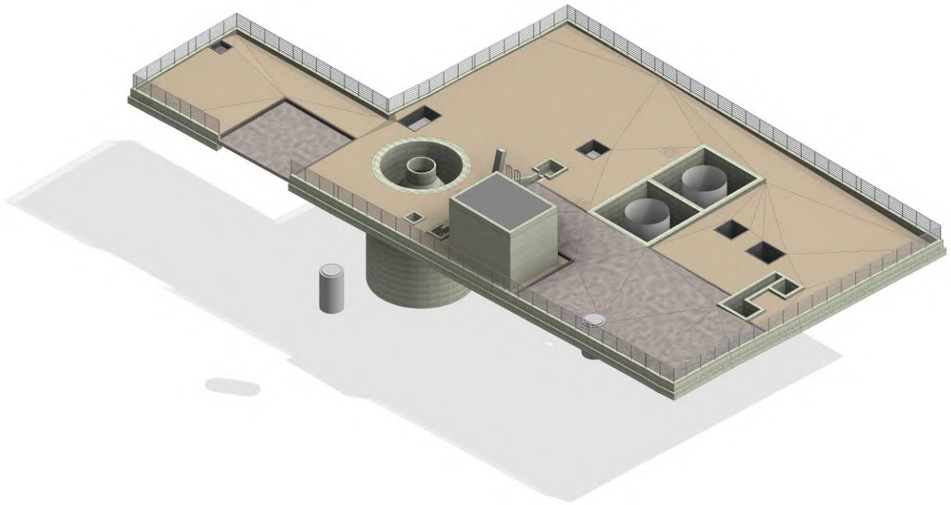

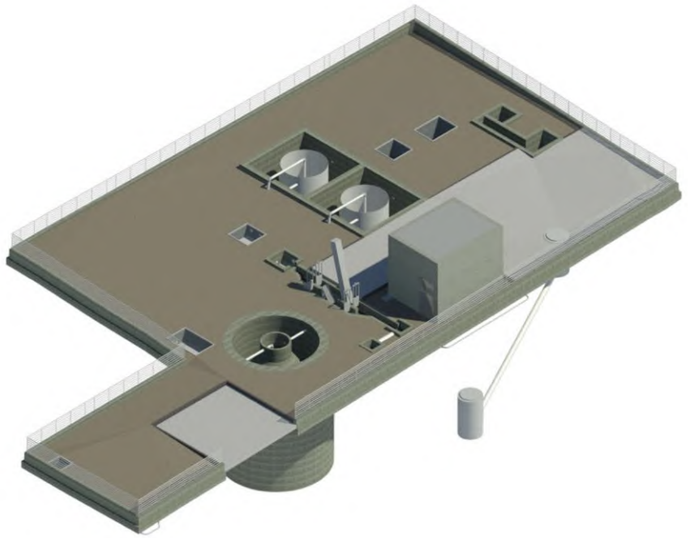

GOBIERNO DE ARAGON
Instituto Aragonés del Agua

ÁREA DE COORDINACIÓN Y SEGUIMIENTO DE PLANES

CLAVE:

TIPO:	REF. CRONOLÓGICA:
PROYECTO	**2/2019**

CLASE:

CONSTRUCTIVO

TÍTULO BÁSICO:

REFORMA DE LA EDAR DE BARDENAS. T.M. EJEA DE LOS CABALLEROS (ZARAGOZA)

PLANOS

PROVINCIA:	**ZARAGOZA**
TÉRMINO MUNICIPAL:	**EJEA DE LOS CABALLEROS**

PRESUPUESTO BASE:	**328.053,98 - Euros**
I.V.A.:	**68.891,34 - Euros**
PRESUPUESTO BASE LICITACIÓN:	**396.945,32 - Euros**

AUTOR DEL PROYECTO: **OSCAR RUIZ LOZANO**

COLEGIO DE INGENIEROS DE CAMINOS, CANALES Y PUERTOS.
ARAGÓN

Expediente	Fecha
2019/02083/01	03/06/2019

VISADO

COLEGIO DE INGENIEROS DE CAMINOS, CANALES Y PUERTOS.
ARAGÓN

Expediente	Fecha
2019/02083/01	03/06/2019

VISADO

Nº Orden	Nº Plano	DESCRIPCIÓN	HOJAS
1	1	SITUACIÓN	1
2	2	SITUACIÓN ACTUAL	1
3	3	TOPOGRAFÍA	1
4	4	PLANTA EMPLAZAMIENTO	1
5	5	PLANTA DEMOLICIONES	1
6	6	MOVIMIENTO DE TIERRAS	1
7	7	PLANTA GENERAL	1
8	8	PLANTA LÍNEA DE AGUA	1
9	9	PLANTA LÍNEA DE FANGOS - LÍNEA DE SOBRENADANTES	1
10	10	PLANTA LÍNEA DE AIRE	1
11	11	LÍNEA PIEZOMÉTRICA - LÍNEA DE AGUA	1
12	12	E.D.A.R. - ARQUETAS - ENTRADA	1
13	13	E.D.A.R. - CANAL DE ENTRADA	1
14	14	E.D.A.R. - TÁMIZ INCLINADO	1
15	15	E.D.A.R. - ARQUETA BY-PASS	1
16	16	E.D.A.R. - ARQUETA ENTRADA REACTOR BIOLÓGICO	1
17	17.1	E.D.A.R. - REACTOR BIOLÓGICO DE FANGOS ACTIVOS Y DECANTADOR SECUNDARIO - FORMAS	1
18	17.2	E.D.A.R. - REACTOR BIOLÓGICO DE FANGOS ACTIVOS Y DECANTADOR SECUNDARIO - ARMADURAS	1
19	18	E.D.A.R. - ARQUETA SALIDA REACTOR BIOLÓGICO	1
20	19	E.D.A.R. - ARQUETA CAUDALIMETRO AGUA DEPURADA	1
21	20.1	E.D.A.R. - CANAL DE CLORACIÓN - FORMAS	1
22	20.2	E.D.A.R. - CANAL DE CLORACIÓN - ARMADURAS	1
23	21	E.D.A.R. - ARQUETA CAUDALIMETRO FANGOS	1
24	22	E.D.A.R. - DEPÓSITO "IMHOFF" EXISTENTE	1
25	23	E.D.A.R. - RED ABASTECIMIENTO - PLANTA	1
26	24.1	E.D.A.R. - RED ELÉCTRICA - PLANTA DE FUERZA	1
27	24.2	E.D.A.R. - RED ELÉCTRICA - RED ALUMBRADO - PLANTA	1
28	24.3	E.D.A.R. - RED ELÉCTRICA - ESQUEMA UNIFILAR	1
29	24.4	E.D.A.R. - RED ELÉCTRICA - RED DE TIERRAS	1
30	25	EMISARIO PLANTA Y PERFIL LONGITUDINAL	1
31	26.1	CASETA DE CONTROL - PLANTA Y SECCIONES	1
32	26.2	CASETA DE CONTROL - CIMENTACIONES Y ESTRUCTURAS	1
33	26.3	CASETA DE CONTROL - PLANTA ELÉCTRICA	1
34	26.4	CASETA DE CONTROL - PLANTA FONTANERÍA, SANEAMIENTO Y PLUVIALES	1
35	26.5	CASETA DE CONTROL - PLANTA AGUA POTABLE	1
36	26.6	CASETA DE CONTROL - PLANTA ACABADOS	1
37	27.1	E.D.A.R. - URBANIZACIÓN - PLANTA	1
38-40	27.2	E.D.A.R. - URBANIZACIÓN - DETALLES	3
41	28	VISTA 3D	1
42-46	29.1	ACOMETIDA RED DE ABASTECIMIENTO - PLANTA	5
47	29.2	ACOMETIDA RED DE ABASTECIMIENTO - DETALLES	1
48-52	30.1	ACOMETIDA RED ELÉCTRICA - PLANTA	5
53	30.2	ACOMETIDA RED ELÉCTRICA - DETALLES	1

COLEGIO DE INGENIEROS DE CAMINOS, CANALES Y PUERTOS.
ARAGÓN
Expediente 2019/02083/01
Fecha 03/06/2019
VISADO

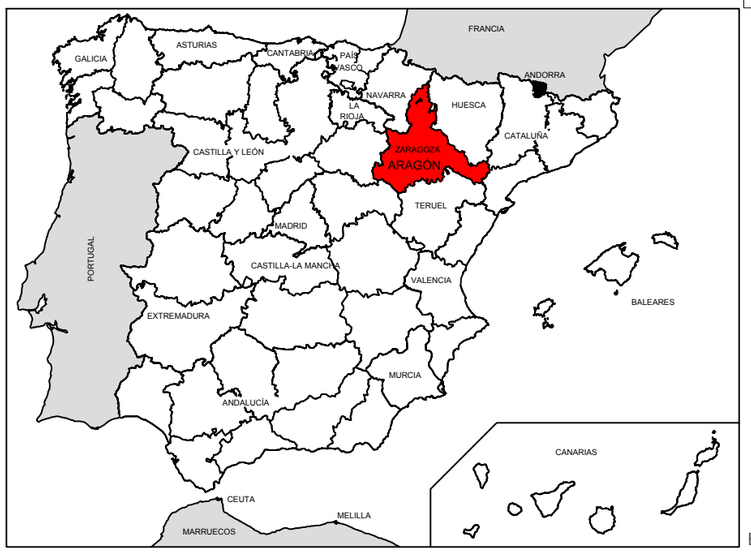

COMARCA DE CINCO VILLAS

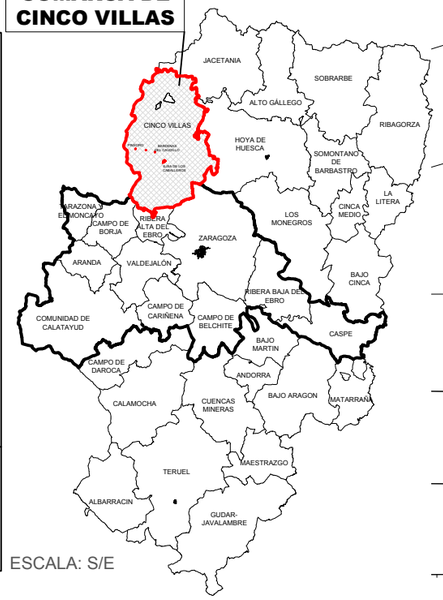

ESCALA: S/E

PLANTA DE SITUACIÓN
ESCALA 1:50.000

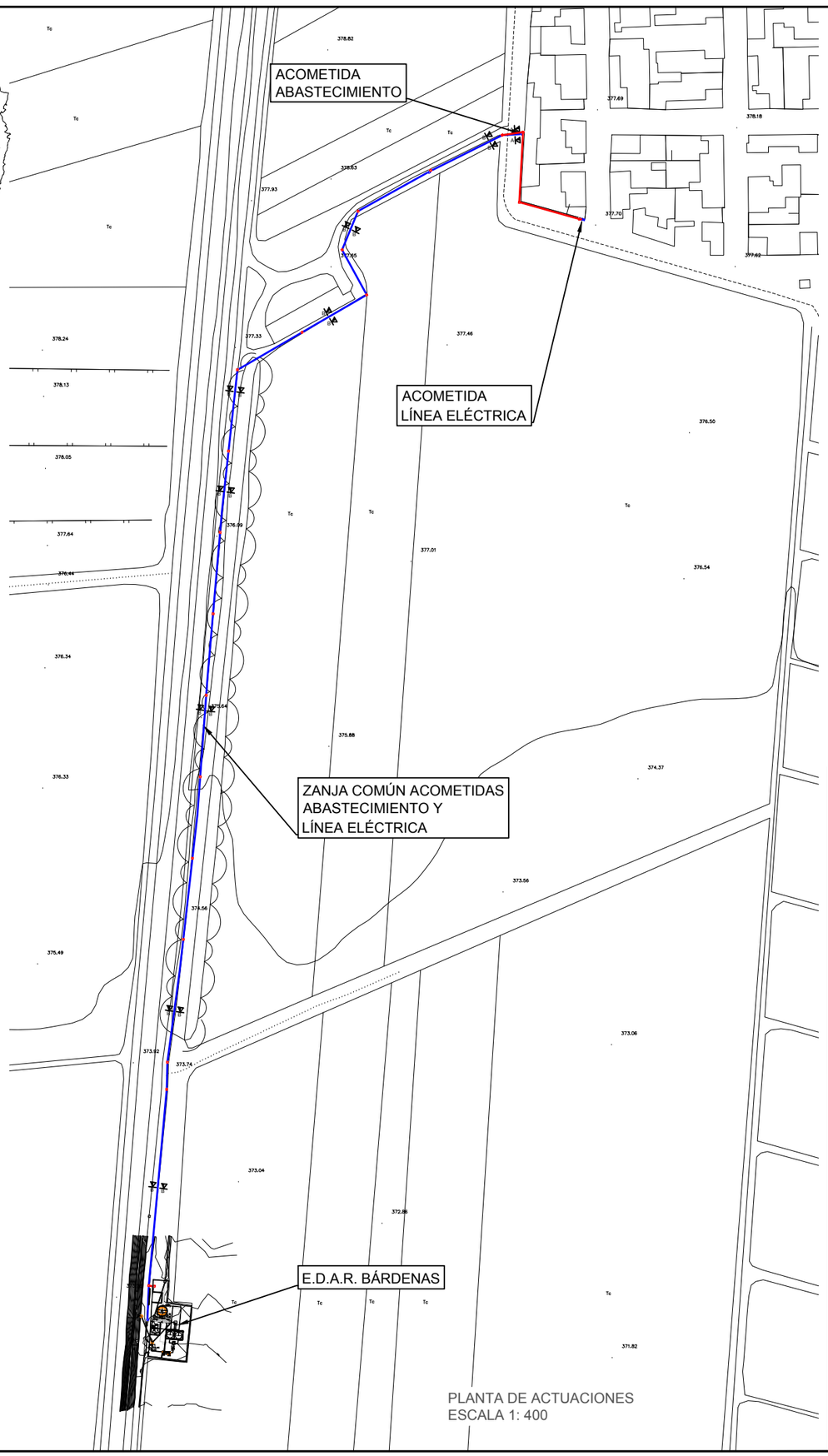

PLANTA DE ACTUACIONES
ESCALA 1: 400

COLEGIO DE INGENIEROS DE CAMINOS, CANALES Y PUERTOS.
ARAGÓN

Expediente	Fecha
2019/02083/01	03/06/2019

VISADO

Instituto Aragonés del AGUA

PROYECTO DE:

REFORMA DE LA E.D.A.R. DE BÁRDENAS. T.M. EJEA DE LOS CABALLEROS (ZARAGOZA)

CLAVE:

EL INGENIERO AUTOR DEL PROYECTO

I.C.C.P.
D. OSCAR RUIZ LOZANO
Colg. 13.443

IDOM

DESIGNACION:

SITUACIÓN

ESCALA:

INDICADAS

Din A3 — GRAFICA

SUSTITUYE A:	Nº DE PLANO:	FECHA:
	1	FEBRERO 2019
SUSTITUIDO POR:		PAGINA: 1

GOBIERNO DE ARAGON
Departamento de Desarrollo Rural y Sostenibilidad

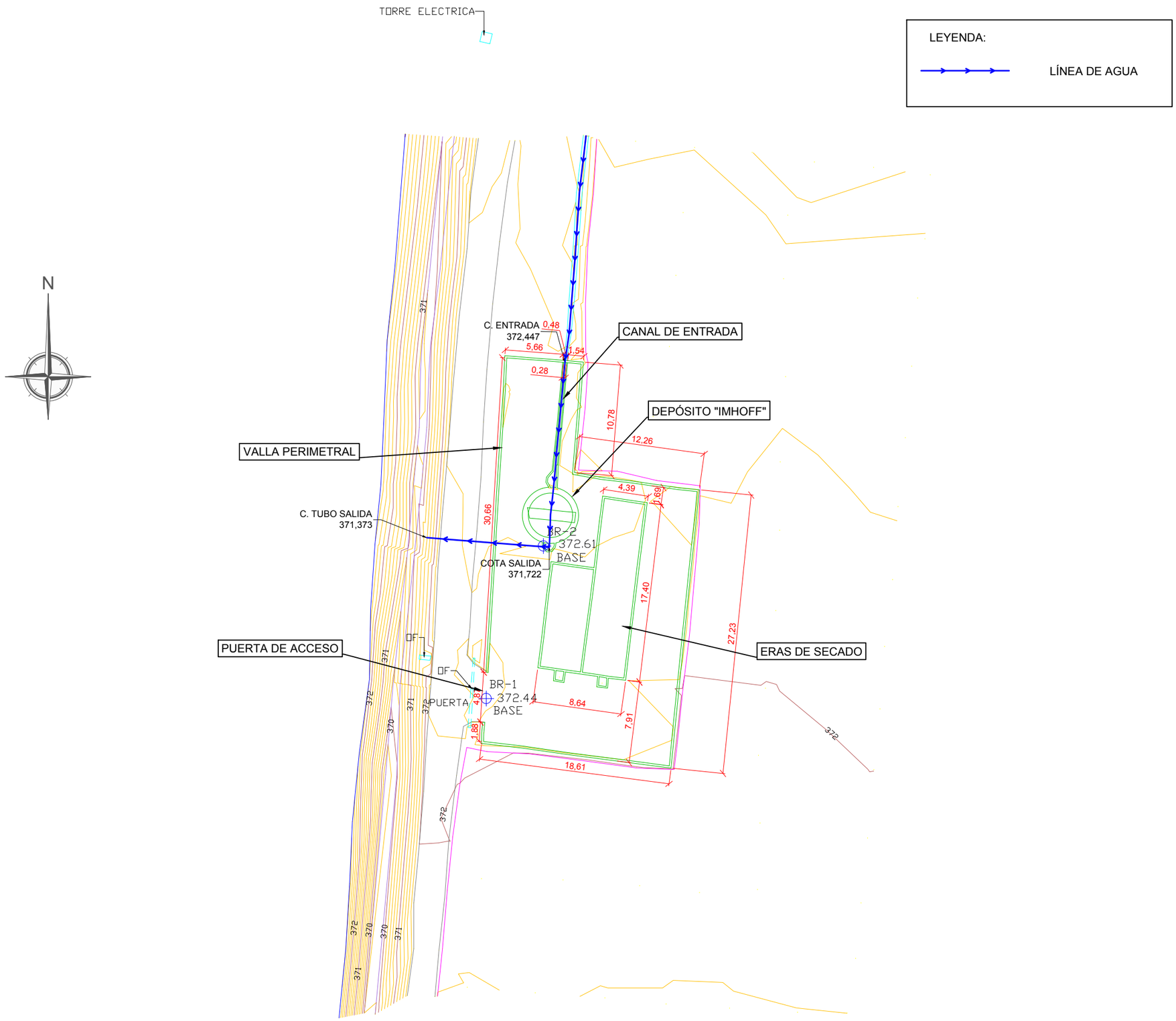

COLEGIO DE INGENIEROS DE CAMINOS, CANALES Y PUERTOS.
ARAGÓN

Expediente	Fecha
2019/02083/01	03/06/2019

VISADO

Instituto Aragonés del AGUA

PROYECTO DE:

REFORMA DE LA E.D.A.R. DE BÁRDENAS. T.M. EJEA DE LOS CABALLEROS (ZARAGOZA)

CLAVE:

EL INGENIERO AUTOR DEL PROYECTO

I.C.C.P.
D. OSCAR RUIZ LOZANO
Colg. 13.443

IDOM

DESIGNACION:

SITUACIÓN ACTUAL

ESCALA:

1:400 — 0 2 4 6 8

Din A3 — GRAFICA

SUSTITUYE A:	Nº DE PLANO:	FECHA: FEBRERO 2019
SUSTITUIDO POR:	2	PAGINA: 2

GOBIERNO DE ARAGON
Departamento de Desarrollo Rural y Sostenibilidad

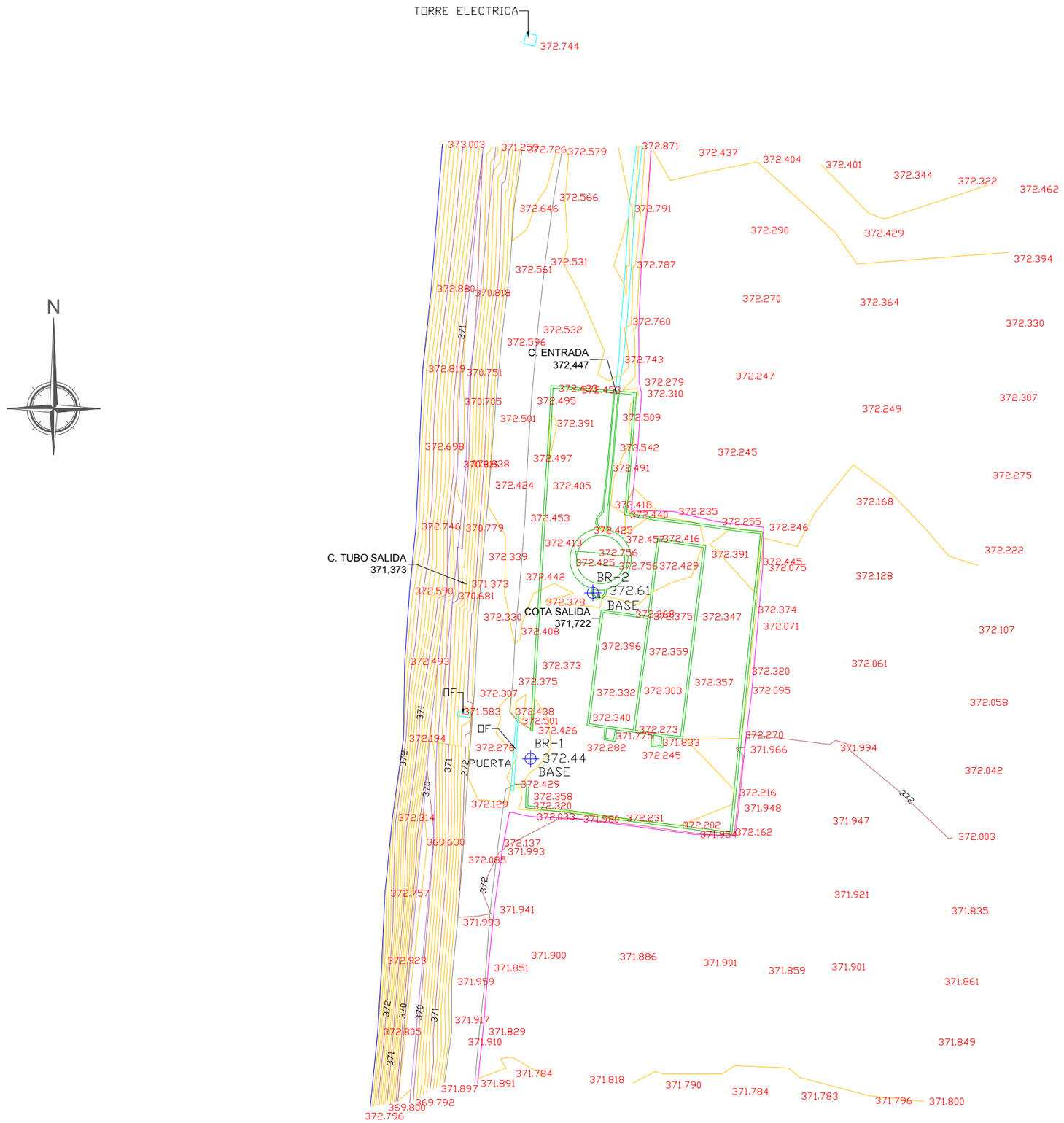

COLEGIO DE INGENIEROS DE CAMINOS, CANALES Y PUERTOS.
ARAGÓN

Expediente	Fecha
2019/02083/01	03/06/2019

VISADO

Instituto Aragonés del AGUA

PROYECTO DE:

REFORMA DE LA E.D.A.R. DE BÁRDENAS. T.M. EJEA DE LOS CABALLEROS (ZARAGOZA)

CLAVE:

EL INGENIERO AUTOR DEL PROYECTO

I.C.C.P.
D. OSCAR RUIZ LOZANO
Colg. 13.443

IDOM

DESIGNACION:

TOPOGRAFÍA

ESCALA:

1:400 — 0 2 4 6 8

Din A3 — GRAFICA

SUSTITUYE A:	Nº DE PLANO:	FECHA:
	3	FEBRERO 2019
SUSTITUIDO POR:		PAGINA: 3

GOBIERNO DE ARAGON
Departamento de Desarrollo Rural y Sostenibilidad

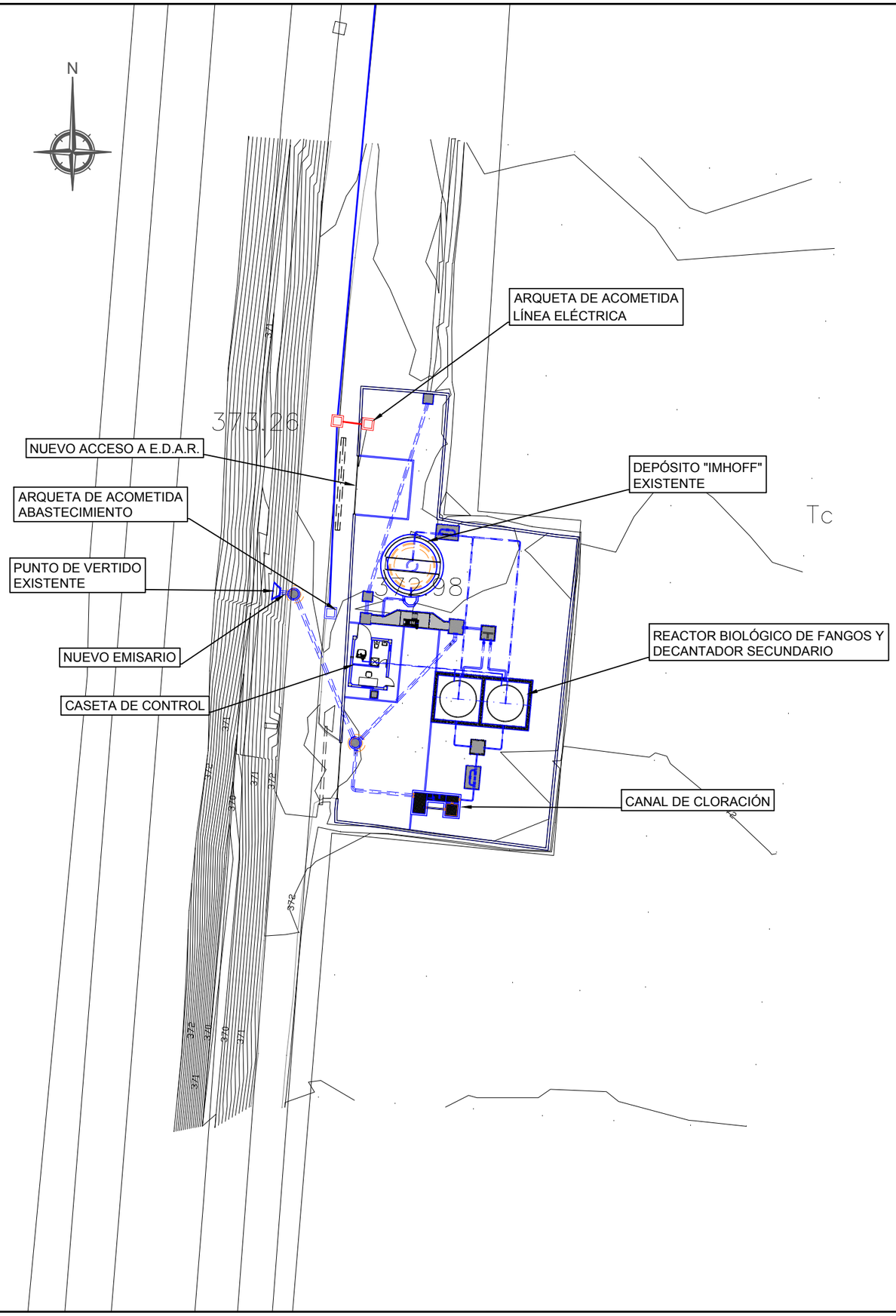

COLEGIO DE INGENIEROS DE CAMINOS, CANALES Y PUERTOS.
ARAGÓN

Expediente	Fecha
2019/02083/01	03/06/2019

VISADO

Instituto Aragonés del AGUA

PROYECTO DE:

REFORMA DE LA E.D.A.R. DE BÁRDENAS. T.M. EJEA DE LOS CABALLEROS (ZARAGOZA)

CLAVE:

EL INGENIERO AUTOR DEL PROYECTO

I.C.C.P.
D. OSCAR RUIZ LOZANO
Colg. 13.443

IDOM

DESIGNACION:

EMPLAZAMIENTO NUEVA E.D.A.R.

ESCALA:

INDICADAS

Din A3 | GRAFICA

SUSTITUYE A:	Nº DE PLANO:	FECHA: FEBRERO 2019
SUSTITUIDO POR:	4	PAGINA: 4

GOBIERNO DE ARAGON
Departamento de Desarrollo Rural y Sostenibilidad

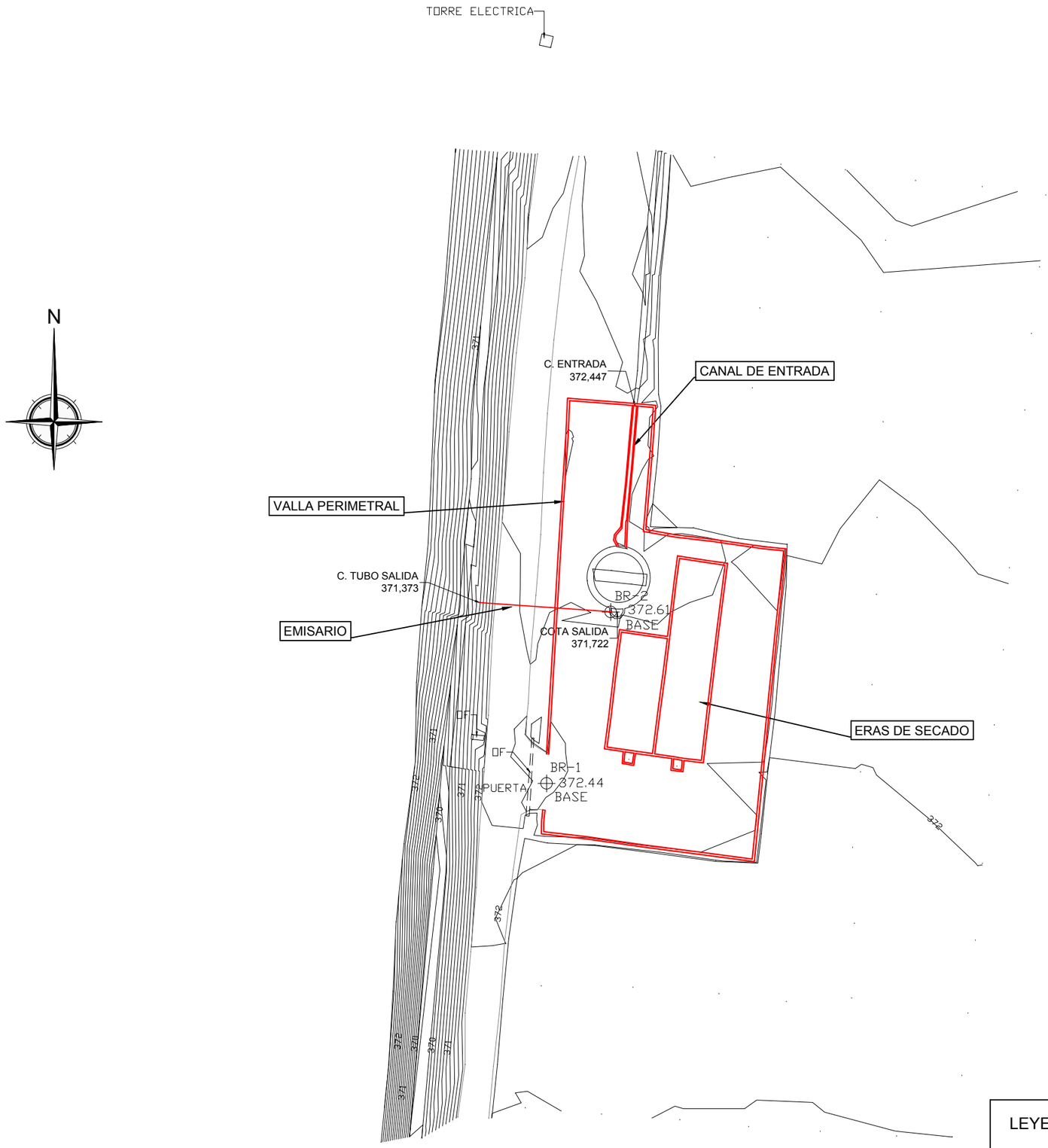

LEYENDA:

A DEMOLER

COLEGIO DE INGENIEROS DE CAMINOS, CANALES Y PUERTOS.
ARAGÓN

Expediente	Fecha
2019/02083/01	03/06/2019

VISADO

Instituto Aragonés del AGUA

PROYECTO DE:

REFORMA DE LA E.D.A.R. DE BÁRDENAS. T.M. EJEA DE LOS CABALLEROS (ZARAGOZA)

CLAVE:

EL INGENIERO AUTOR DEL PROYECTO

I.C.C.P.
D. OSCAR RUIZ LOZANO
Colg. 13.443

IDOM

DESIGNACION:

PLANTA DEMOLICIONES

ESCALA:

1:400

0 2 4 6 8

Din A3 — GRAFICA

SUSTITUYE A:	Nº DE PLANO:	FECHA:
	5	FEBRERO 2019
SUSTITUIDO POR:		PAGINA: 5

GOBIERNO DE ARAGON
Departamento de Desarrollo Rural y Sostenibilidad

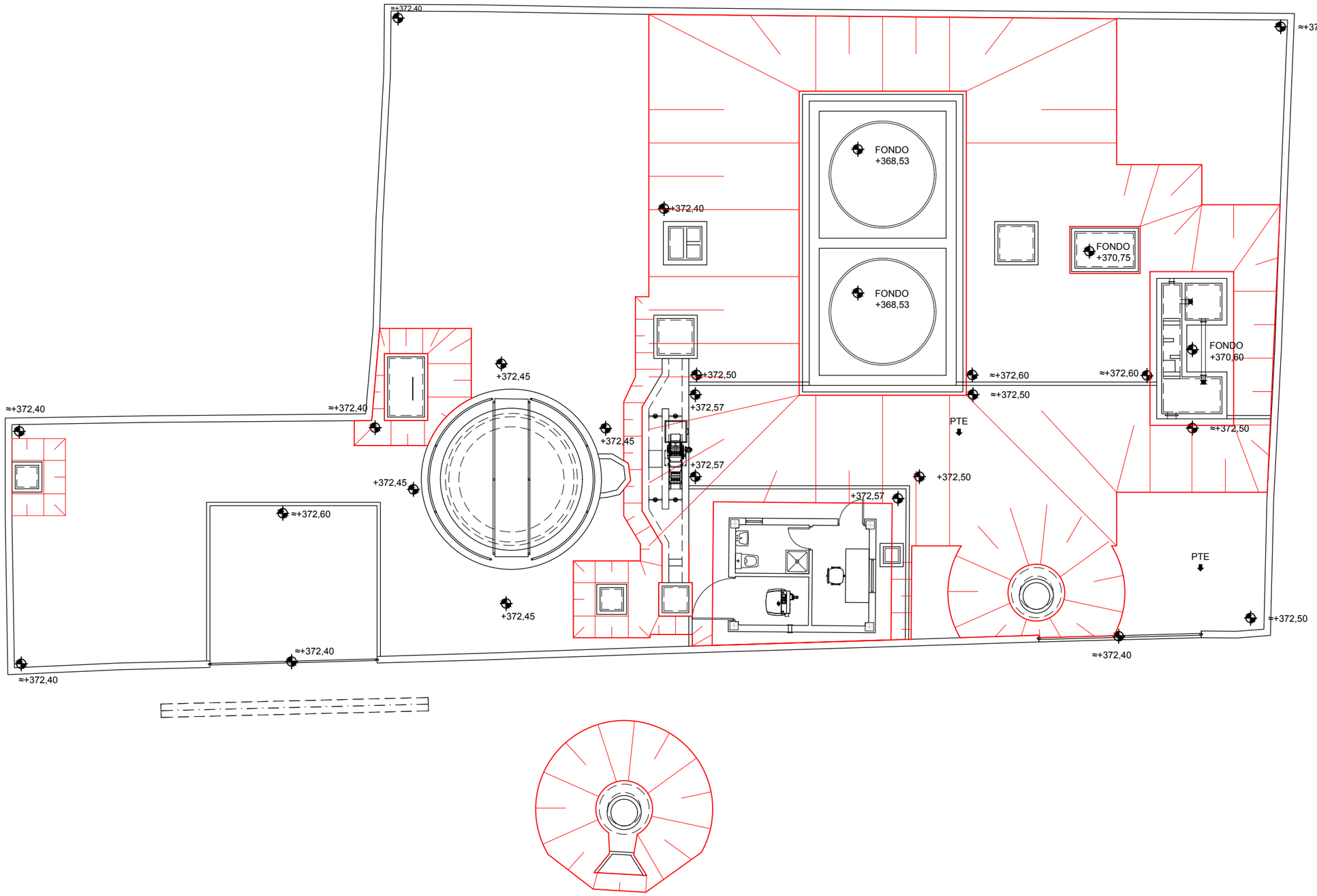

COLEGIO DE INGENIEROS DE CAMINOS, CANALES Y PUERTOS.
ARAGÓN

Expediente	Fecha
2019/02083/01	03/06/2019

VISADO

Instituto Aragonés del AGUA

PROYECTO DE:

REFORMA DE LA E.D.A.R. DE BÁRDENAS. T.M. EJEA DE LOS CABALLEROS (ZARAGOZA)

CLAVE:

EL INGENIERO AUTOR DEL PROYECTO

I.C.C.P.
D. OSCAR RUIZ LOZANO
Colg. 13.443

IDOM

DESIGNACION:

MOVIMIENTO DE TIERRAS PLANTA

ESCALA:

1:125 — 0 0,5 1 1,5 2

Din A3 — GRAFICA

SUSTITUYE A:	Nº DE PLANO:	FECHA: FEBRERO 2019
SUSTITUIDO POR:	6	PAGINA: 6

GOBIERNO DE ARAGON
Departamento de Desarrollo Rural y Sostenibilidad

1. CANAL DE ENTRADA DE HORMIGÓN 300x300 mm A DEMOLER
2. TANQUE IMHOFF
2' ARQUETA DE SALIDA "IMHOFF" A SELLAR
3. NUEVAS ARQUETAS DE ENTRADA
4. NUEVA TUBERÍA DE ENTRADA PVC Ø 250
5. NUEVO CANAL DE ENTRADA DE HORMIGÓN 300x400 mm
6. REJA MANUAL 5 mm
7. COMPUERTA MURAL
8. TAMIZ INCLINADO
9. ARQUETA BY PASS
10. VÁLVULAS DE CORTE
11. BY-PASS PVC Ø 250
12. ARQUETA TRATAMIENTO BIOLÓGICO
13. LÍNEA 1
14. LÍNEA 2
15. REACTOR BIOLÓGICO DE FANGOS ACTIVOS Y DECANTADOR SECUNDARIO
16. ARQUETA CAUDALIMETRO AGUA DEPURADA
17. CANAL DE CLORACIÓN
18. POZO DE REGISTRO (SALIDA)
19. CASETA DE CONTROL
20. EXTRACCIÓN DE FANGOS INOX DN 2" / PEAD Ø110
21. NUEVA ENTRADA PARA VEHÍCULOS
22. VALLADO Y PUERTA EXISTENTE A REEMPLAZAR
23. TUBERÍA DE SOPLANTES INOX DN 2"
24. NUEVO EMISARIO PVC Ø 250
25. SALVA CUNETA PVC Ø 400
26. ARQUETA CAUDALIMETRO FANGOS

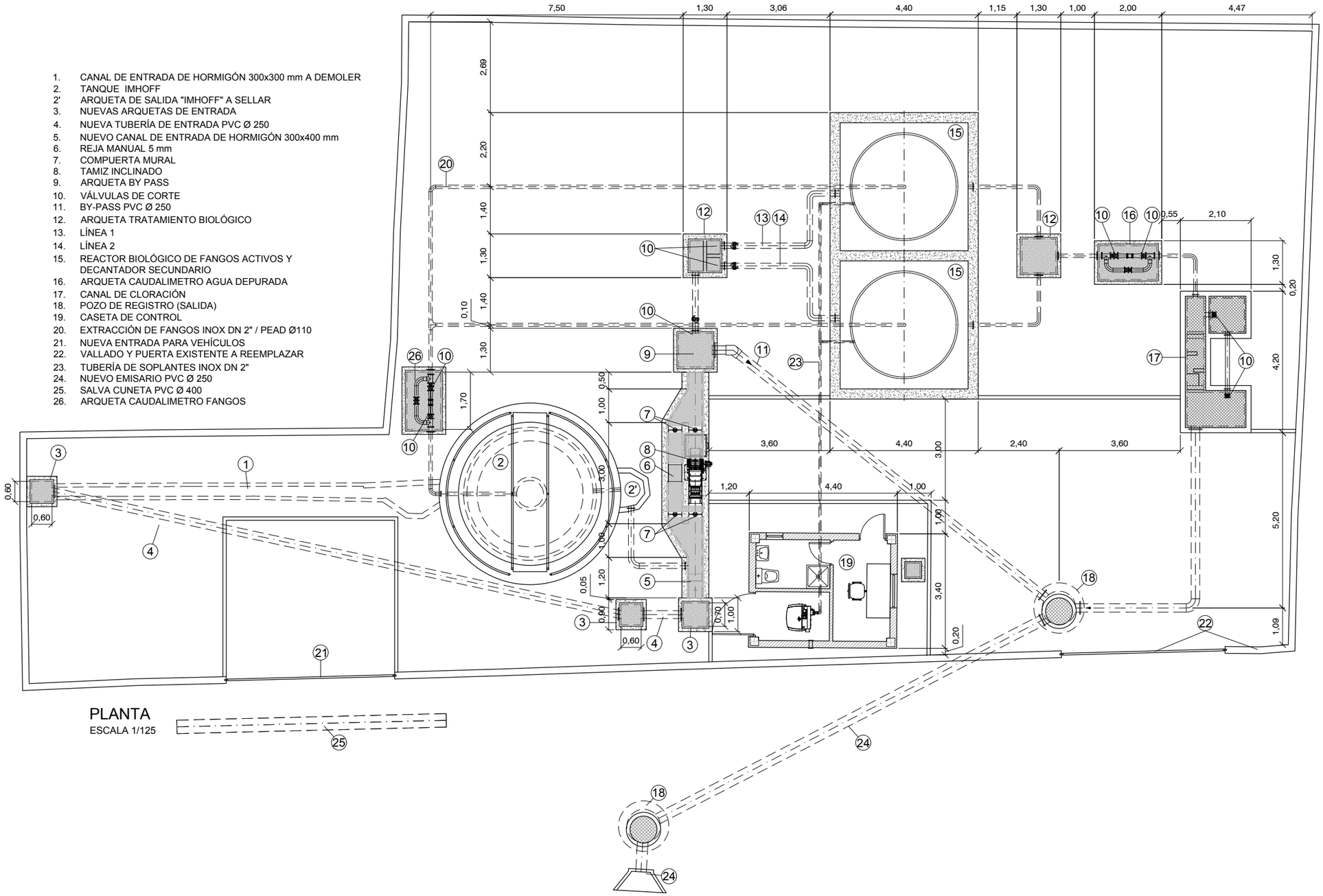

PLANTA
ESCALA 1/125

COLEGIO DE INGENIEROS DE CAMINOS, CANALES Y PUERTOS. ARAGÓN
Expediente 2019/02083/01
Fecha 03/06/2019
VISADO

Instituto Aragonés del AGUA

PROYECTO DE:
REFORMA DE LA E.D.A.R. DE BÁRDENAS. T.M. EJEA DE LOS CABALLEROS (ZARAGOZA)

CLAVE:

EL INGENIERO AUTOR DEL PROYECTO
I.C.C.P.
D. OSCAR RUIZ LOZANO
Colg. 13.443

IDOM

DESIGNACION:
E.D.A.R.
PLANTA GENERAL

ESCALA:
1:125
0 0,5 1 1,5 2
Din A3
GRAFICA

SUSTITUYE A:	Nº DE PLANO:	FECHA: FEBRERO 2019
SUSTITUIDO POR:	7	PAGINA: 7

GOBIERNO DE ARAGON
Departamento de Desarrollo Rural y Sostenibilidad

LEYENDA:

- LÍNEA DE AGUA
- LÍNEA DE BY-PASS
- EMISARIO

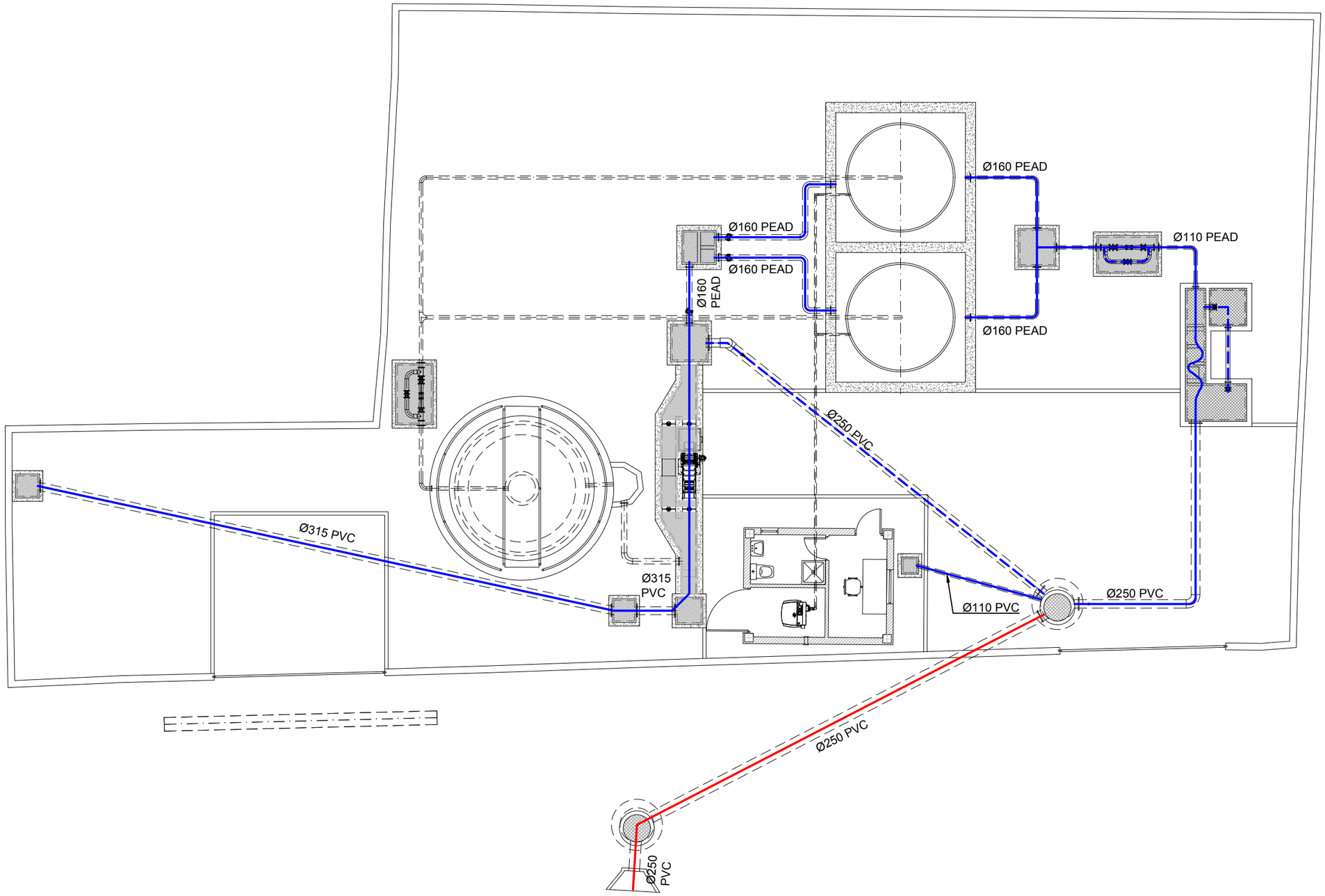

COLEGIO DE INGENIEROS DE CAMINOS, CANALES Y PUERTOS.
ARAGÓN

Expediente	Fecha
2019/02083/01	03/06/2019

VISADO

Instituto Aragonés del AGUA

PROYECTO DE:

REFORMA DE LA E.D.A.R. DE BÁRDENAS. T.M. EJEA DE LOS CABALLEROS (ZARAGOZA)

CLAVE:

EL INGENIERO AUTOR DEL PROYECTO

I.C.C.P.
D. OSCAR RUIZ LOZANO
Colg. 13.443

IDOM

DESIGNACION:

PLANTA LÍNEA DE AGUA

ESCALA: 1:125 (0 0,5 1 1,5 2)

Din A3 — GRAFICA

SUSTITUYE A:	Nº DE PLANO:	FECHA: FEBRERO 2019
SUSTITUIDO POR:	8	PAGINA: 8

GOBIERNO DE ARAGON
Departamento de Desarrollo Rural y Sostenibilidad

LEYENDA:

LÍNEA DE FANGOS

LÍNEA DE SOBRENADANTES

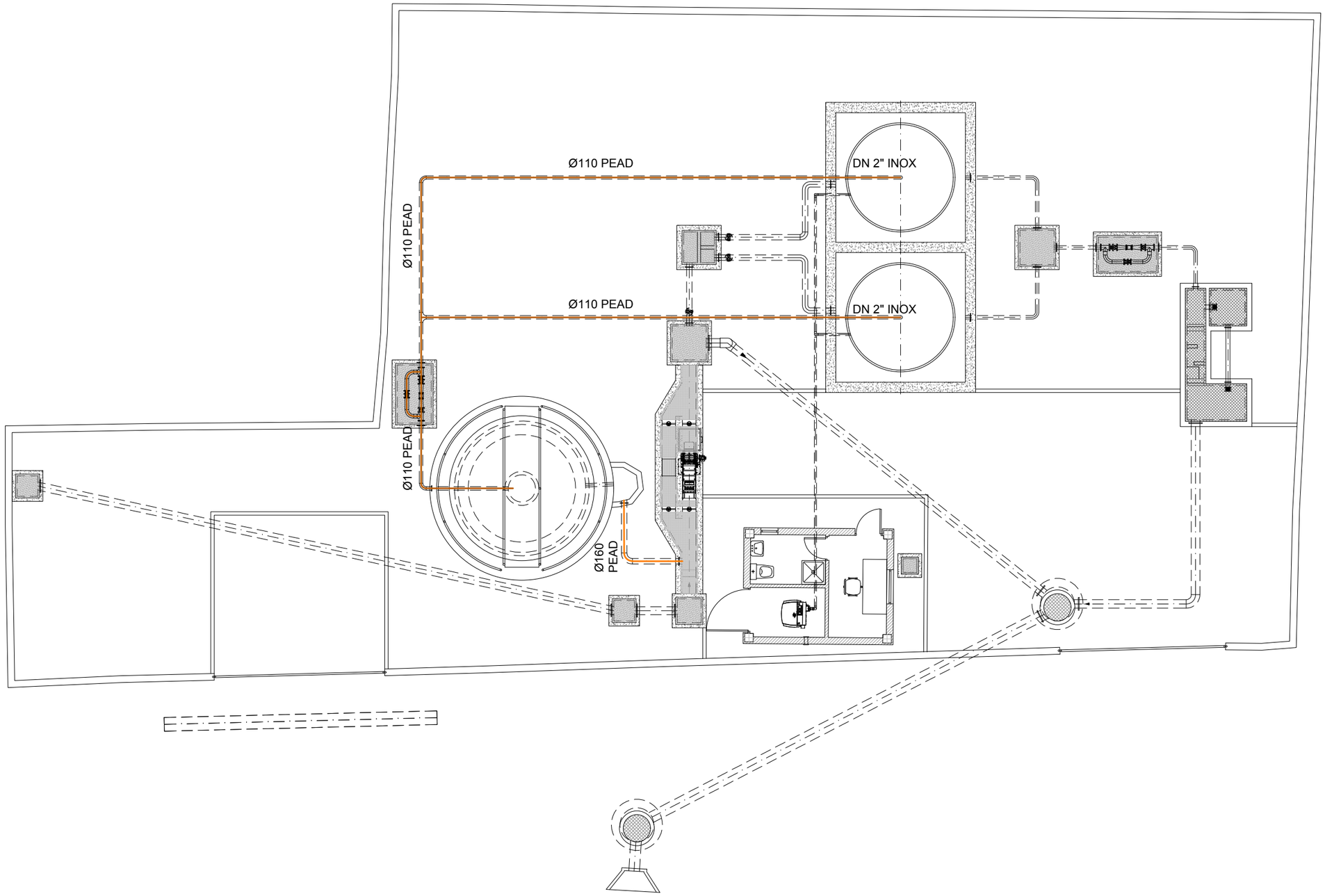

COLEGIO DE INGENIEROS DE CAMINOS, CANALES Y PUERTOS.
ARAGÓN

Expediente	Fecha
2019/02083/01	03/06/2019

VISADO

Instituto Aragonés del AGUA

PROYECTO DE:

REFORMA DE LA E.D.A.R. DE BÁRDENAS. T.M. EJEA DE LOS CABALLEROS (ZARAGOZA)

CLAVE:

EL INGENIERO AUTOR DEL PROYECTO

I.C.C.P.
D. OSCAR RUIZ LOZANO
Colg. 13.443

IDOM

DESIGNACION:

PLANTA LÍNEA DE FANGOS

ESCALA: 1:125

0 0,5 1 1,5 2

Din A3 GRAFICA

SUSTITUYE A:	Nº DE PLANO:	FECHA:
	9	FEBRERO 2019
SUSTITUIDO POR:		PAGINA: 9

GOBIERNO DE ARAGON
Departamento de Desarrollo Rural y Sostenibilidad

LEYENDA:

LÍNEA DE AIRE ENTERRADA PEAD Ø 50

LÍNEA DE AIRE NO ENTERRADA INOX 2"

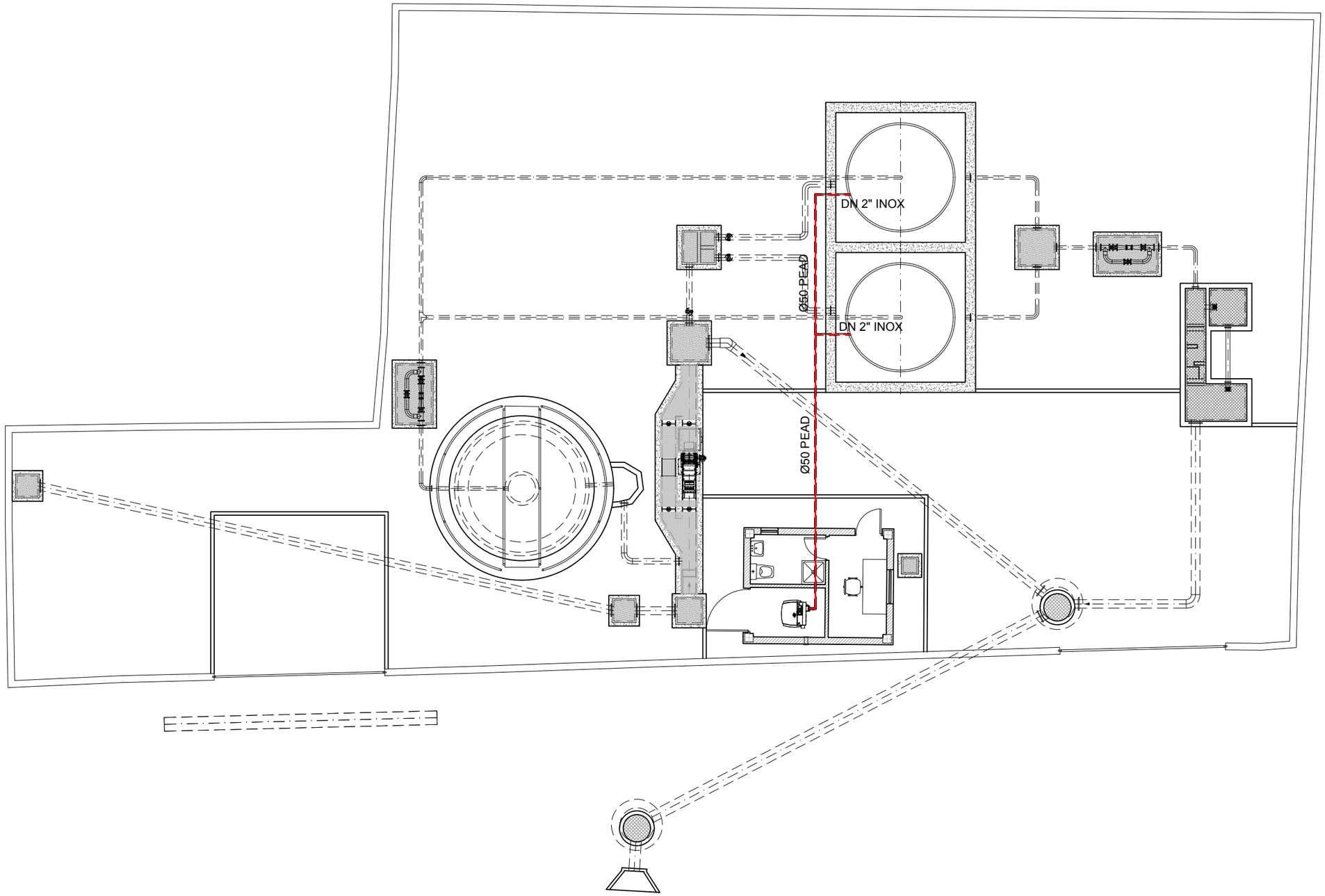

COLEGIO DE INGENIEROS DE CAMINOS, CANALES Y PUERTOS.
ARAGÓN

Expediente	Fecha
2019/02083/01	03/06/2019

VISADO

Instituto Aragonés del AGUA

PROYECTO DE:

REFORMA DE LA E.D.A.R. DE BÁRDENAS. T.M. EJEA DE LOS CABALLEROS (ZARAGOZA)

CLAVE:

EL INGENIERO AUTOR DEL PROYECTO

I.C.C.P.
D. OSCAR RUIZ LOZANO
Colg. 13.443

IDOM

DESIGNACION:

PLANTA LÍNEA DE AIRE

ESCALA: 1:125 (0 0,5 1 1,5 2)

Din A3 — GRAFICA

SUSTITUYE A:	Nº DE PLANO:	FECHA:
	10	FEBRERO 2019
SUSTITUIDO POR:		PAGINA: 10

GOBIERNO DE ARAGON
Departamento de Desarrollo Rural y Sostenibilidad

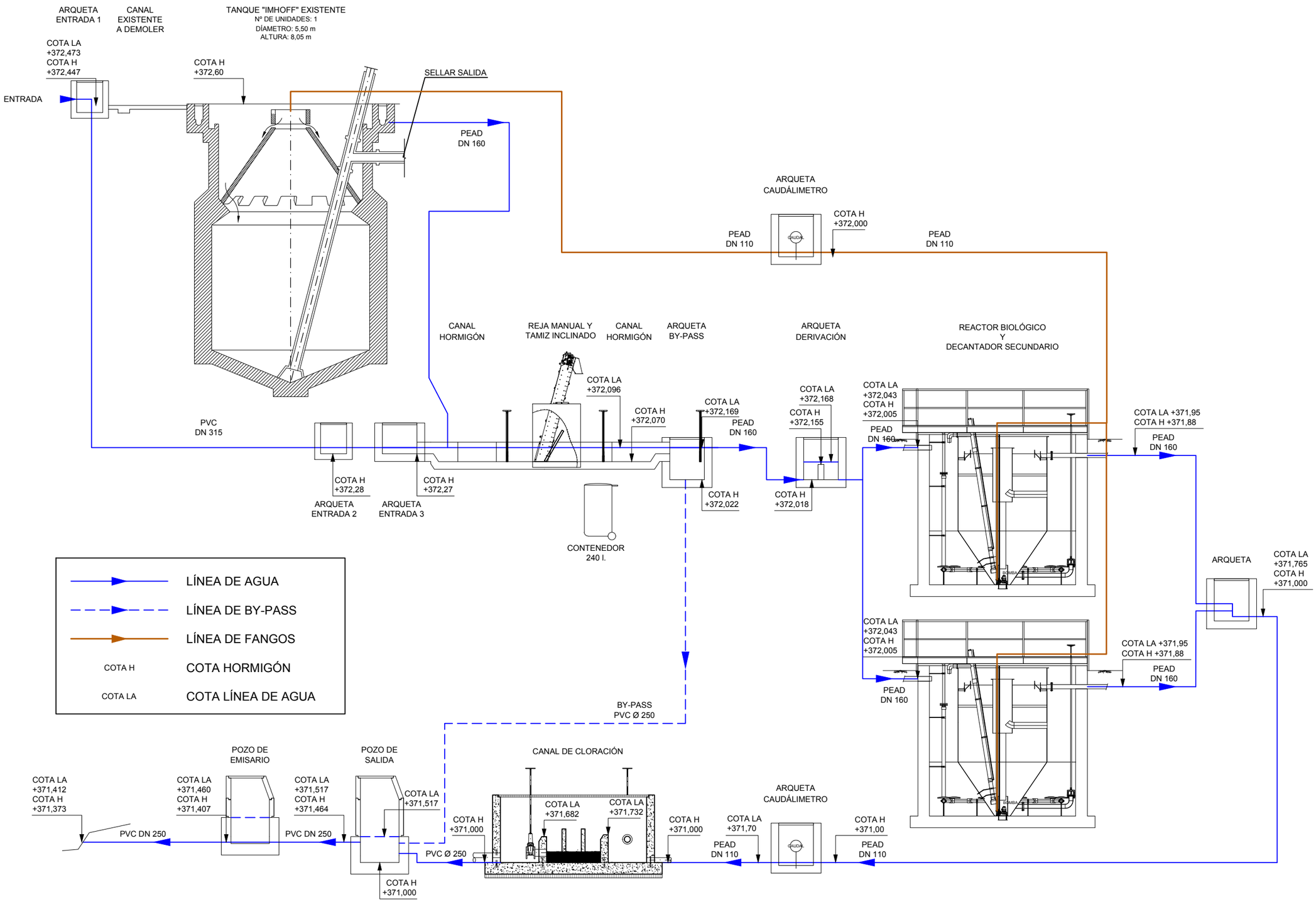

COLEGIO DE INGENIEROS DE CAMINOS, CANALES Y PUERTOS.
ARAGÓN
Expediente 2019/02083/01
Fecha 03/06/2019
VISADO

Instituto Aragonés del AGUA

PROYECTO DE:
REFORMA DE LA E.D.A.R. DE BÁRDENAS. T.M. EJEA DE LOS CABALLEROS (ZARAGOZA)

CLAVE:

EL INGENIERO AUTOR DEL PROYECTO
I.C.C.P.
D. OSCAR RUIZ LOZANO
Colg. 13.443

IDOM

DESIGNACION:
LÍNEA PIEZOMÉTRICA LÍNEA DE AGUA

ESCALA: S/E
Din A3 GRAFICA

SUSTITUYE A:	Nº DE PLANO:	FECHA: FEBRERO 2019
SUSTITUIDO POR:	11	PAGINA: 11

GOBIERNO DE ARAGON
Departamento de Desarrollo Rural y Sostenibilidad

ARQUETA ENTRADA 1

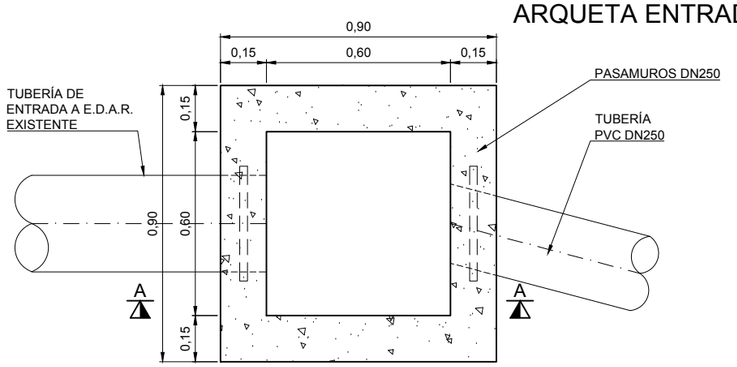

PLANTA
ESCALA 1:20

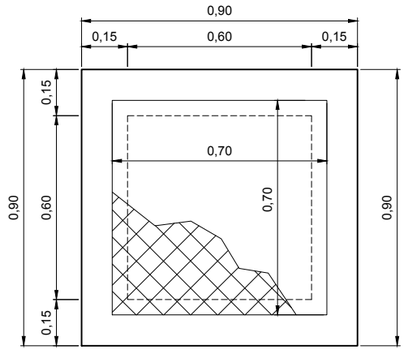

PLANTA CUBIERTA
ESCALA 1:20

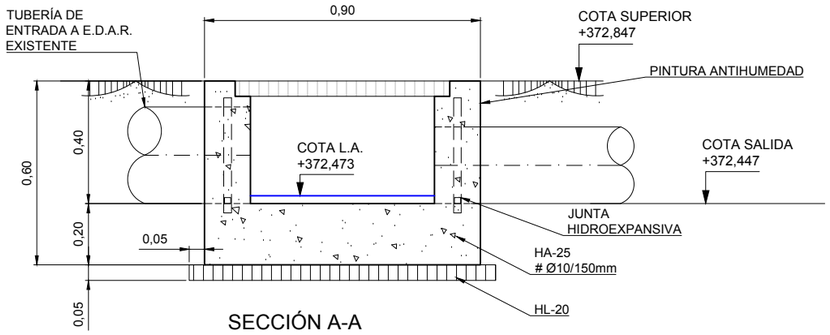

SECCIÓN A-A
ESCALA 1:20

ARQUETA ENTRADA 2

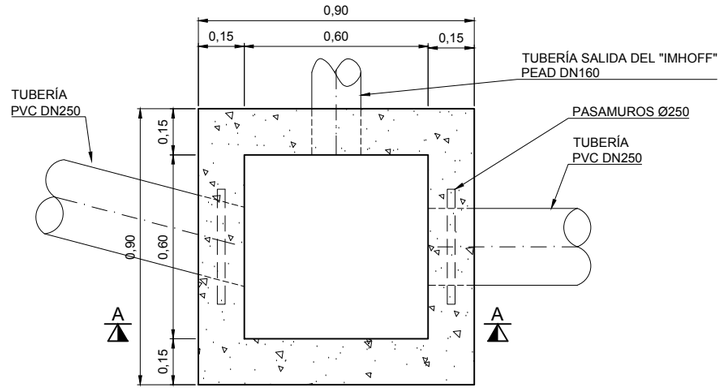

PLANTA
ESCALA 1:20

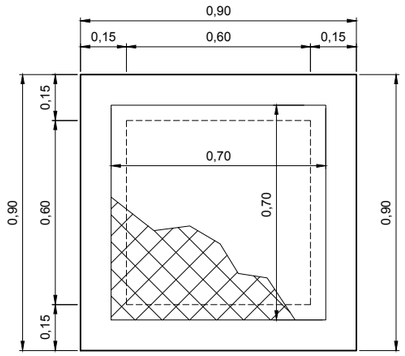

PLANTA CUBIERTA
ESCALA 1:20

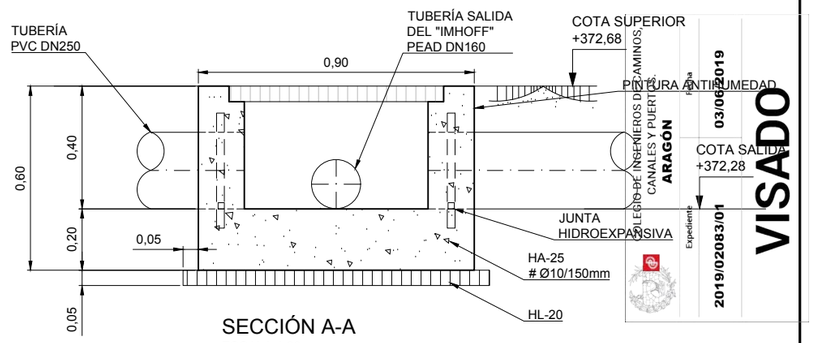

SECCIÓN A-A
ESCALA 1:20

VISADO
COLEGIO DE INGENIEROS DE CAMINOS CANALES Y PUERTOS ARAGÓN
Fecha 03/06/2019
Expediente 2019/02083/01

ARQUETA ENTRADA 3

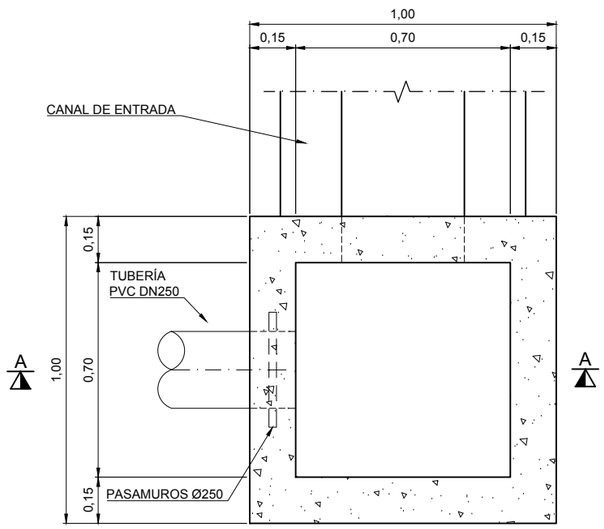

PLANTA
ESCALA 1:20

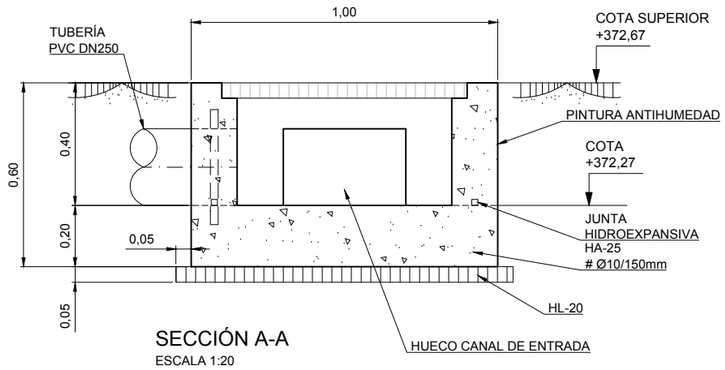

SECCIÓN A-A
ESCALA 1:20

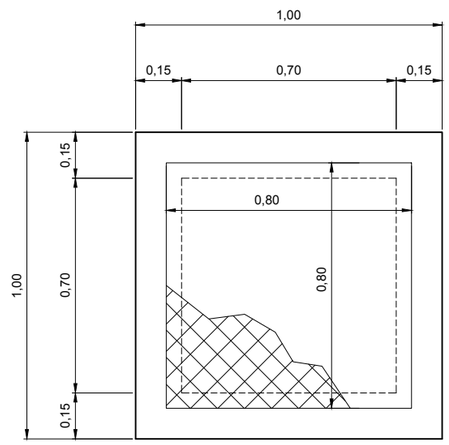

PLANTA CUBIERTA
ESCALA 1:20

Instituto Aragonés del AGUA

PROYECTO DE:

REFORMA DE LA E.D.A.R. DE BÁRDENAS. T.M. EJEA DE LOS CABALLEROS (ZARAGOZA)

CLAVE:

EL INGENIERO AUTOR DEL PROYECTO

I.C.C.P.
D. OSCAR RUIZ LOZANO
Colg. 13.443

IDOM

DESIGNACION:

E.D.A.R. ARQUETAS ENTRADA

ESCALA: 1:20 (0 0,1 0,2 0,3 0,4)

Din A3 — GRAFICA

SUSTITUYE A:	Nº DE PLANO:	FECHA: FEBRERO 2019
SUSTITUIDO POR:	12	PAGINA: 12

GOBIERNO DE ARAGON
Departamento de Desarrollo Rural y Sostenibilidad

CANAL DE ENTRADA

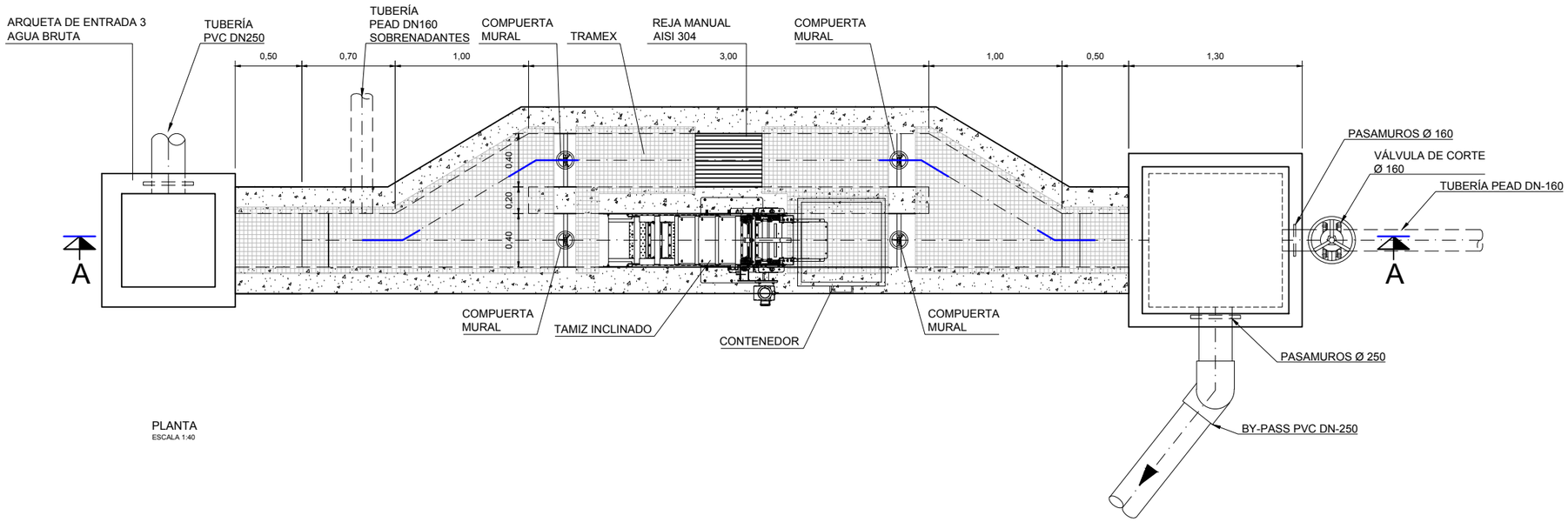

PLANTA
ESCALA 1:40

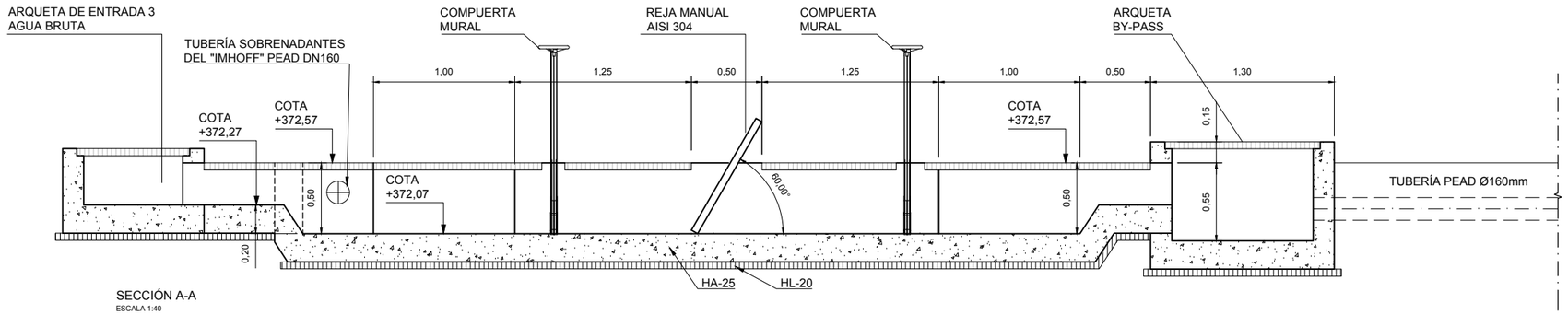

SECCIÓN A-A
ESCALA 1:40

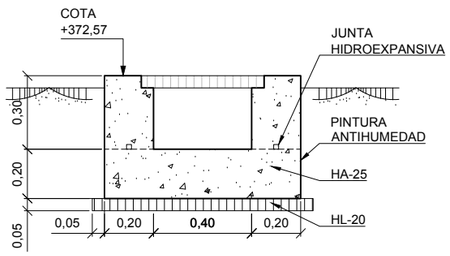

SECCIÓN CANAL DE ENTRADA
ESCALA 1/25

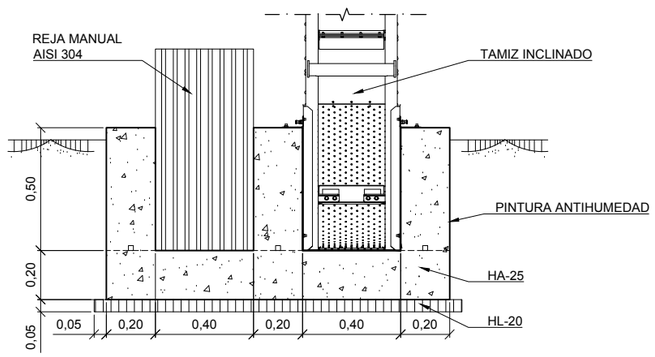

SECCIÓN
ESCALA 1/25

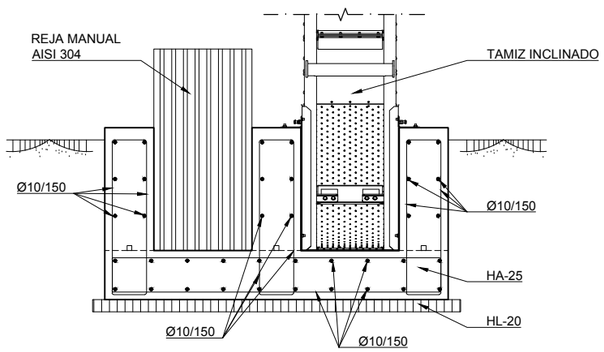

SECCIÓN ARMADURAS
ESCALA 1/25

COLEGIO DE INGENIEROS DE CAMINOS, CANALES Y PUERTOS.
ARAGÓN

Expediente	Fecha
2019/02083/01	03/06/2019

VISADO

Instituto Aragonés del AGUA

PROYECTO DE:

REFORMA DE LA E.D.A.R. DE BÁRDENAS. T.M. EJEA DE LOS CABALLEROS (ZARAGOZA)

CLAVE:

EL INGENIERO AUTOR DEL PROYECTO

I.C.C.P.
D. OSCAR RUIZ LOZANO
Colg. 13.443

IDOM

DESIGNACION:

E.D.A.R. CANAL DE ENTRADA

ESCALA:

1:25

0 0,5 1 1,5 2

Din A3 GRAFICA

SUSTITUYE A:	Nº DE PLANO:	FECHA:
	13	FEBRERO 2019
SUSTITUIDO POR:		PAGINA: 13

GOBIERNO DE ARAGON
Departamento de Desarrollo Rural y Sostenibilidad

TAMIZ INCLINADO
DE AGUAS RESIDUALES

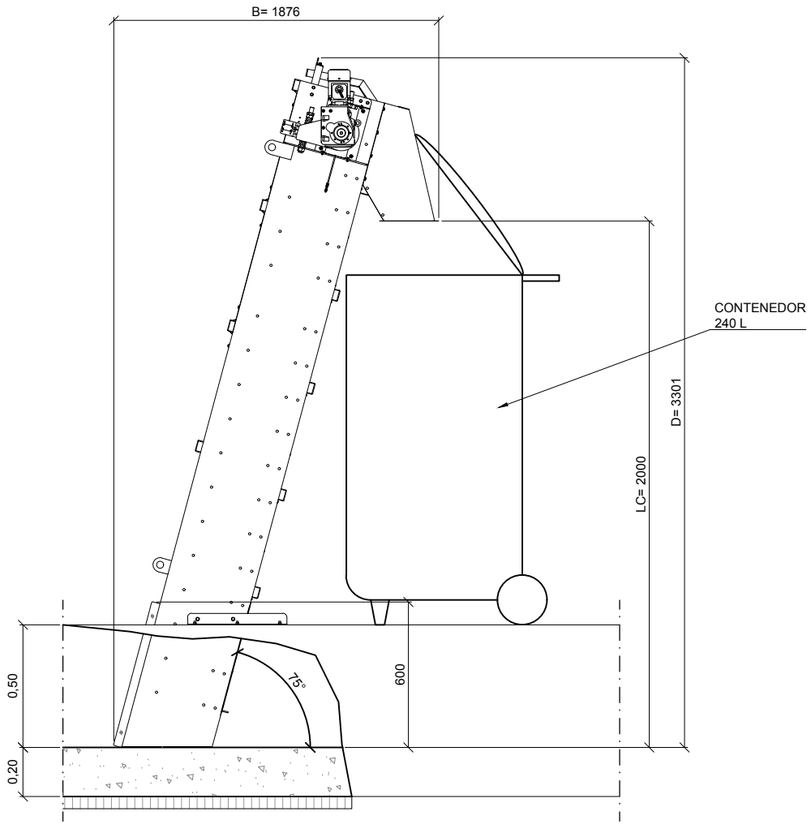

ALZADO
ESCALA 1/25

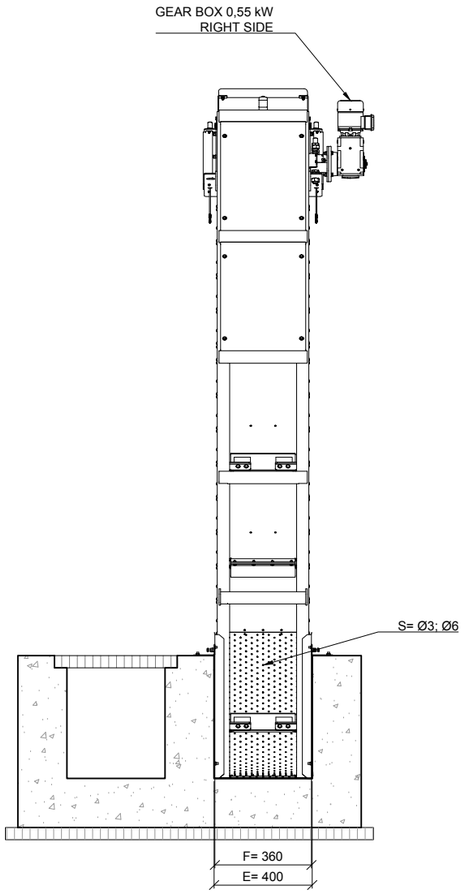

SECCIÓN
ESCALA 1/25

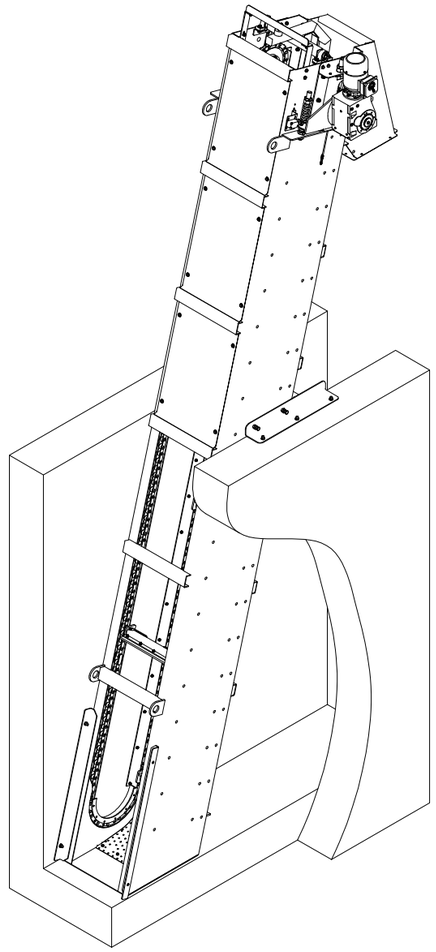

ISOMÉTRICO

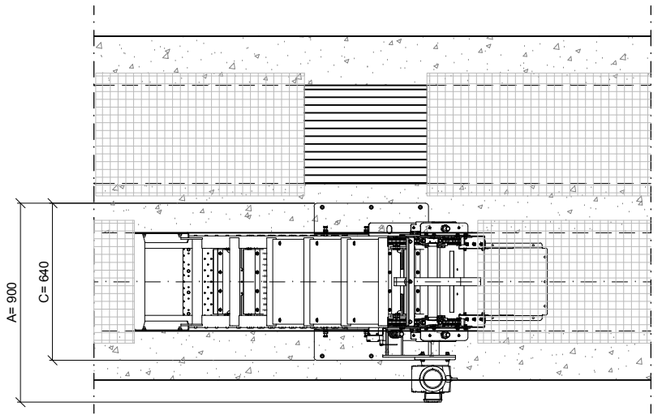

PLANTA
ESCALA 1/25

COLEGIO DE INGENIEROS DE CAMINOS, CANALES Y PUERTOS.
ARAGÓN

Expediente	Fecha
2019/02083/01	03/06/2019

VISADO

Instituto Aragonés del AGUA

PROYECTO DE:

REFORMA DE LA E.D.A.R. DE BÁRDENAS. T.M. EJEA DE LOS CABALLEROS (ZARAGOZA)

CLAVE:

EL INGENIERO AUTOR DEL PROYECTO

I.C.C.P.
D. OSCAR RUIZ LOZANO
Colg. 13.443

IDOM

DESIGNACION:

E.D.A.R.
TÁMIZ INCLINADO

ESCALA:

1:25

0 0,1 0,2 0,3 0,4 0,5

Din A3 | GRAFICA

SUSTITUYE A:	Nº DE PLANO:	FECHA:
	14	FEBRERO 2019
SUSTITUIDO POR:		PAGINA: 14

GOBIERNO DE ARAGON
Departamento de Desarrollo Rural y Sostenibilidad

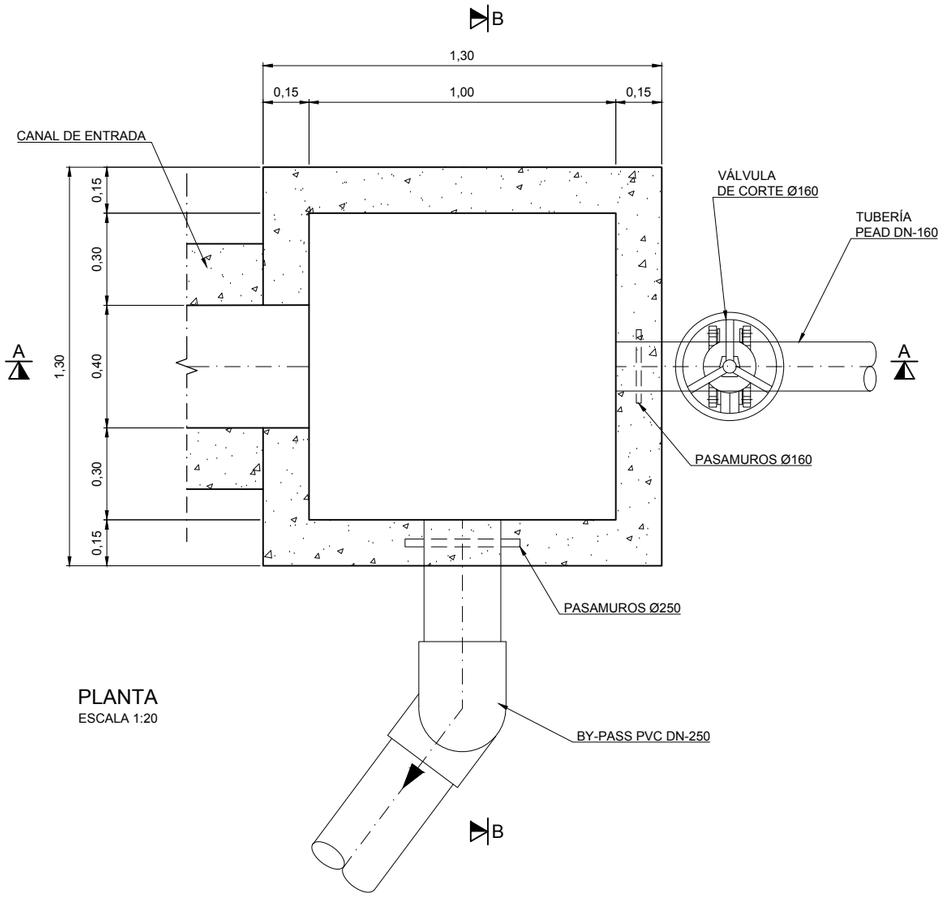

PLANTA
ESCALA 1:20

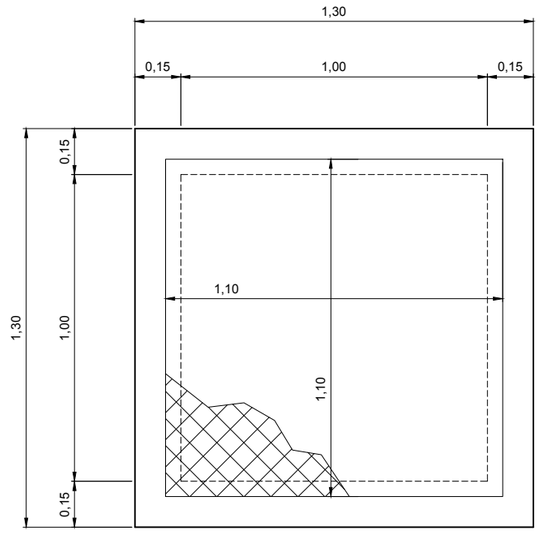

PLANTA CUBIERTA
ESCALA 1:20

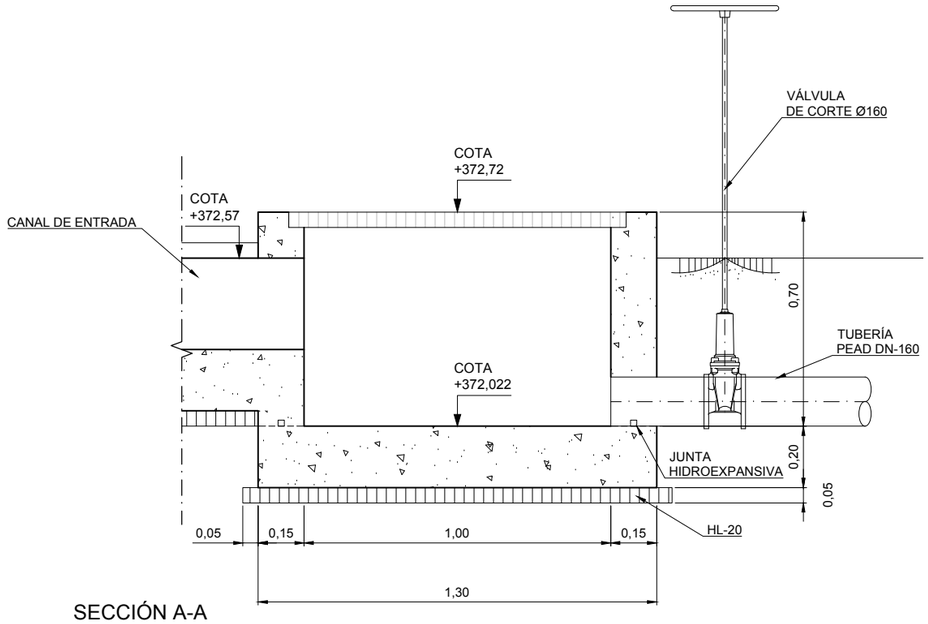

SECCIÓN A-A
ESCALA 1:20

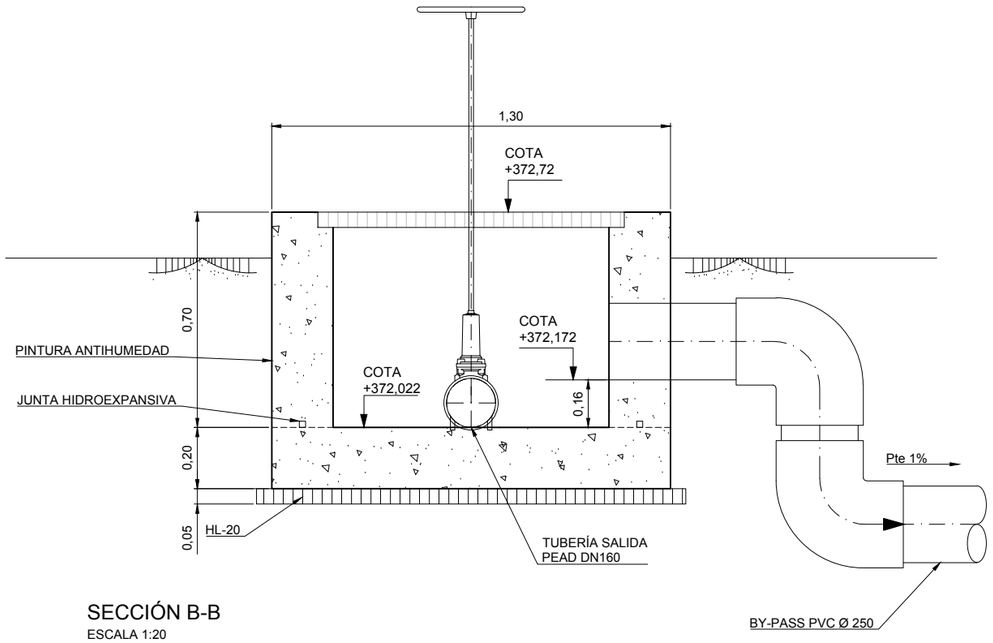

SECCIÓN B-B
ESCALA 1:20

COLEGIO DE INGENIEROS DE CAMINOS, CANALES Y PUERTOS.
ARAGÓN
Expediente: **2019/02083/01**
Fecha: **03/06/2019**
VISADO

Instituto Aragonés del AGUA

PROYECTO DE:
REFORMA DE LA E.D.A.R. DE BÁRDENAS. T.M. EJEA DE LOS CABALLEROS (ZARAGOZA)

CLAVE:

EL INGENIERO AUTOR DEL PROYECTO
I.C.C.P.
D. OSCAR RUIZ LOZANO
Colg. 13.443

IDOM

DESIGNACION:
E.D.A.R. ARQUETA BY-PASS

ESCALA: **1:20**
0 0,1 0,2 0,3 0,4
Din A3 GRAFICA

SUSTITUYE A:	Nº DE PLANO:	FECHA: FEBRERO 2019
SUSTITUIDO POR:	15	PAGINA: 15

GOBIERNO DE ARAGON
Departamento de Desarrollo Rural y Sostenibilidad

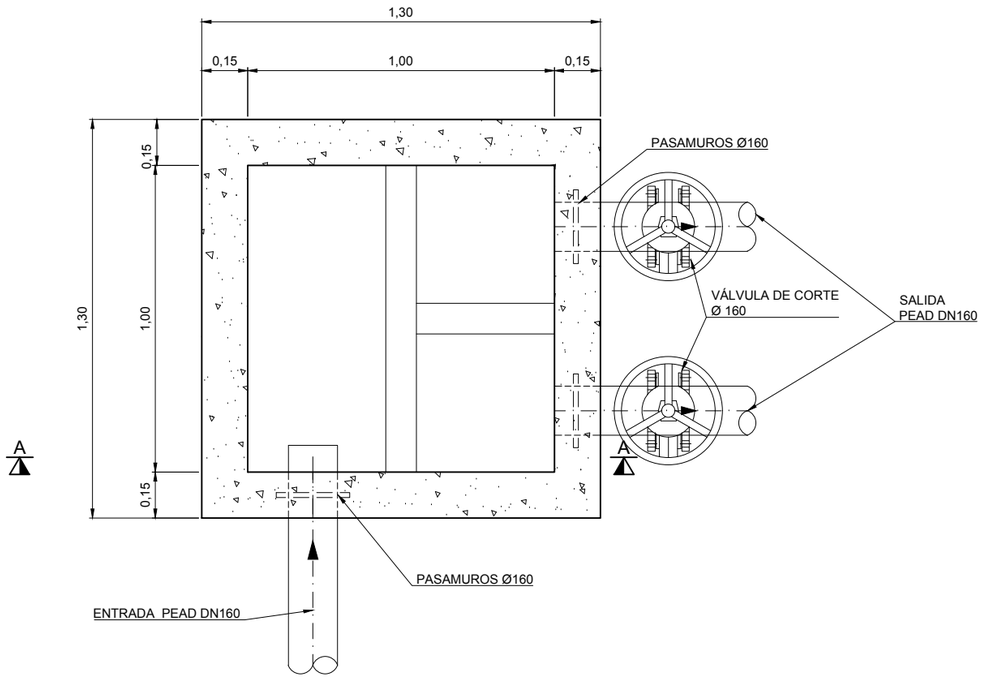

PLANTA
ESCALA 1:40

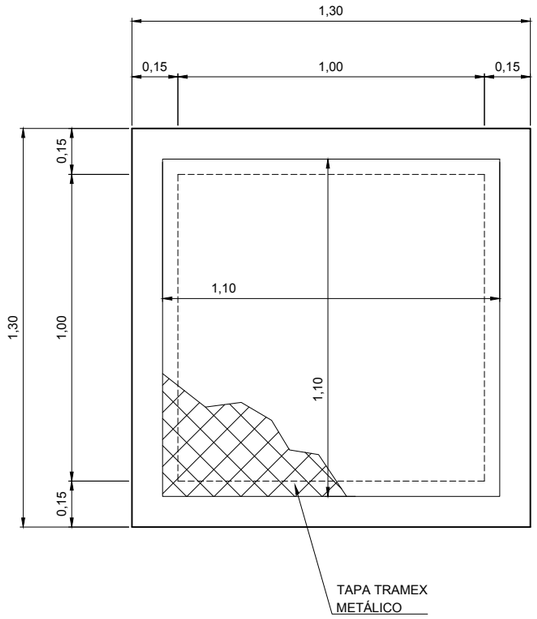

PLANTA CUBIERTA
ESCALA 1:40

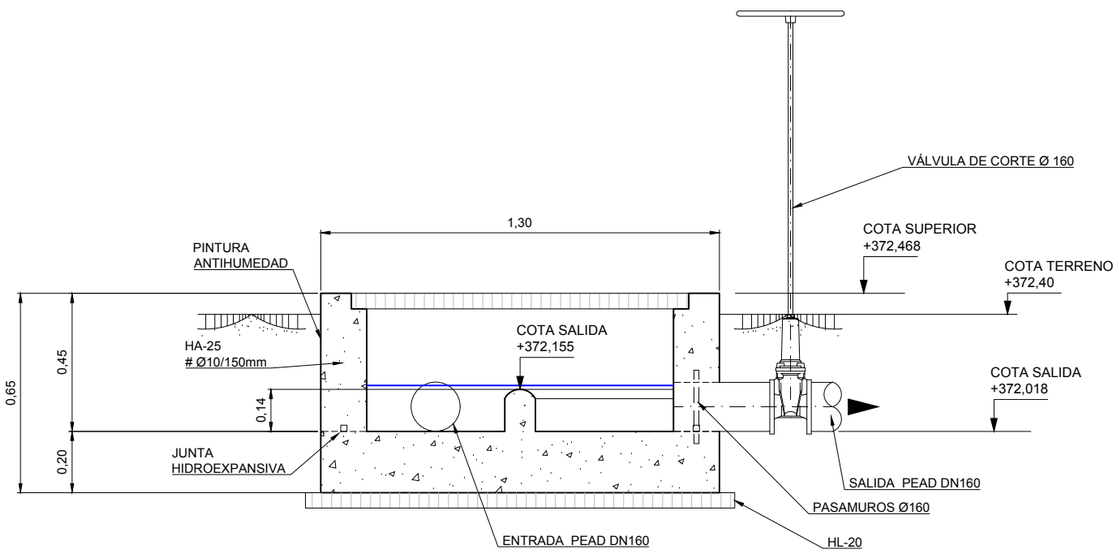

SECCIÓN A-A
ESCALA 1:20

COLEGIO DE INGENIEROS DE CAMINOS, CANALES Y PUERTOS.
ARAGÓN

Expediente	Fecha
2019/02083/01	03/06/2019

VISADO

Instituto Aragonés del AGUA

PROYECTO DE:

REFORMA DE LA E.D.A.R. DE BÁRDENAS. T.M. EJEA DE LOS CABALLEROS (ZARAGOZA)

CLAVE:

EL INGENIERO AUTOR DEL PROYECTO

I.C.C.P.
D. OSCAR RUIZ LOZANO
Colg. 13.443

IDOM

DESIGNACION:

E.D.A.R. ARQUETA ENTRADA REACTOR BIOLÓGICO

ESCALA:

1:20

0 0,1 0,2 0,3 0,4

Din A3 GRAFICA

SUSTITUYE A:	Nº DE PLANO:	FECHA:
	16	FEBRERO 2019
SUSTITUIDO POR:		PAGINA: 16

GOBIERNO DE ARAGON
Departamento de Desarrollo Rural y Sostenibilidad

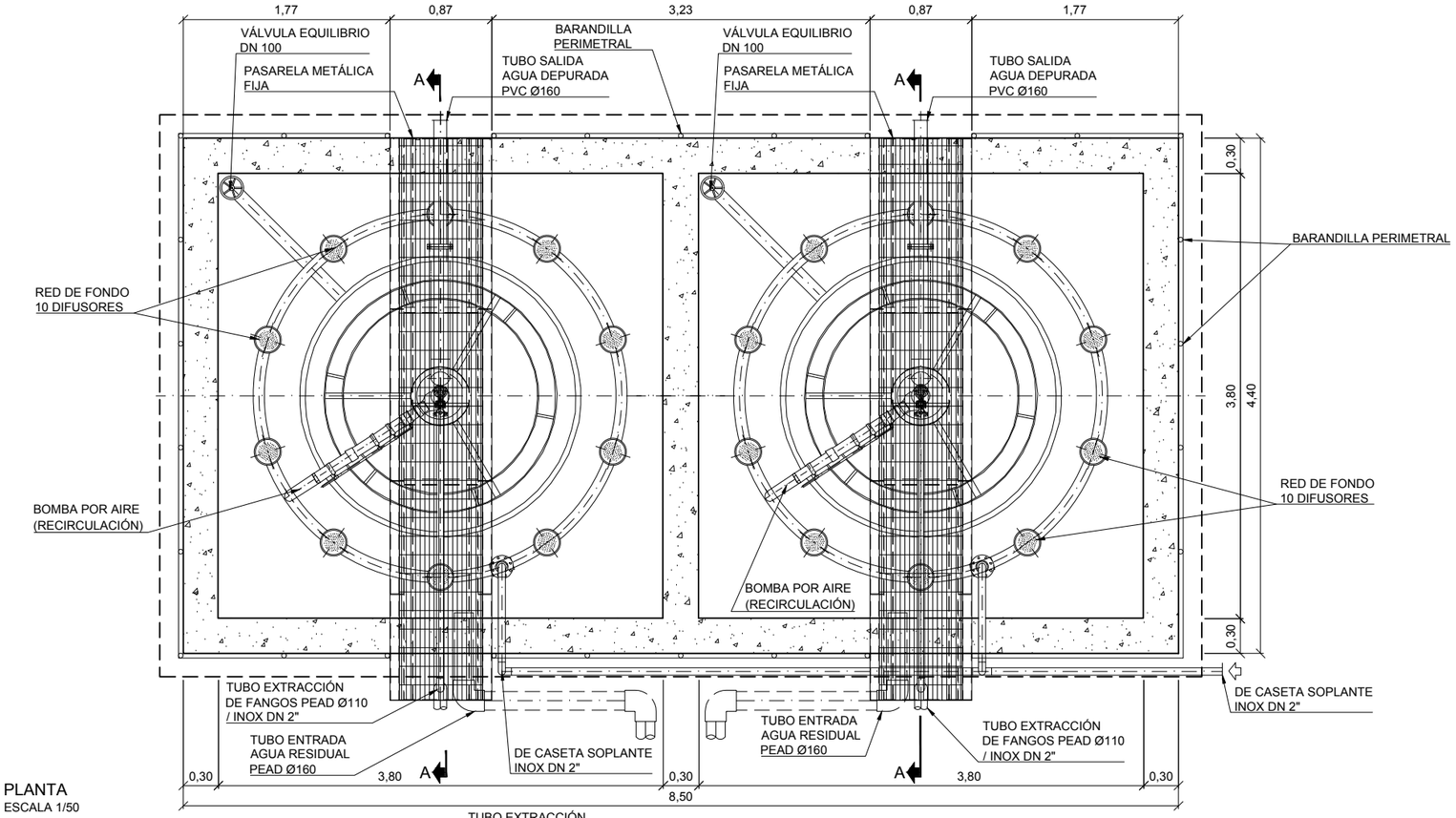

PLANTA
ESCALA 1/50

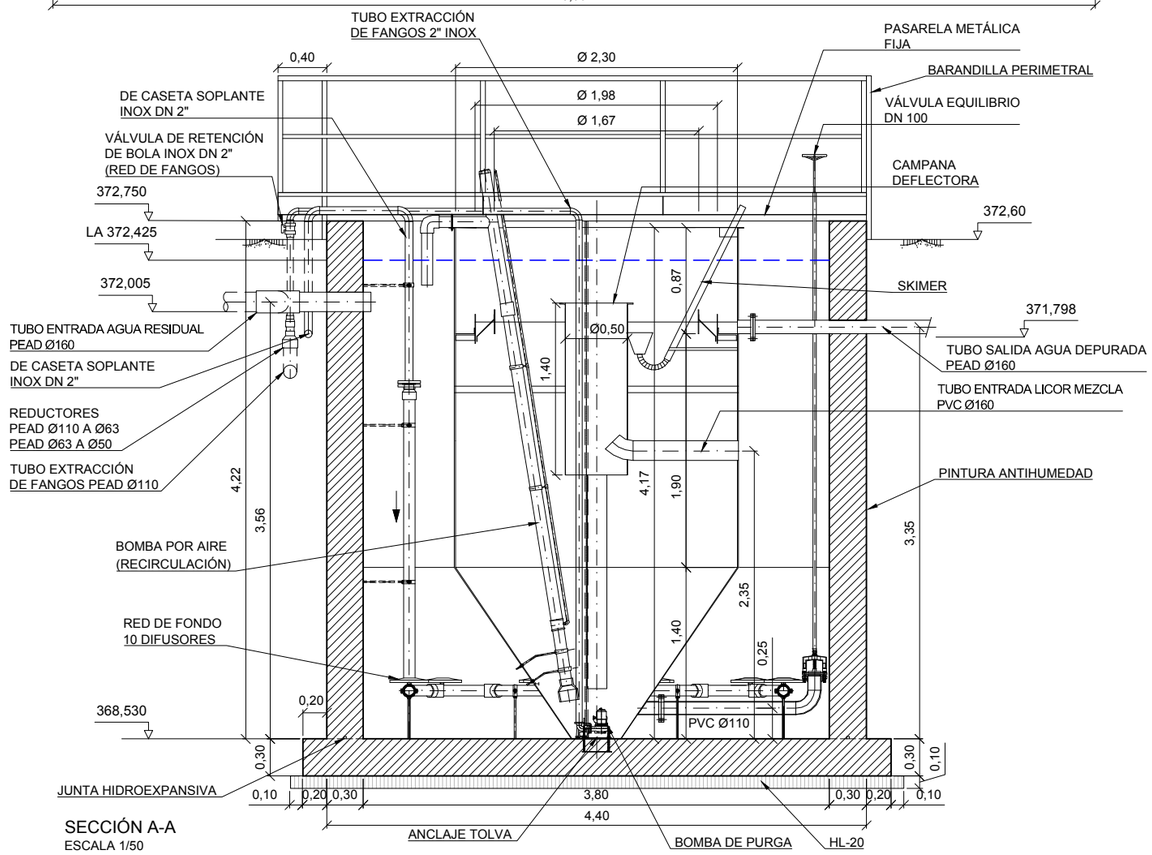

SECCIÓN A-A
ESCALA 1/50

NOTA:
RED DE TUBERÍAS AL AIRE LIBRE EN ACERO INOXIDABLE
RED DE TUBERÍAS ENTERRADAS PEAD/PVC

COLEGIO DE INGENIEROS DE CAMINOS, CANALES Y PUERTOS.
ARAGÓN

Expediente	Fecha
2019/02083/01	03/06/2019

VISADO

Instituto Aragonés del AGUA

PROYECTO DE:

REFORMA DE LA E.D.A.R. DE BÁRDENAS. T.M. EJEA DE LOS CABALLEROS (ZARAGOZA)

CLAVE:

EL INGENIERO AUTOR DEL PROYECTO

I.C.C.P.
D. OSCAR RUIZ LOZANO
Colg. 13.443

IDOM

DESIGNACION:

E.D.A.R. - REACTOR BIOLÓGICO Y DECANTADOR SECUNDARIO - FORMAS

ESCALA:

S/E

0 0,5 1 1,5 2

Din A3 GRAFICA

SUSTITUYE A:	Nº DE PLANO:	FECHA:
	17.1	FEBRERO 2019
SUSTITUIDO POR:		PAGINA: 17

GOBIERNO DE ARAGON
Departamento de Desarrollo Rural y Sostenibilidad

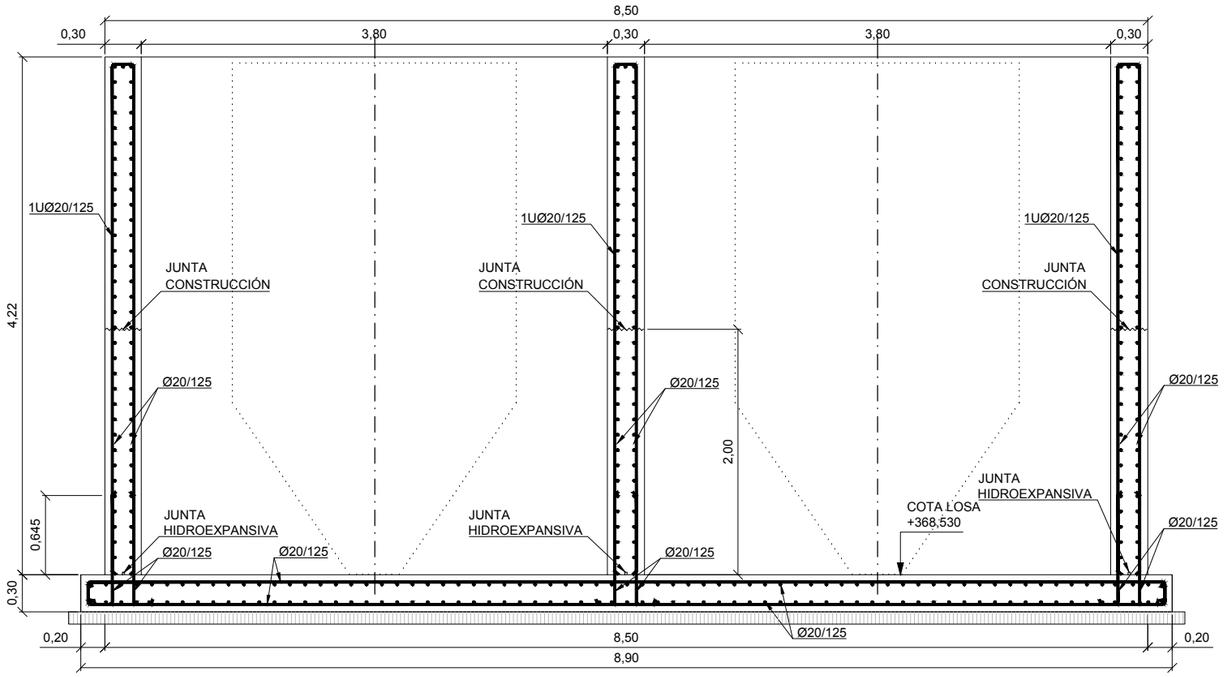

SECCIÓN B-B
ESCALA 1/50

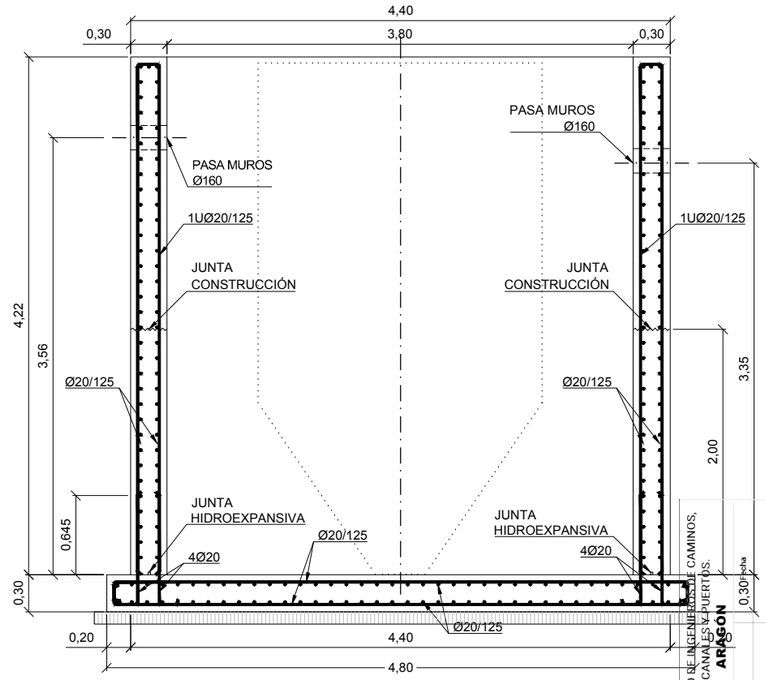

SECCIÓN A-A
ESCALA 1/50

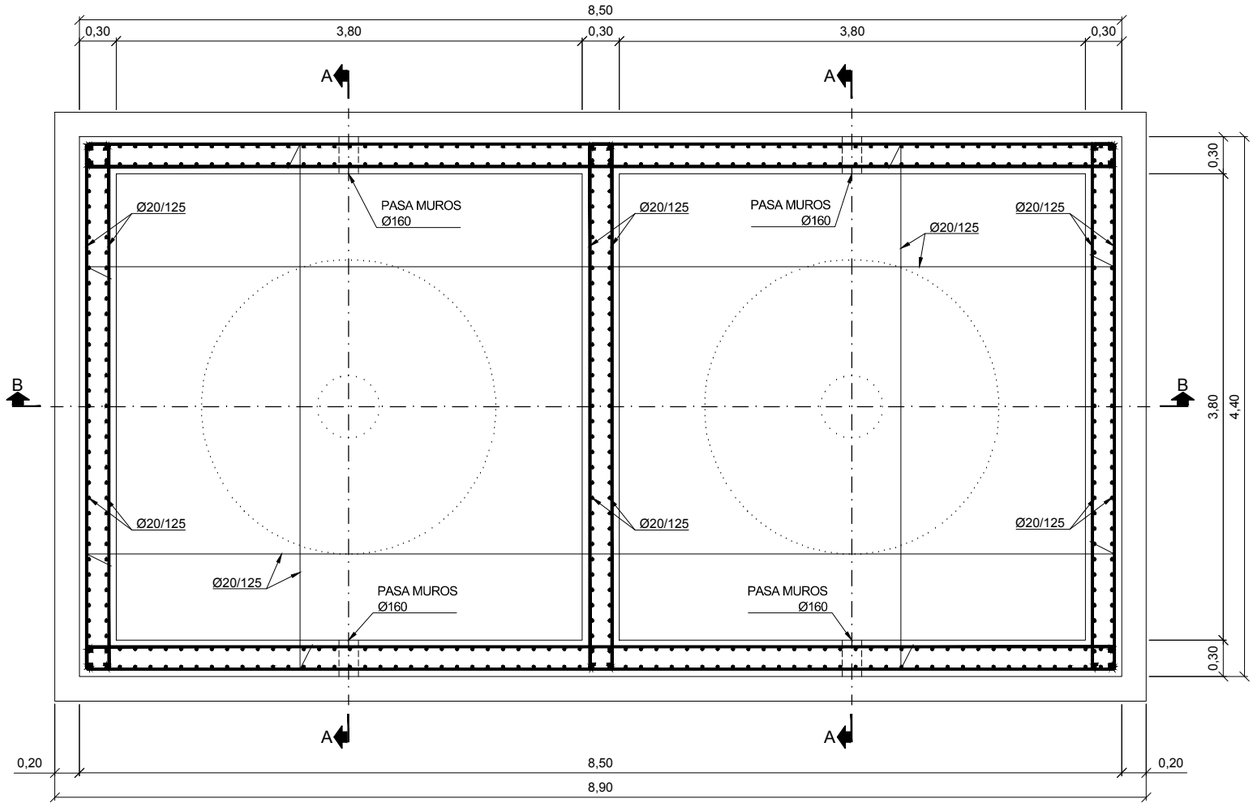

PLANTA
ESCALA 1/50

NOTA
RECUBRIMIENTO MÍNIMO DE LA ARMADURA DE 5cm DE ESPESOR
LONGITUD DE PATILLAS DE 140 mm

COLEGIO DE INGENIEROS DE CAMINOS, CANALES Y PUERTOS.
ARAGON
Expediente 2019/02083/01
Fecha 03/06/2019
VISADO

Instituto Aragonés del AGUA

PROYECTO DE:
REFORMA DE LA E.D.A.R. DE BÁRDENAS. T.M. EJEA DE LOS CABALLEROS (ZARAGOZA)

CLAVE:

EL INGENIERO AUTOR DEL PROYECTO
I.C.C.P.
D. OSCAR RUIZ LOZANO
Colg. 13.443

IDOM

DESIGNACION:
E.D.A.R. REACTOR BIOLÓGICO Y DECANTADOR SECUNDARIO - ARMADURA

ESCALA:
S/E
0 0,5 1 1,5 2
Din A3 GRAFICA

SUSTITUYE A:	Nº DE PLANO:	FECHA: FEBRERO 2019
SUSTITUIDO POR:	17.2	PAGINA: 18

GOBIERNO DE ARAGON
Departamento de Desarrollo Rural y Sostenibilidad

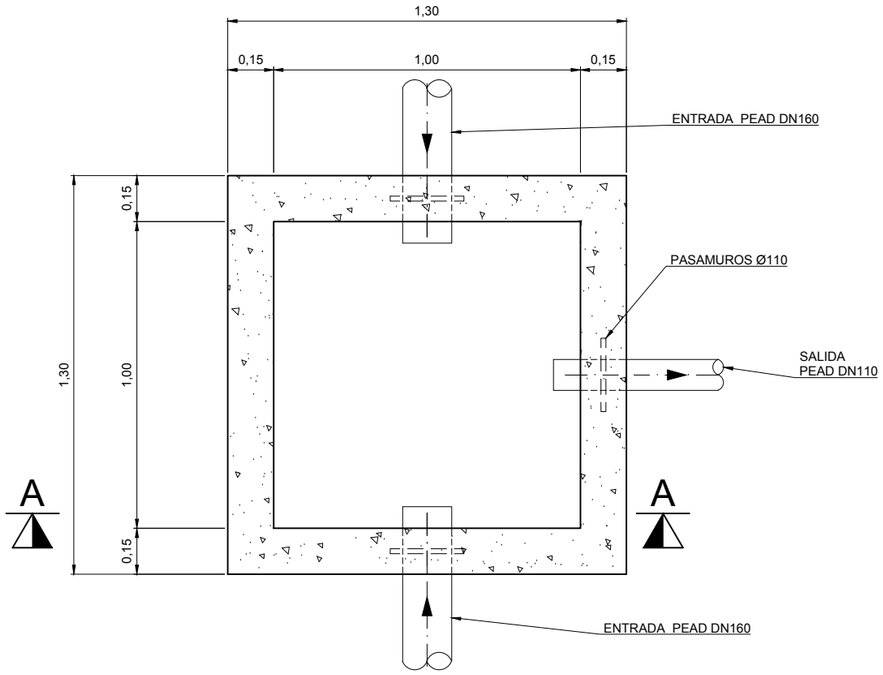

PLANTA
ESCALA 1:40

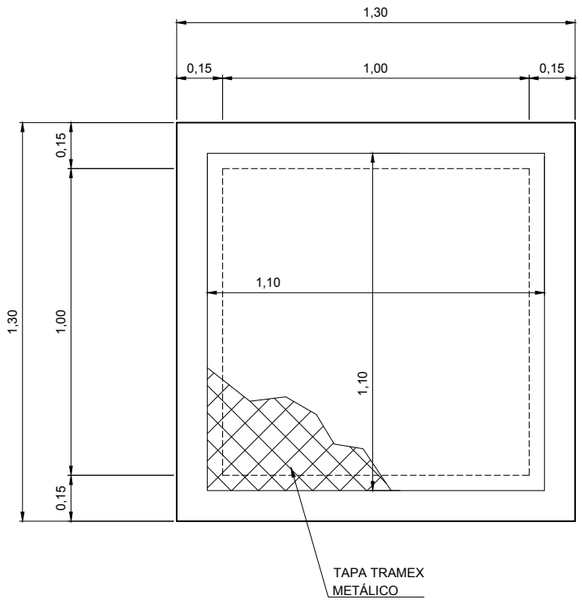

PLANTA CUBIERTA
ESCALA 1:40

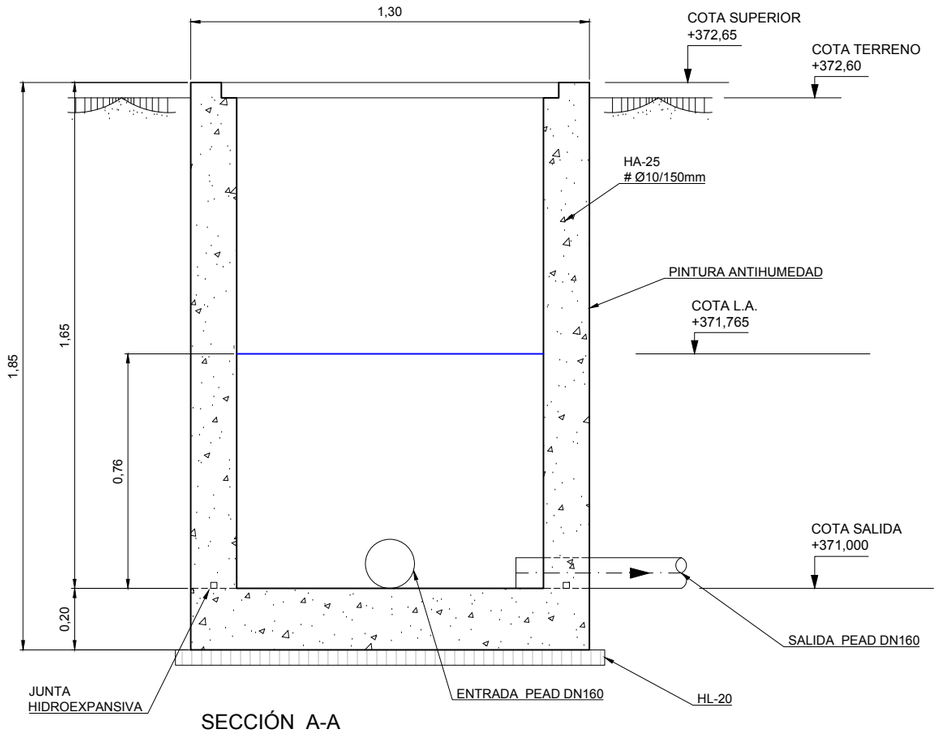

SECCIÓN A-A
ESCALA 1:40

COLEGIO DE INGENIEROS DE CAMINOS, CANALES Y PUERTOS.
ARAGÓN

Expediente	Fecha
2019/02083/01	03/06/2019

VISADO

Instituto Aragonés del AGUA

PROYECTO DE:

REFORMA DE LA E.D.A.R. DE BÁRDENAS. T.M. EJEA DE LOS CABALLEROS (ZARAGOZA)

CLAVE:

EL INGENIERO AUTOR DEL PROYECTO

I.C.C.P.
D. OSCAR RUIZ LOZANO
Colg. 13.443

IDOM

DESIGNACION:

E.D.A.R. ARQUETA SALIDA REACTOR BIOLÓGICO

ESCALA: 1:20 — 0 0,1 0,2 0,3 0,4

Din A3 — GRAFICA

SUSTITUYE A:	Nº DE PLANO:	FECHA:
	18	FEBRERO 2019
SUSTITUIDO POR:		PAGINA: 19

GOBIERNO DE ARAGON
Departamento de Desarrollo Rural y Sostenibilidad

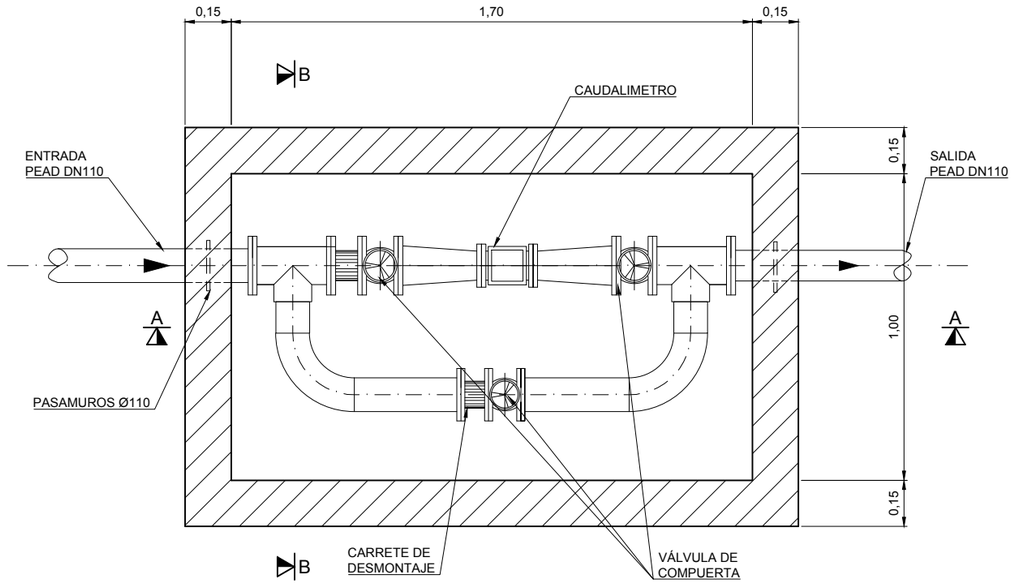

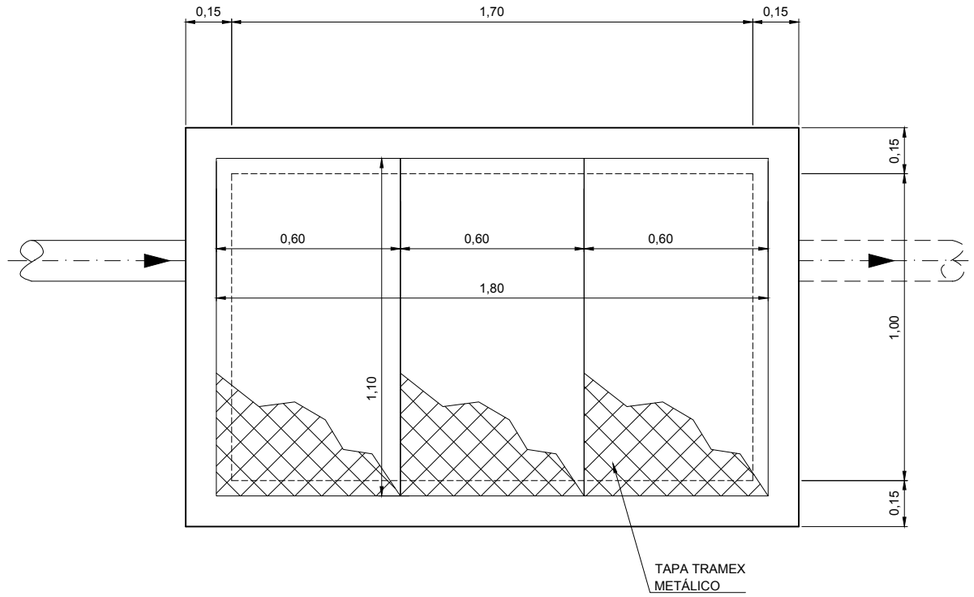

PLANTA CUBIERTA
ESCALA 1:20

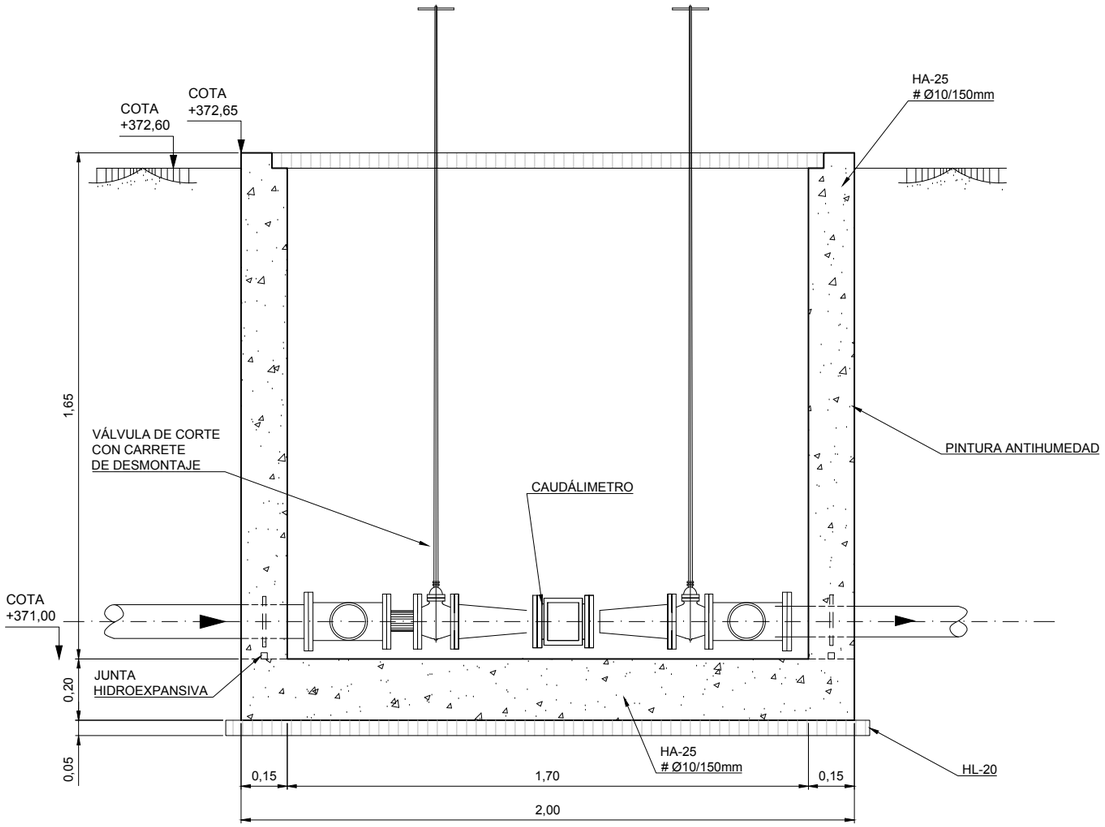

SECCIÓN A-A
ESCALA 1:40

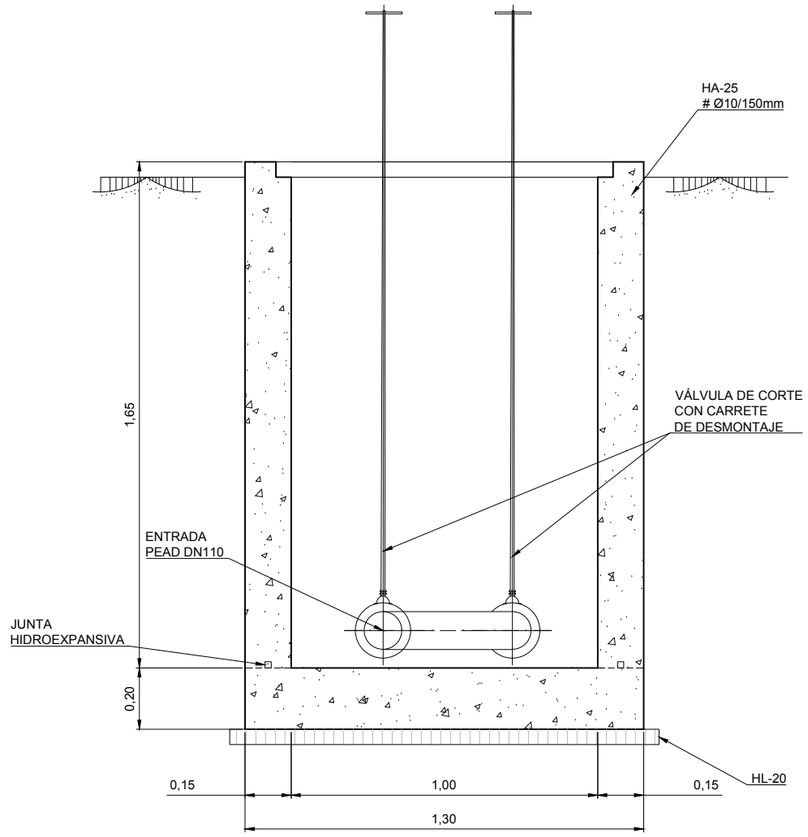

SECCIÓN B-B
ESCALA 1:40

COLEGIO DE INGENIEROS DE CAMINOS, CANALES Y PUERTOS.
ARAGÓN

Expediente	Fecha
2019/02083/01	03/06/2019

VISADO

Instituto Aragonés del AGUA

PROYECTO DE:

REFORMA DE LA E.D.A.R. DE BÁRDENAS. T.M. EJEA DE LOS CABALLEROS (ZARAGOZA)

CLAVE:

EL INGENIERO AUTOR DEL PROYECTO

I.C.C.P.
D. OSCAR RUIZ LOZANO
Colg. 13.443

IDOM

DESIGNACION:

E.D.A.R.
ARQUETA CAUDALIMETRO AGUA DEPURADA

ESCALA:
1:20
0 0,1 0,2 0,3 0,4

Din A3 GRAFICA

SUSTITUYE A:	Nº DE PLANO:	FECHA:
	19	FEBRERO 2019
SUSTITUIDO POR:		PAGINA: 20

GOBIERNO DE ARAGON
Departamento de Desarrollo Rural y Sostenibilidad

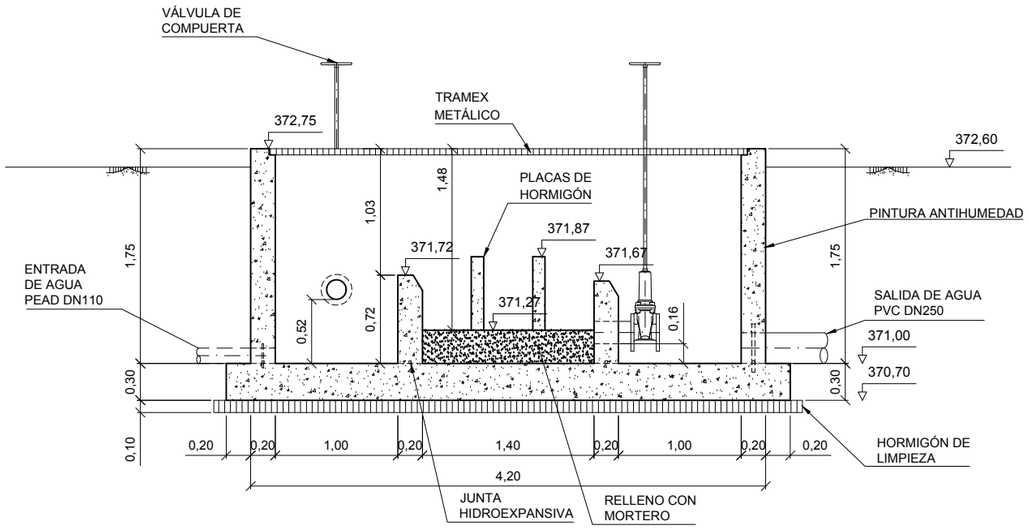

SECCIÓN A-A
ESCALA: 1:50

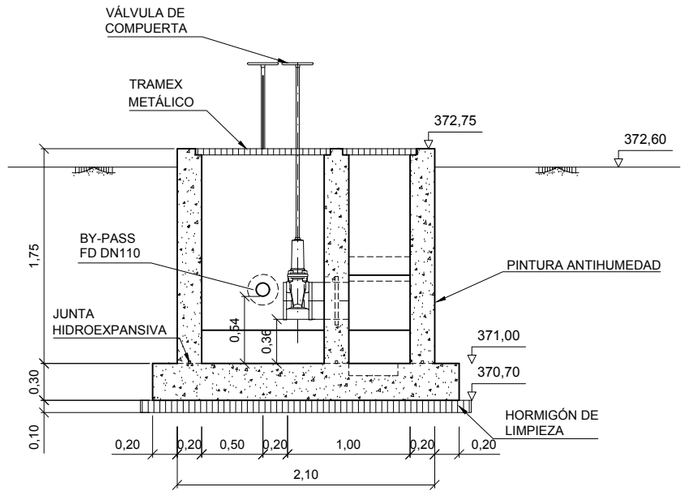

SECCIÓN B-B
ESCALA: 1:50

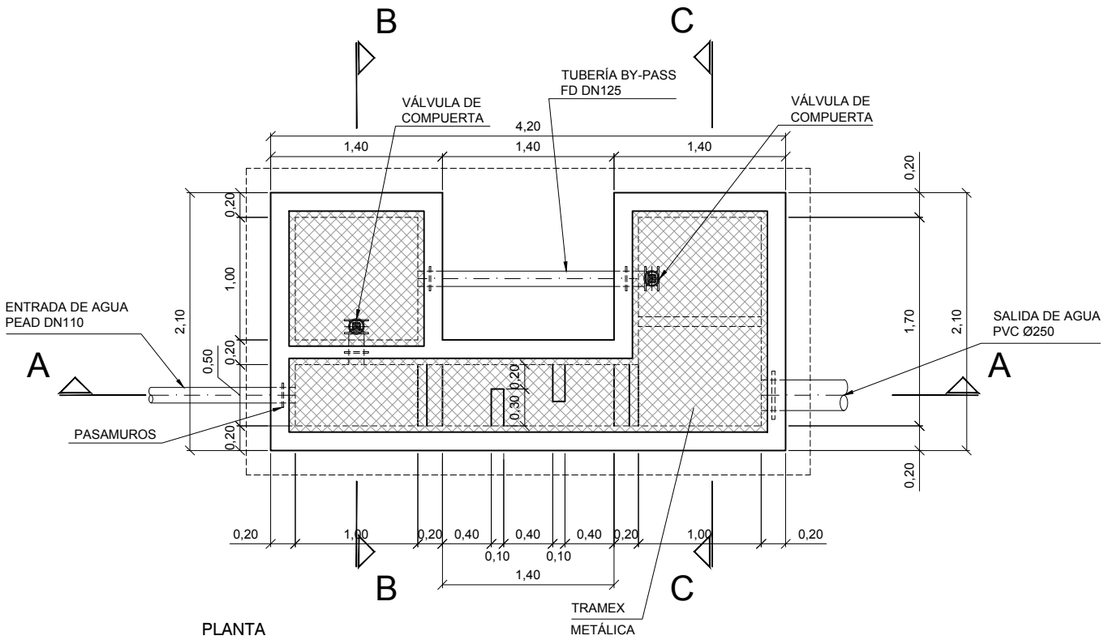

PLANTA
ESCALA: 1:50

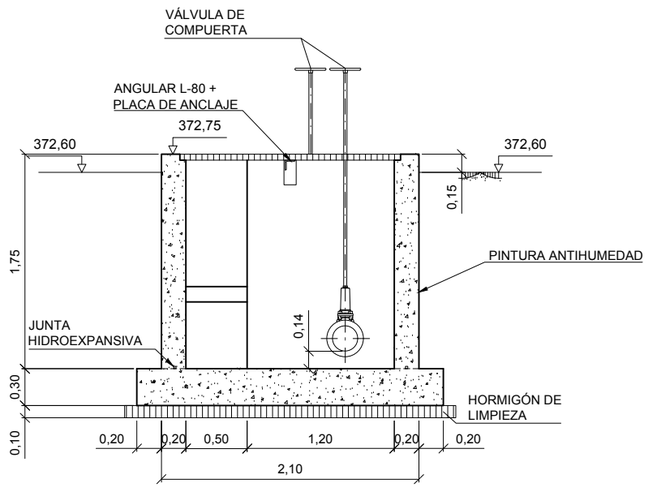

SECCIÓN C-C
ESCALA: 1:50

COLEGIO DE INGENIEROS DE CAMINOS, CANALES Y PUERTOS.
ARAGÓN

Expediente	Fecha
2019/02083/01	03/06/2019

VISADO

Instituto Aragonés del AGUA

PROYECTO DE:

REFORMA DE LA E.D.A.R. DE BÁRDENAS. T.M. EJEA DE LOS CABALLEROS (ZARAGOZA)

CLAVE:

EL INGENIERO AUTOR DEL PROYECTO

I.C.C.P.
D. OSCAR RUIZ LOZANO
Colg. 13.443

IDOM

DESIGNACION:

E.D.A.R. CANAL DE CLORACIÓN FORMAS

ESCALA: 1:25 — 0 0,1 0,2 0,3 0,4 0,5

Din A3 — GRAFICA

SUSTITUYE A:	Nº DE PLANO:	FECHA:
	20.1	FEBRERO 2019
SUSTITUIDO POR:		PAGINA: 21

GOBIERNO DE ARAGON
Departamento de Desarrollo Rural y Sostenibilidad

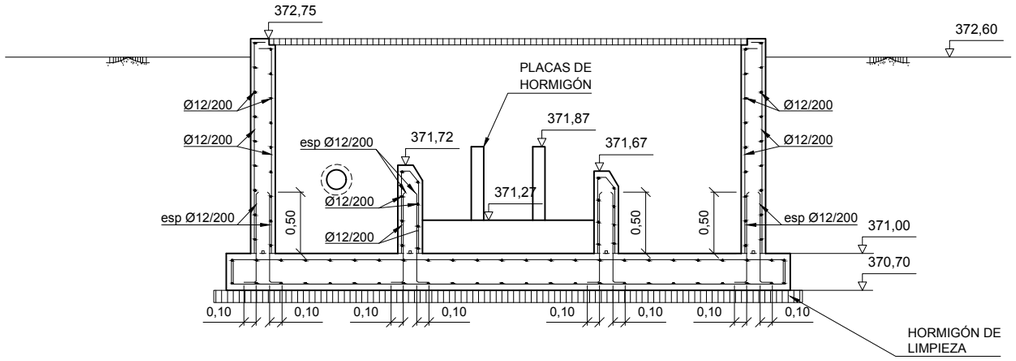

SECCIÓN A-A
ESCALA: 1:50

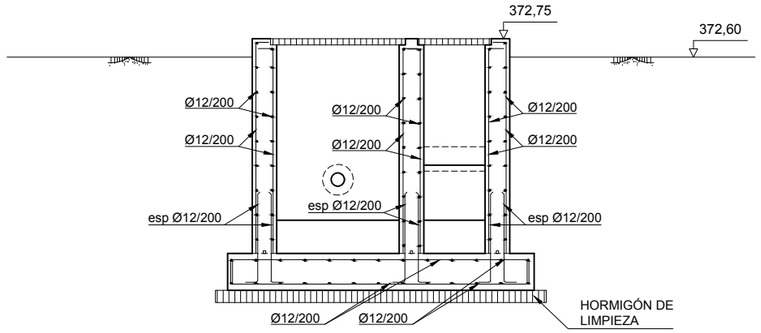

SECCIÓN B-B
ESCALA: 1:50

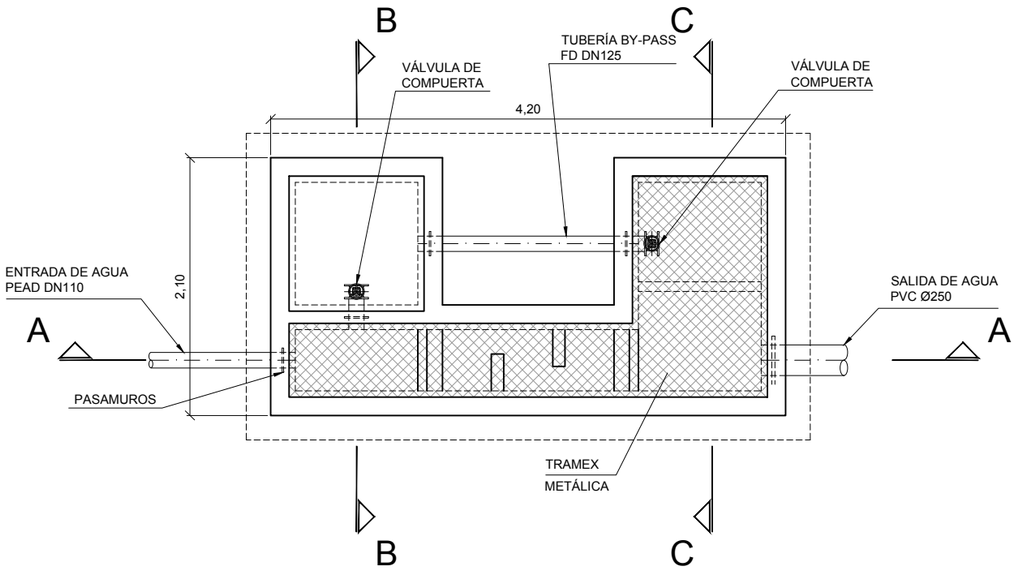

PLANTA
ESCALA: 1:50

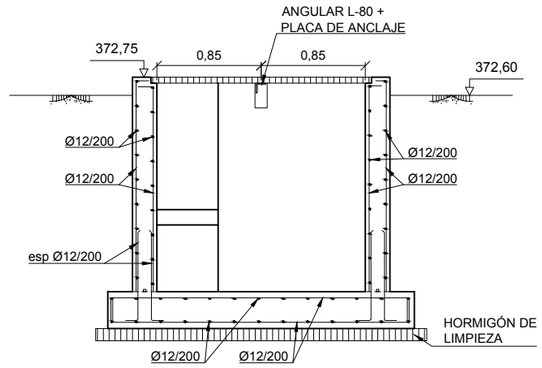

SECCIÓN C-C
ESCALA: 1:50

COLEGIO DE INGENIEROS DE CAMINOS, CANALES Y PUERTOS.
ARAGÓN

Expediente	Fecha
2019/02083/01	03/06/2019

VISADO

Instituto Aragonés del AGUA

PROYECTO DE:

REFORMA DE LA E.D.A.R. DE BÁRDENAS. T.M. EJEA DE LOS CABALLEROS (ZARAGOZA)

CLAVE:

EL INGENIERO AUTOR DEL PROYECTO

I.C.C.P.
D. OSCAR RUIZ LOZANO
Colg. 13.443

IDOM

DESIGNACION:

E.D.A.R. CANAL DE CLORACIÓN ARMADURAS

ESCALA: 1:50

0 0,25 0,5 0,75 1

Din A3 — GRAFICA

SUSTITUYE A:	Nº DE PLANO:	FECHA:
	20.2	FEBRERO 2019
SUSTITUIDO POR:		PAGINA: 22

GOBIERNO DE ARAGON
Departamento de Desarrollo Rural y Sostenibilidad

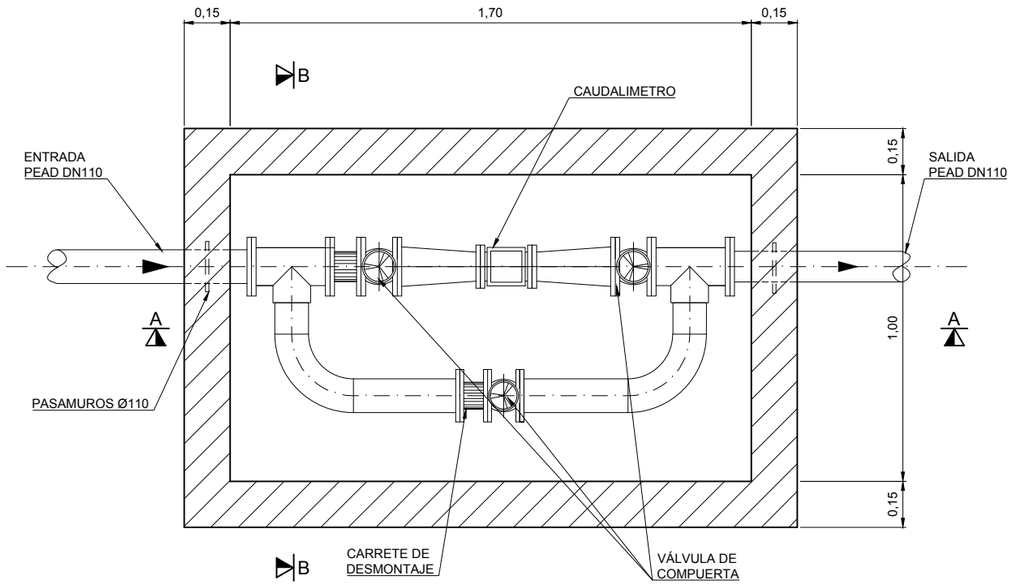

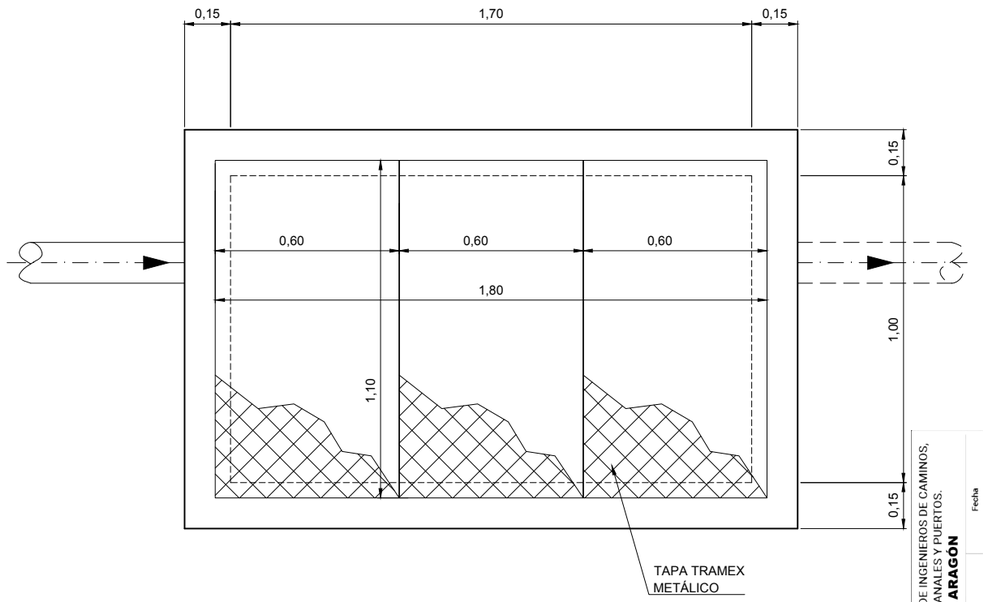

PLANTA CUBIERTA
ESCALA 1:20

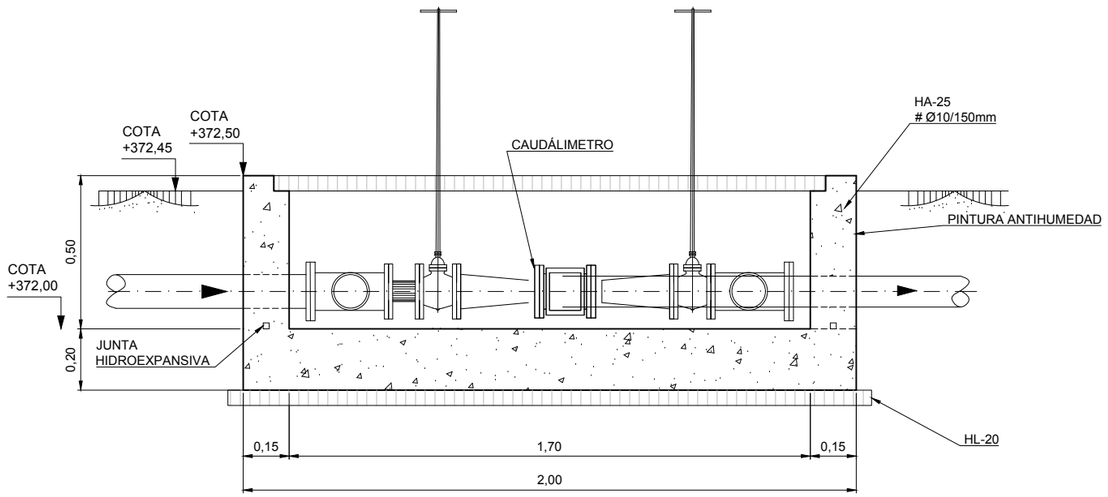

SECCIÓN A-A
ESCALA 1:40

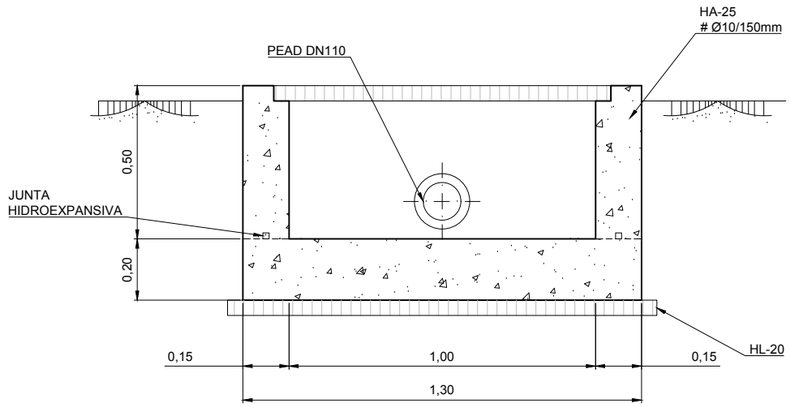

SECCIÓN B-B
ESCALA 1:40

COLEGIO DE INGENIEROS DE CAMINOS, CANALES Y PUERTOS.
ARAGÓN
Expediente: **2019/02083/01**
Fecha: **03/06/2019**
VISADO

Instituto Aragonés del AGUA

PROYECTO DE:
REFORMA DE LA E.D.A.R. DE BÁRDENAS. T.M. EJEA DE LOS CABALLEROS (ZARAGOZA)

CLAVE:

EL INGENIERO AUTOR DEL PROYECTO
I.C.C.P.
D. OSCAR RUIZ LOZANO
Colg. 13.443

IDOM

DESIGNACION:
E.D.A.R. ARQUETA CAUDALIMETRO FANGOS

ESCALA: 1:20 (0 0,1 0,2 0,3 0,4)
Din A3 — GRAFICA

SUSTITUYE A:
SUSTITUIDO POR:
Nº DE PLANO: **21**
FECHA: FEBRERO 2019
PAGINA: 23

GOBIERNO DE ARAGON
Departamento de Desarrollo Rural y Sostenibilidad

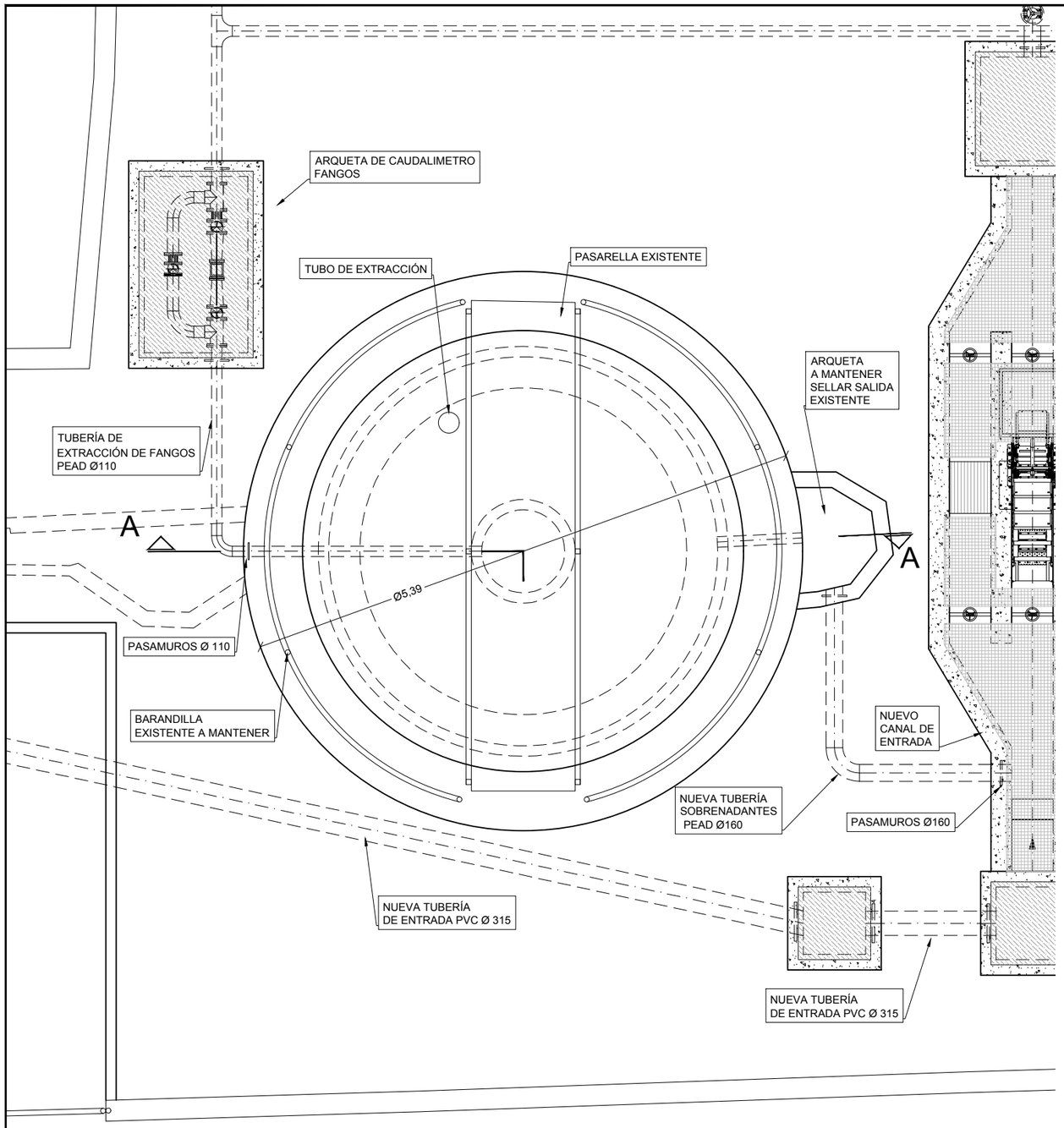

PLANTA "IMHOFF EXISTENTE"

ESCALA 1:50

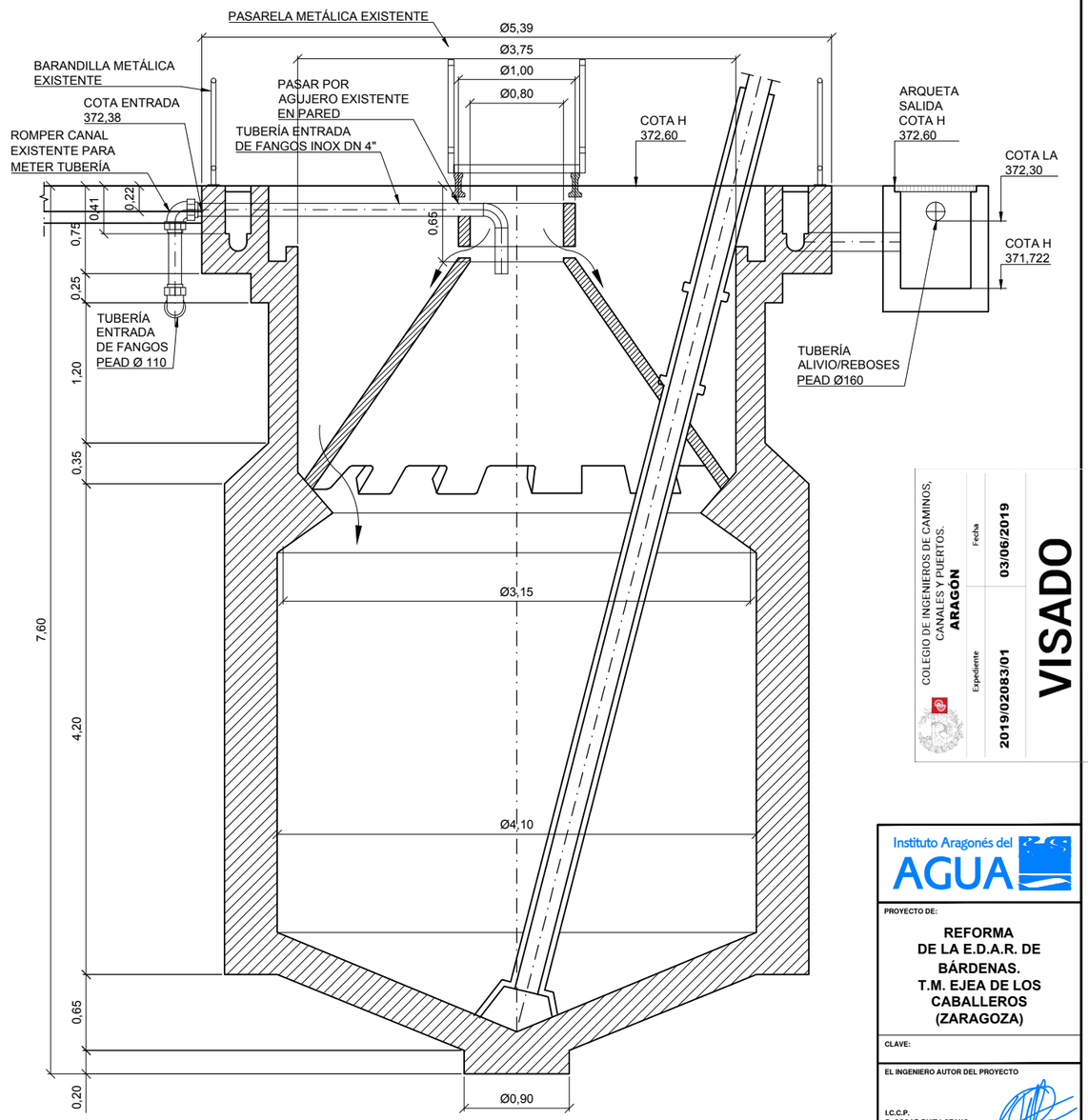

SECCIÓN A-A "IMHOFF EXISTENTE"

ESCALA 1:50

COLEGIO DE INGENIEROS DE CAMINOS, CANALES Y PUERTOS.
ARAGÓN

Expediente	Fecha
2019/02083/01	03/06/2019

VISADO

Instituto Aragonés del AGUA

PROYECTO DE:

REFORMA DE LA E.D.A.R. DE BÁRDENAS. T.M. EJEA DE LOS CABALLEROS (ZARAGOZA)

CLAVE:

EL INGENIERO AUTOR DEL PROYECTO

I.C.C.P.
D. OSCAR RUIZ LOZANO
Colg. 13.443

IDOM

DESIGNACION:

E.D.A.R. DEPÓSITO "IMHOFF" EXISTENTE

ESCALA: 1:50

0 0,25 0,5 0,75 1

Din A3 — GRAFICA

SUSTITUYE A:	Nº DE PLANO:	FECHA:
	22	FEBRERO 2019
SUSTITUIDO POR:		PAGINA: 24

GOBIERNO DE ARAGON
Departamento de Desarrollo Rural y Sostenibilidad

RED DE ABASTECIMIENTO

TUBERÍA PEAD DN 40

ARQUETA 400x400mm

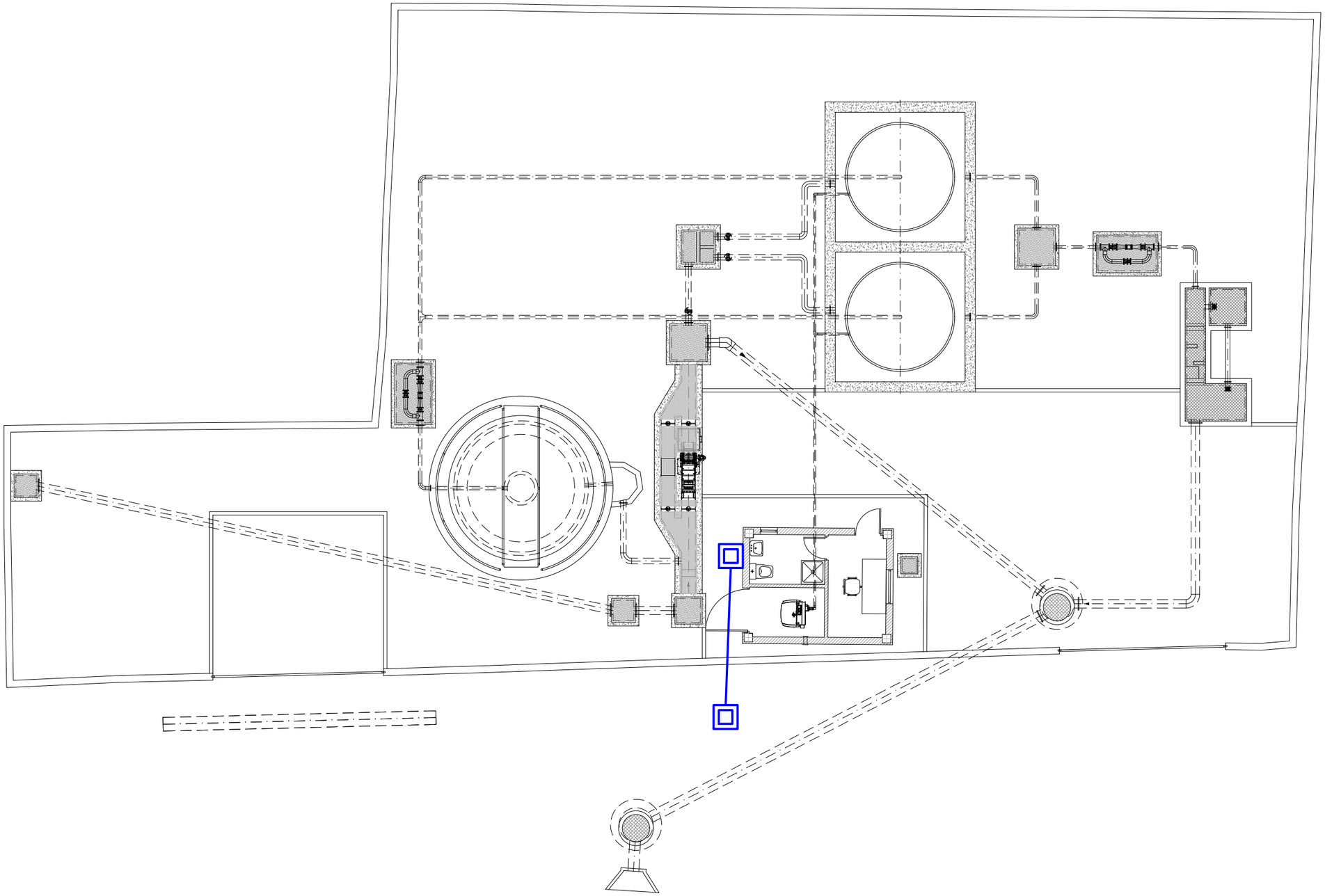

COLEGIO DE INGENIEROS DE CAMINOS, CANALES Y PUERTOS.
ARAGÓN

Expediente	Fecha
2019/02083/01	03/06/2019

VISADO

Instituto Aragonés del AGUA

PROYECTO DE:

REFORMA DE LA E.D.A.R. DE BÁRDENAS. T.M. EJEA DE LOS CABALLEROS (ZARAGOZA)

CLAVE:

EL INGENIERO AUTOR DEL PROYECTO

I.C.C.P.
D. OSCAR RUIZ LOZANO
Colg. 13.443

IDOM

DESIGNACION:

E.D.A.R. RED ABASTECIMIENTO PLANTA

ESCALA:

1:125

0 0,5 1 1,5 2

Din A3 GRAFICA

SUSTITUYE A:	Nº DE PLANO:	FECHA: FEBRERO 2019
SUSTITUIDO POR:	23	PAGINA: 25

GOBIERNO DE ARAGON
Departamento de Desarrollo Rural y Sostenibilidad

RED DE FUERZA / INSTRUMENTACIÓN

- CANALIZACIÓN RED ELÉCTRICA / INSTRUMENTACIÓN
- ARQUETA RED ELÉCTRICA / INSTRUMENTACIÓN
- CUADRO ELÉCTRICO

ALIMENTACIÓN A RECEPTORES DE FUERZA						
Cod.	Descripción	Desde	P (kW)	Cable (Cu)	Protección	Calibre (A)
CGBT	DERIVACIÓN	CSPM	10	RV-K 4x1x50+TT	FUS gG	63
1	TAMIZ	CGBT	0,37	RV-K 4G2.5	Gmot	1,3
2.1	BOMBA DE FANGOS 1	CGBT	0,37	RV-K 4G2.5	Gmot	1,3
2.2	BOMBA DE FANGOS 2	CGBT	0,37	RV-K 4G2.5	Gmot	1,3
3	SOPLANTE	CGBT	3	RV-K 5G2.5	Gmot	5,5
4	Extractor	CGBT	0,12	RV-K 5G2.5	Gmot	1,3
--	Fza. Edificio	CGBT	2	RV-K 5G2.5	Aut_C	16
--	Alumbrado	CGBT	0,5	RV-K 5G2.5	Aut_C	10
--	Alumb. Exterior	CGBT	0,5	RV-K 5G2.5	Aut_C	10

NOTAS
- Circuitos de cable de cobre RV-K 06/1kV instalado sobre bandeja o en zanja enterrada bajo tubo protector de PVC.
- Además de la respectiva protección individual contra sobrecorrientes y cortocircuitos, todas las líneas tendrán su protección diferencial independiente.
- Para los circuitos generales de fuerza y alumbrado se utilizará cable de cobre tipo RV-K 06/1kV, no admitiendose caídas de tensión superiores al 3% en circuitos de alumbrado y 5% en circuitos de fuerza.

INSTRUMENTACIÓN	
Cod.	Descripción
I1	Nivel Ultrasónico
I2	Sonda de Oxígeno Disuelto
I3	Caudalimetro electromagnético Fangos
I4	Caudalimetro electromagnético Línea salida

DETALLE ZANJA BAJO CALZADA
BAJA TENSIÓN 2 TUBOS
ESCALA 1:20

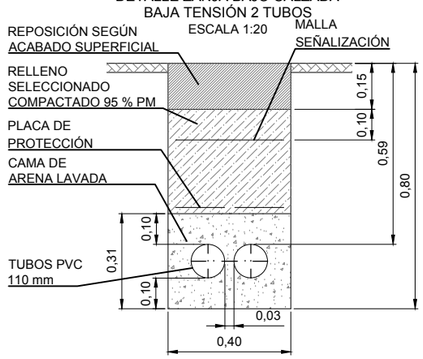

DETALLE ZANJA BAJO ZONA GRAVA
BAJA TENSIÓN 4 TUBOS
ESCALA 1:20

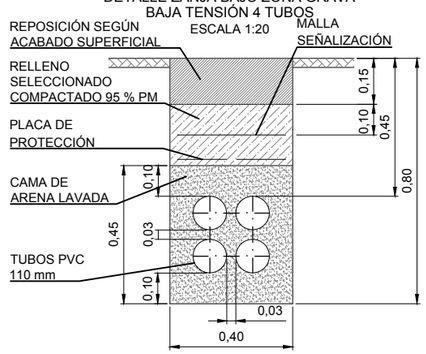

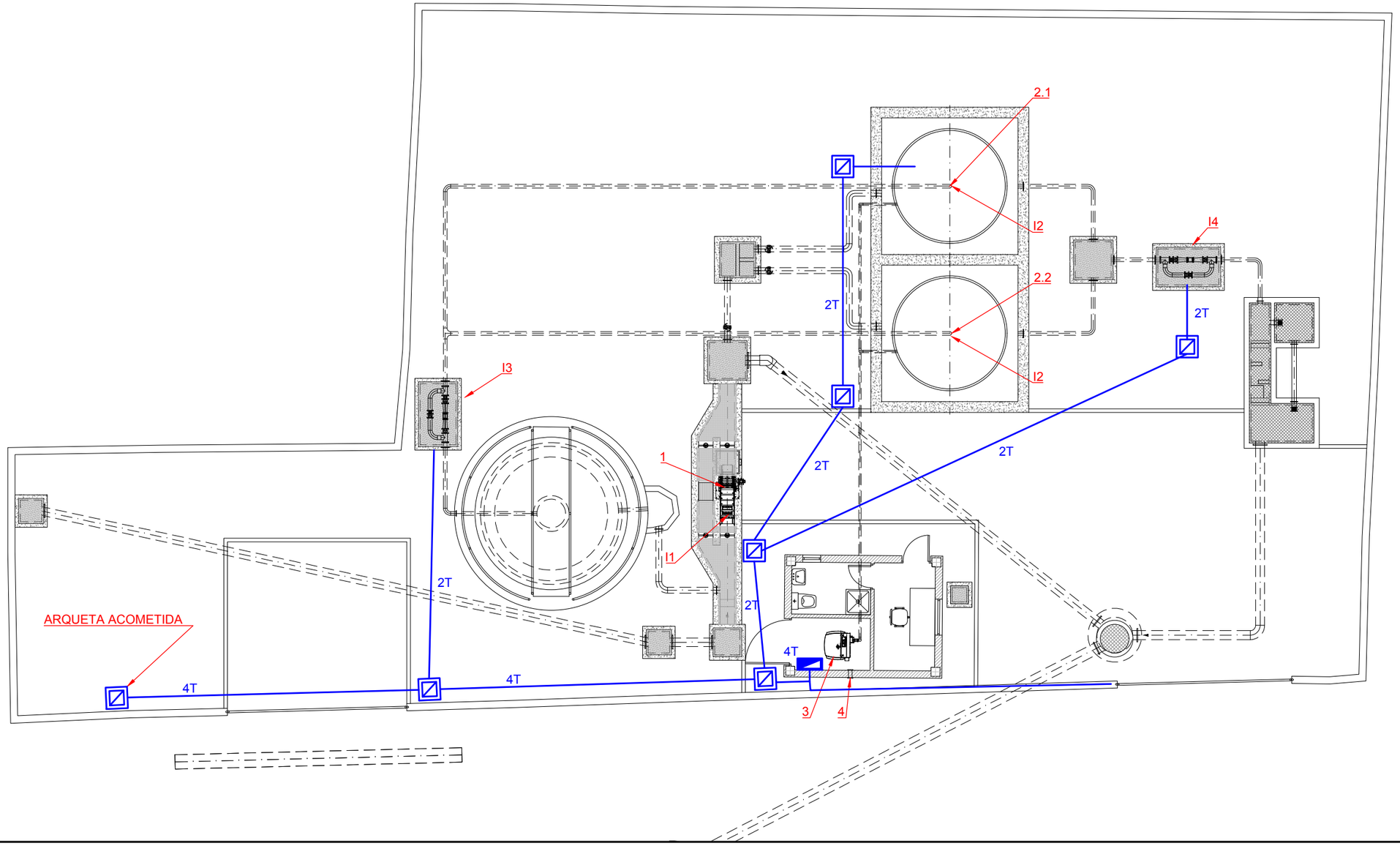

COLEGIO DE INGENIEROS DE CAMINOS, CANALES Y PUERTOS.
ARAGÓN
Expediente 2019/02083/01
Fecha 03/06/2019
VISADO

Instituto Aragonés del AGUA

PROYECTO DE:
REFORMA DE LA E.D.A.R. DE BÁRDENAS. T.M. EJEA DE LOS CABALLEROS (ZARAGOZA)

CLAVE:

EL INGENIERO AUTOR DEL PROYECTO
I.C.C.P.
D. OSCAR RUIZ LOZANO
Colg. 13.443

IDOM

DESIGNACION:
E.D.A.R.
RED ELÉCTRICA
PLANTA DE FUERZA

ESCALA: 1:125 (0 0,5 1 1,5 2)
Din A3 GRAFICA

SUSTITUYE A:
SUSTITUIDO POR:
Nº DE PLANO: 24.1
FECHA: FEBRERO 2019
PAGINA: 26

GOBIERNO DE ARAGON
Departamento de Desarrollo Rural y Sostenibilidad

RED DE ALUMBRADO

- CANALIZACIÓN RED ELÉCTRICA (FUERZA)
- ARQUETA RED ELÉCTRICA
- CUADRO ELÉCTRICO
- FOCO EXTERIOR

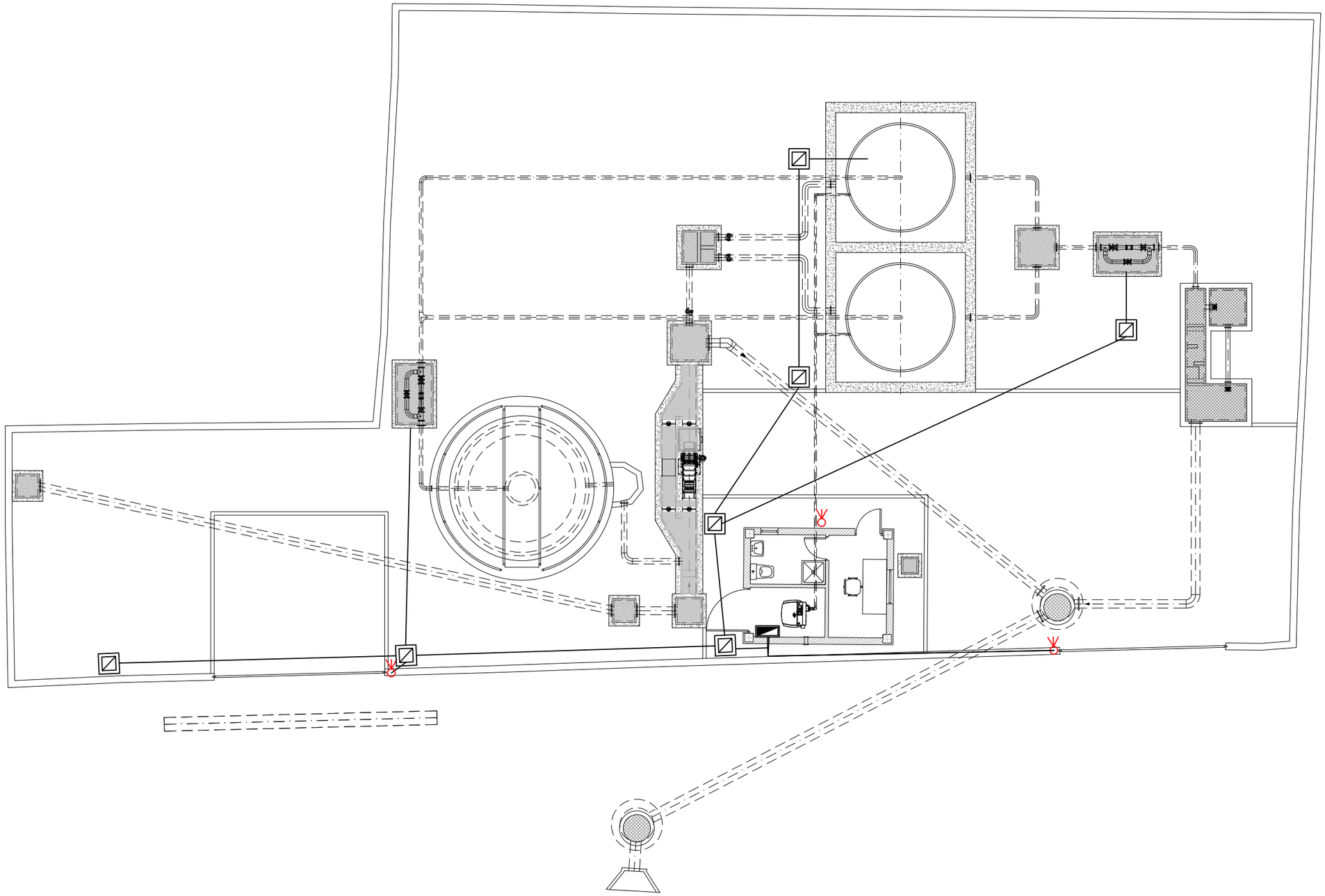

COLEGIO DE INGENIEROS DE CAMINOS, CANALES Y PUERTOS.
ARAGÓN

Expediente	Fecha
2019/02083/01	03/06/2019

VISADO

Instituto Aragonés del AGUA

PROYECTO DE:

REFORMA DE LA E.D.A.R. DE BÁRDENAS. T.M. EJEA DE LOS CABALLEROS (ZARAGOZA)

CLAVE:

EL INGENIERO AUTOR DEL PROYECTO

I.C.C.P.
D. OSCAR RUIZ LOZANO
Colg. 13.443

IDOM

DESIGNACION:

**E.D.A.R.
RED ELÉCTRICA
RED ALUMBRADO PLANTA**

ESCALA:

1:125

0 0,5 1 1,5 2

Din A3 | GRAFICA

SUSTITUYE A:	Nº DE PLANO:	FECHA:
	24.2	FEBRERO 2019
SUSTITUIDO POR:		PAGINA: 27

GOBIERNO DE ARAGON
Departamento de Desarrollo Rural y Sostenibilidad

Revisión	A	A	A	A	A	A	A	A	A	A

RED

Reg.de N	TT
Tensión	400 V

DISTRIBUCIÓN

Ag_arriba	CGBT-C001
Localizador	=CT001
Designacion	.
I instalada	6,90 A
I Total	12,41 A
Ik3 máx	804 A
Ik1 máx	420 A
dU máx	Normal 0,95 % / Socorro

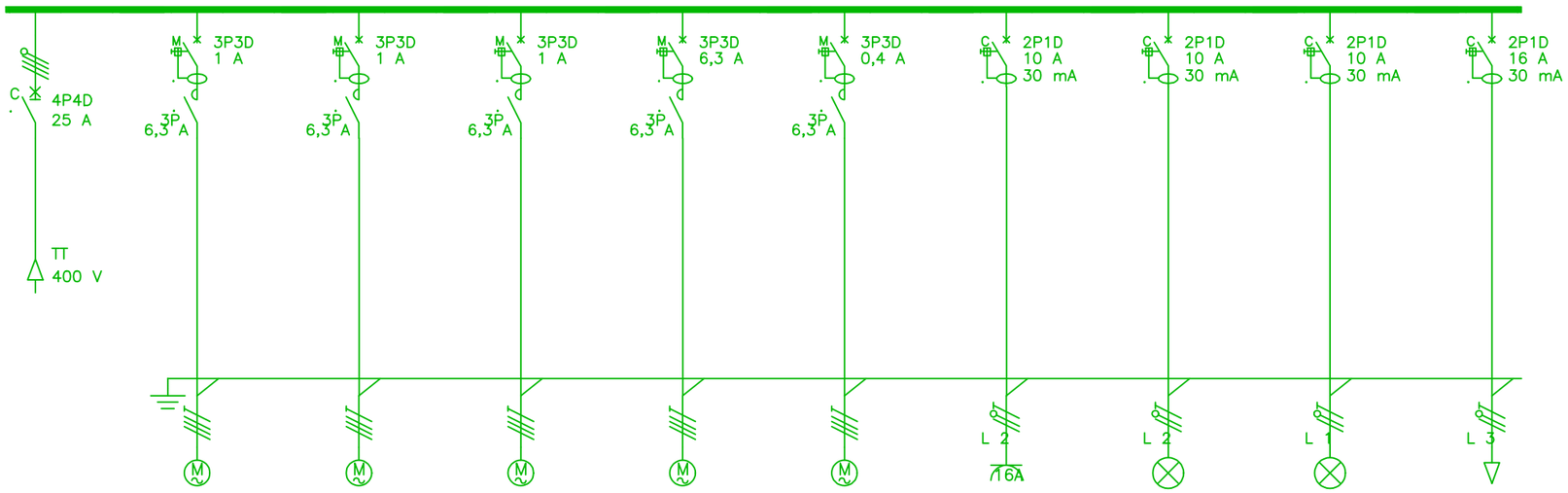

CIRCUITO	Localizador		CGBT-C001		CGBT-M001		CGBT-M002.1		CGBT-M002.2		CGBT-M003		=CGBT-M004		CGBT-TC001		CGBT-AL001		CGBT-AL002		CGBT-VAR001	
	Designación		.		TAMIZ		BOMBA FANGOS 1		BOMBA FANGOS 2		SOPLANTE		EXTRACTOR		Fuerza Edificio		Alumbrado		Alumbrado Exterior		Reserva	
	N°	Consumo	1	6,9A	1	0.37kW	1	0.37kW	1	0.37kW	1	3kW	1	120W	4	2kW	1	0,5kW	1	0,5kW	1	1kW
	Alimentación		Normal		Normal		Normal		Normal		Normal		Normal		Normal		Normal		Normal		Normal	
ENLACE	Jdb Ag_arriba																					
	Tipo		RV 0,6/1 (90°C)		RV 0,6/1 (90°C)		RV 0,6/1 (90°C)		RV 0,6/1 (90°C)		RV 0,6/1 (90°C)		RV 0,6/1 (90°C)		RV 0,6/1 (90°C)		RV 0,6/1 (90°C)		RV 0,6/1 (90°C)			
	Longitud	Alma	740 m	Cobre	10 m	Cobre	20 m	Cobre	20 m	Cobre	4 m	Cobre	5 m	Cobre	10 m	Cobre	10 m	Cobre	10 m	Cobre	0 m	
	L.máx prot.		1164 m (CC)		1485 m (CC)		1485 m (CC)		1485 m (CC)		191 m (CC)		3857 m (CC)		82 m (CC)		49 m (CC)		49 m (CC)		36 m (CC)	
	dU Circuito	dU Total	0,95 %	0,95 %	0,03 %	0,98 %	0,06 %	1,01 %	0,06 %	1,01 %	0,08 %	1,03 %	0,00 %	0,95 %	0,57 %	1,52 %	0,3 %	1,24 %	0,3 %	1,24 %	0 %	0,95 %
	Cable		4X50		4G2,5		4G2,5		4G2,5		4G2,5		4G2,5		3G2,5		3G1,5		3G1,5			
	Neutro	Separado																				
	PE/PEN																					
PROT.	Protección		iC60N		P25M		P25M		P25M		P25M		P25M		iDPN F		iDPN F		iDPN F		iDPN F	
																Vigi DPN A		Vigi DPN A		Vigi DPN A		Vigi DPN A
	Calibre	Ir DDR	25 A		1 A	30 mA	1 A	30 mA	1 A	30 mA	6,3 A	30 mA	0,4 A	30 mA	10 A	30 mA	10 A	30 mA	10 A	30 mA	16 A	30 mA
	Ir	Im / Isd		240 A	0,98 A	12 A	0,98 A	12 A	0,98 A	12 A	6,3 A	75,6 A	0,26 A	4,8 A		100 A		100 A		100 A		160 A
Reparto de fases			123		123		123		123		123		123		2		2		1		3	

COLEGIO DE INGENIEROS DE CAMINOS, CANALES Y PUERTOS. ARAGÓN
Expediente 2019/02083/01
Fecha 03/06/2019
VISADO

Instituto Aragonés del AGUA

PROYECTO DE:
REFORMA DE LA E.D.A.R. DE BÁRDENAS. T.M. EJEA DE LOS CABALLEROS (ZARAGOZA)

CLAVE:

EL INGENIERO AUTOR DEL PROYECTO
I.C.C.P.
D. OSCAR RUIZ LOZANO
Colg. 13.443

IDOM

DESIGNACION:
E.D.A.R.
RED ELÉCTRICA
ESQUEMA UNIFILAR

ESCALA: S/E
Din A3 GRAFICA

SUSTITUYE A:
SUSTITUIDO POR:
Nº DE PLANO: 24.3
FECHA: FEBRERO 2019
PAGINA: 28

GOBIERNO DE ARAGON
Departamento de Desarrollo Rural y Sostenibilidad

RED DE TIERRAS

CONDUCTOR DE COBRE DE 35 mm²

PICA / ELECTRODO PROFUNDO

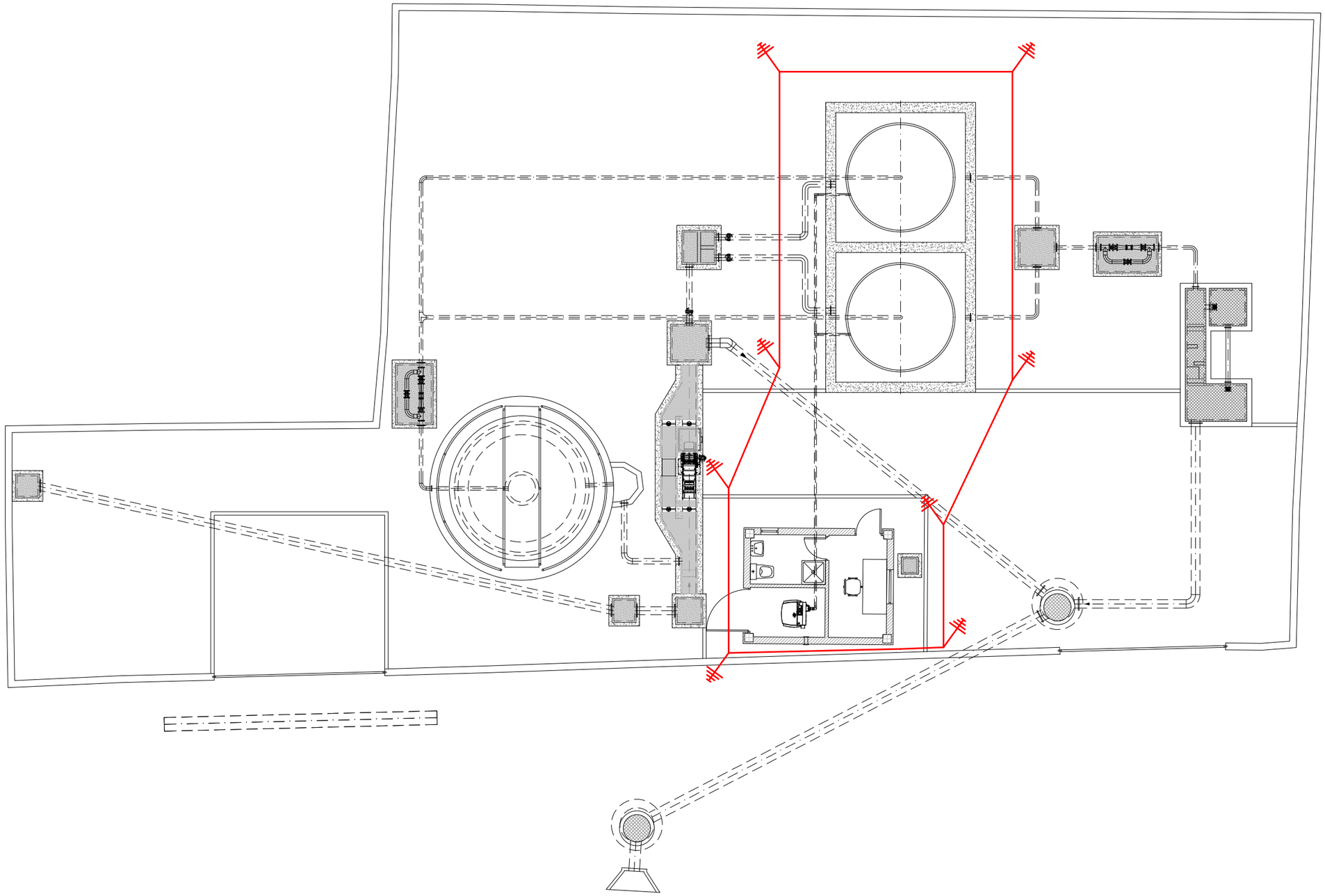

COLEGIO DE INGENIEROS DE CAMINOS, CANALES Y PUERTOS.
ARAGÓN

Expediente	Fecha
2019/02083/01	03/06/2019

VISADO

Instituto Aragonés del AGUA

PROYECTO DE:

REFORMA DE LA E.D.A.R. DE BÁRDENAS. T.M. EJEA DE LOS CABALLEROS (ZARAGOZA)

CLAVE:

EL INGENIERO AUTOR DEL PROYECTO

I.C.C.P.
D. OSCAR RUIZ LOZANO
Colg. 13.443

IDOM

DESIGNACION:

E.D.A.R.
RED ELÉCTRICA
RED DE TIERRAS

ESCALA:

1:125

0 0,5 1 1,5 2

Din A3 | GRAFICA

SUSTITUYE A:	Nº DE PLANO:	FECHA: FEBRERO 2019
SUSTITUIDO POR:	24.4	PAGINA: 29

GOBIERNO DE ARAGON
Departamento de Desarrollo Rural y Sostenibilidad

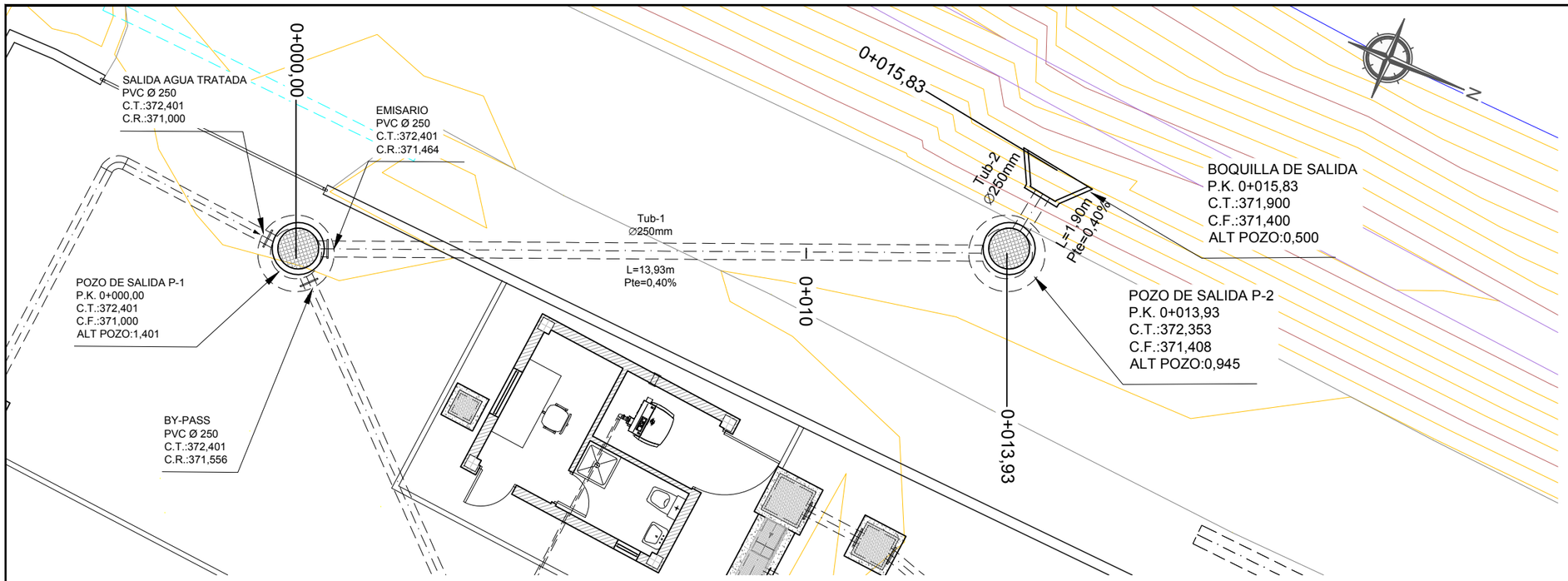

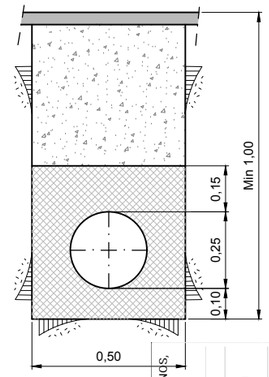

Perfil longitudinal EMISARIO

ESC. HOR. : 1:100

ESC. VER. : 1:20

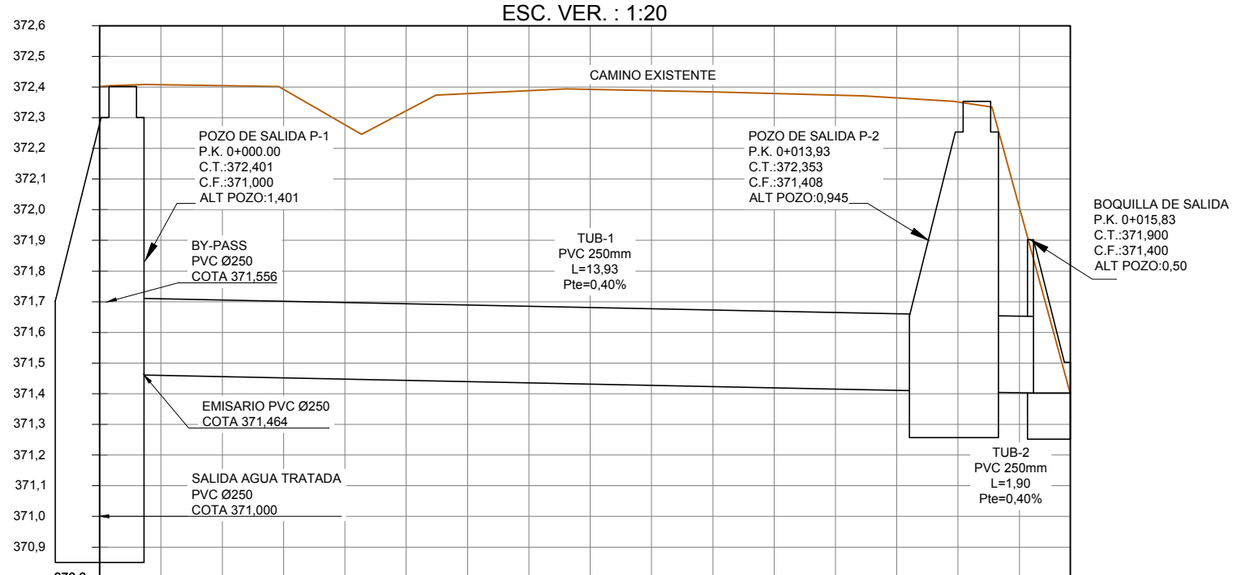

DISTANCIA - AL ORIGEN	0,00	1,00	2,00	3,00	4,00	5,00	6,00	7,00	8,00	9,00	10,00	11,00	12,00	13,00	14,00	15,00	15,83
COTA-TERRENO	372,40	372,41	372,40	372,39	372,28	372,32	372,38	372,39	372,39	372,39	372,38	372,38	372,37	372,36	372,35	372,01	371,40
COTA-RASANTE	371,00	371,46	371,46	371,45	371,45	371,44	371,44	371,44	371,43	371,43	371,42	371,42	371,42	371,41	371,41	371,40	371,40

COBERTURA Y COTA	0+000	Inicio: 0,68m Final: 0,69m Mínimo: 0,54 m Máximo: 0,70 m	0+013,93
	0+013,93	Inicio: 0,69m Final: -0,26m Mínimo: -0,26 m Máximo: 0,69 m	0+015,83
ESQUEMA RED DE TUBERÍAS	0+000	0,40% L: 13,931m 250mm	0+013,93
	0+013,93	0,40% L: 1,900m 250mm	0+015,83

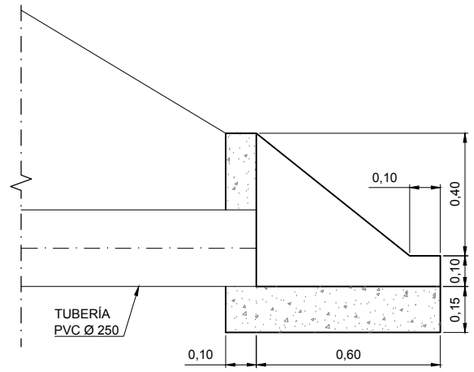

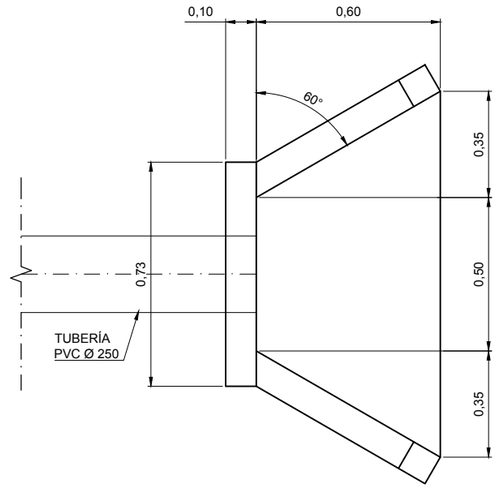

COLEGIO DE INGENIEROS DE CAMINOS, CANALES Y PUERTOS.
ARAGÓN

Expediente	Fecha
2019/02083/01	03/06/2019

VISADO

Instituto Aragonés del AGUA

PROYECTO DE:

REFORMA DE LA E.D.A.R. DE BÁRDENAS. T.M. EJEA DE LOS CABALLEROS (ZARAGOZA)

CLAVE:

EL INGENIERO AUTOR DEL PROYECTO

I.C.C.P.
D. OSCAR RUIZ LOZANO
Colg. 13.443

IDOM

DESIGNACION:

EMISARIO PLANTA Y PERFIL LONGITUDINAL

ESCALA: 0 0,5 1 1,5 2

H1:100 / V1:20 1:100

Din A3 GRAFICA

SUSTITUYE A:	Nº DE PLANO:	FECHA: FEBRERO 2019
SUSTITUIDO POR:	25	PAGINA: 30

GOBIERNO DE ARAGON
Departamento de Desarrollo Rural y Sostenibilidad

CASETA DE CONTROL

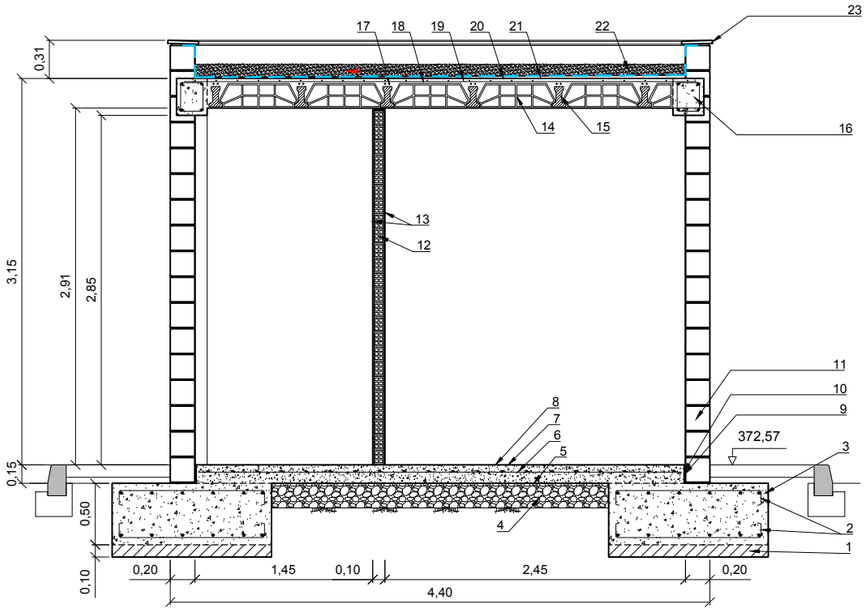

SECCIÓN A-A

ESCALA 1/50

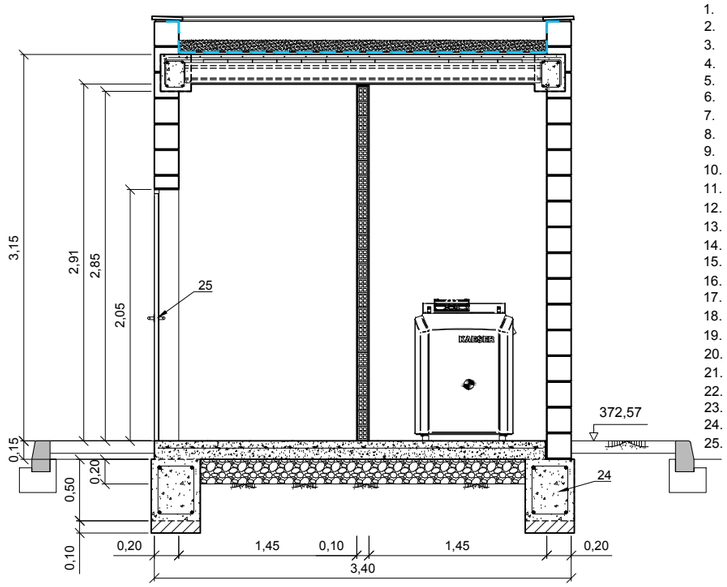

SECCIÓN B-B

ESCALA 1/50

1. HORMIGÓN DE LIMPIEZA DE 10 CM
2. ARMADURA DE ZAPATAS
3. HORMIGÓN EN ZAPATAS
4. ENCACHADO DE ÁRIDO RODADO 40/80
5. BARRERA DE VAPOR
6. MALLAZO DE REPARTO
7. SOLERA DE HORMIGÓN
8. ACABADO SEGÚN PLANO DE ACABADOS
9. MORTERO EPOXI
10. MATERIAL ELÁSTICO
11. FÁBRICA DE BLOQUES DE HORMIGÓN SPLIT DE 40x20x20 cm
12. FÁBRICA DE LADRILLO HUECO DOBLE DE CERÁMICA DE ½ PIE 24x12x5 cm
13. ACABADO SEGÚN PLANO DE ACABADOS
14. BOVEDILLA DE CERÁMICA DE 65x20x20 CM
15. VIGUETA PREFABRICADA
16. SECCIÓN DE VIGA
17. ARMADURA DE NEGATIVOS
18. MALLA DE DISTRIBUCIÓN
19. HORMIGÓN DE FORJADO
20. CAPA MORTERO PARA FORMACIÓN DE PENDIENTES
21. LÁMINA IMPERMEABILIZANTE CON BARRERA DE VAPOR Y RESISTENTE
22. GRAVA DE PROTECCIÓN
23. ALBARDILLA PREFABRICADA
24. VIGA RIOSTRA
25. PUERTA CARPINTERÍA METÁLICA Y CERRAJERÍA

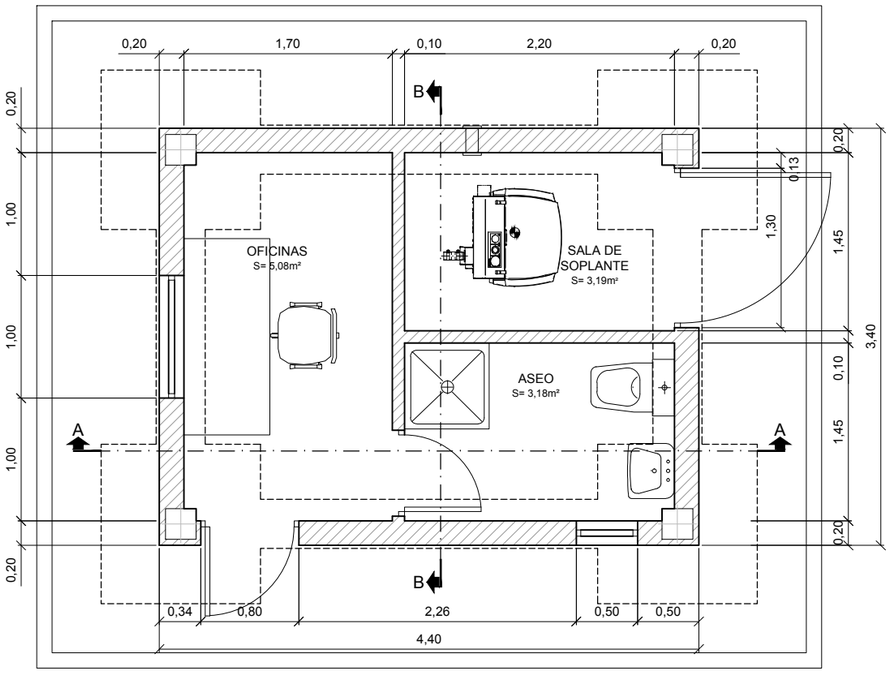

PLANTA

ESCALA 1/50

COLEGIO DE INGENIEROS DE CAMINOS, CANALES Y PUERTOS.
ARAGÓN

Expediente: 2019/02083/01

Fecha: 03/06/2019

VISADO

Instituto Aragonés del AGUA

PROYECTO DE:

REFORMA DE LA E.D.A.R. DE BÁRDENAS. T.M. EJEA DE LOS CABALLEROS (ZARAGOZA)

CLAVE:

EL INGENIERO AUTOR DEL PROYECTO

I.C.C.P.
D. OSCAR RUIZ LOZANO
Colg. 13.443

IDOM

DESIGNACION:

E.D.A.R. CASETA DE CONTROL PLANTA Y SECCIONES

ESCALA: 1:20 (0 0,1 0,2 0,3 0,4)

Din A3 — GRAFICA

SUSTITUYE A:

SUSTITUIDO POR:

Nº DE PLANO: **26.1**

FECHA: FEBRERO 2019

PAGINA: 31

GOBIERNO DE ARAGON
Departamento de Desarrollo Rural y Sostenibilidad

CENTRO DE CONTROL

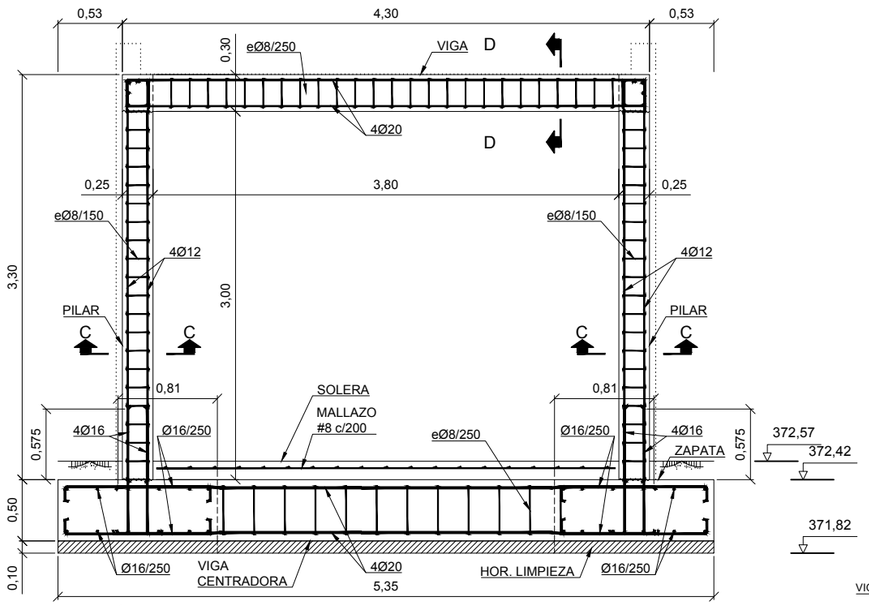

SECCIÓN A-A
ESCALA 1/50

SECCIÓN B-B
VIGAS CENTRADORAS
ESCALA 1/25

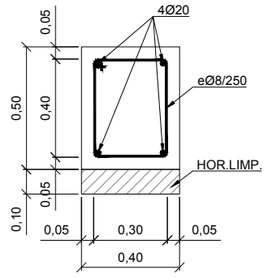

SECCIÓN C-C
PILARES
ESCALA 1/20

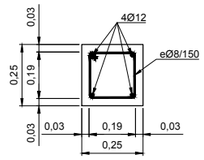

SECCIÓN D-D
VIGAS
ESCALA 1/20

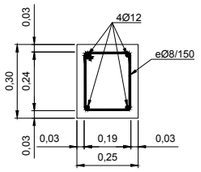

SECCIÓN FORJADO
ESCALA 1/20

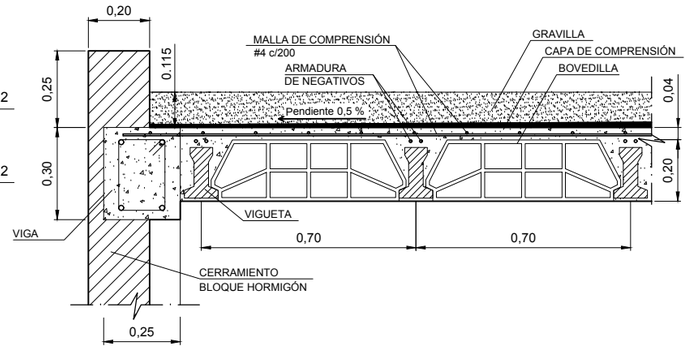

SECCIÓN SOLERA
ESCALA 1/20

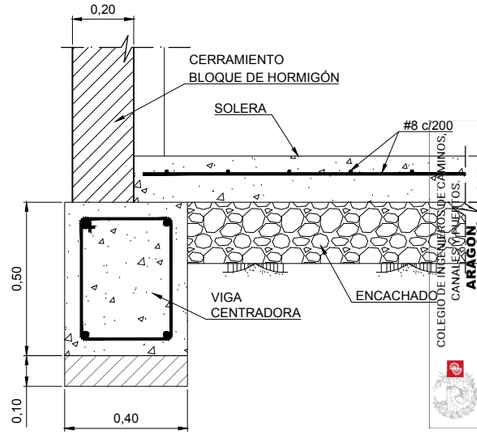

NOTA
RECUBRIMIENTO MÍNIMO DE LA ARMADURA:
- EN CIMENTACIÓN DE 5cm DE ESPESOR;
- EN ESTRUCTURA DE 3 cm DE ESPESOR
LONGITUD DE PATILLAS:
- EN CIMENTACIÓN DE 84 mm;
- EN ESTRUCTURA DE 112mm

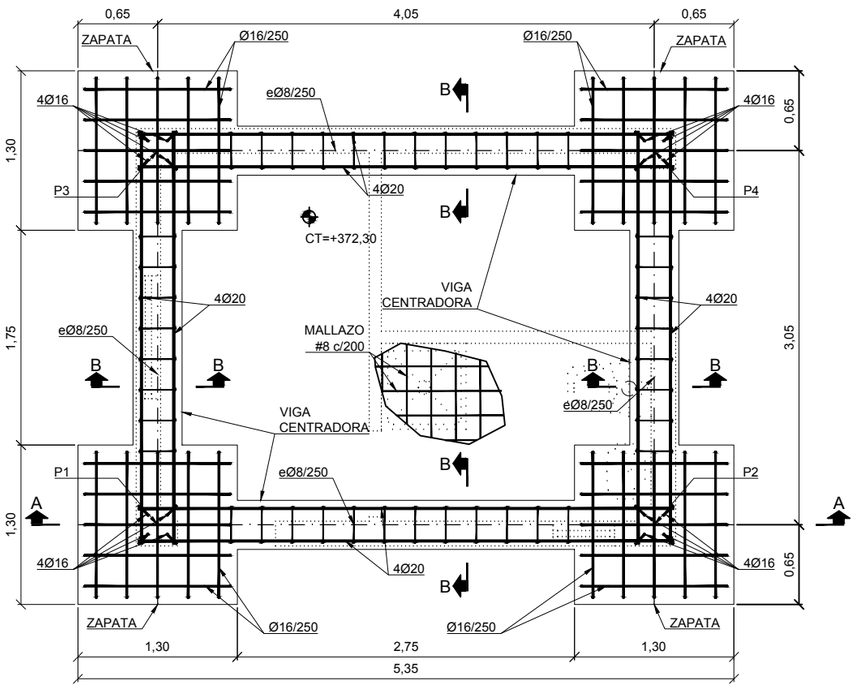

PLANTA CIMENTACIÓN
ESCALA 1/50

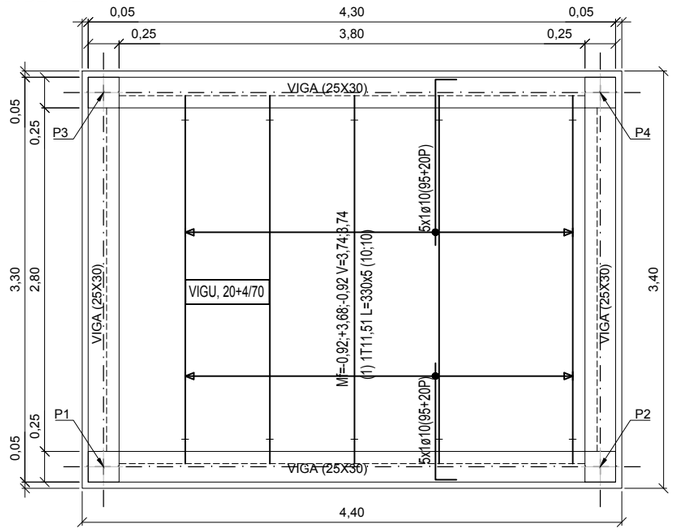

PLANTA FORJADO
ESCALA 1/50

COLEGIO DE INGENIEROS DE CAMINOS, CANALES Y PUERTOS
ARAGÓN
Expediente 2019/02083/01
Fecha 03/06/2019
VISADO

Instituto Aragonés del AGUA

PROYECTO DE:
REFORMA DE LA E.D.A.R. DE BÁRDENAS. T.M. EJEA DE LOS CABALLEROS (ZARAGOZA)

CLAVE:

EL INGENIERO AUTOR DEL PROYECTO
I.C.C.P.
D. OSCAR RUIZ LOZANO
Colg. 13.443

IDOM

DESIGNACION:
E.D.A.R.
CASETA DE CONTROL
CIMENTACIONES Y ESTRUCTURAS

ESCALA: 1:20 (0 0,1 0,2 0,3 0,4)
Din A3 GRAFICA

SUSTITUYE A:
SUSTITUIDO POR:
Nº DE PLANO: 26.2
FECHA: FEBRERO 2019
PAGINA: 32

GOBIERNO DE ARAGON
Departamento de Desarrollo Rural y Sostenibilidad

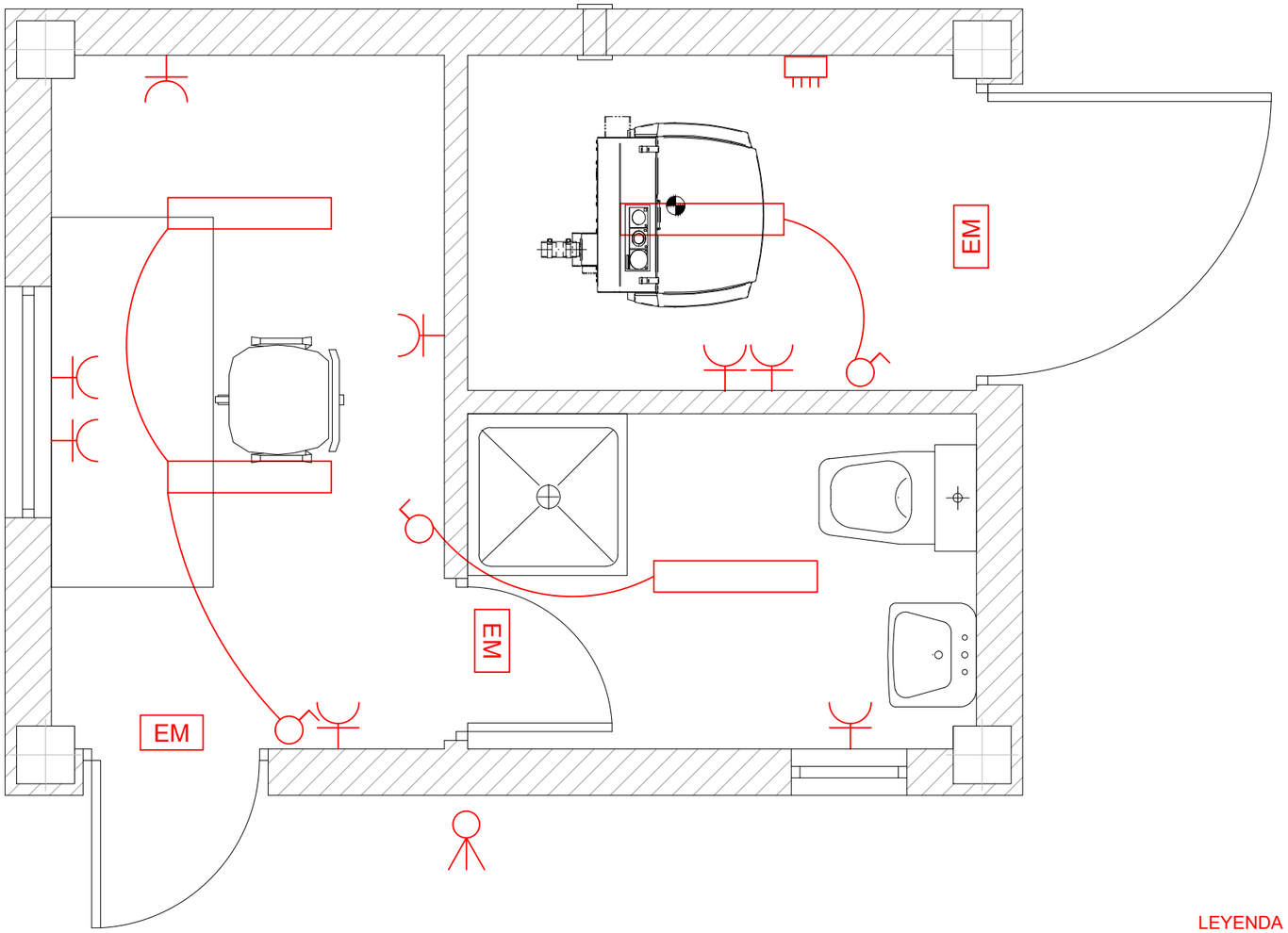

PLANTA ELÉCTRICA
ESCALA 1/20

LEYENDA ELECTRICIDAD

- CUADRO DE DISTRIBUCIÓN B.T.
- INTERRUPTOR SIMPLE
- LUMINARIA COLGADA DE TECHO
- BASE DE ENCHUFE MURAL ESTANCO F+N+T 16 A
- EM — LUZ DE EMERGENCIA EFICACIA: 21A-144B.
- FOCO EXTERIOR EN PARED

COLEGIO DE INGENIEROS DE CAMINOS, CANALES Y PUERTOS.
ARAGÓN

Expediente	Fecha
2019/02083/01	03/06/2019

VISADO

Instituto Aragonés del AGUA

PROYECTO DE:

REFORMA DE LA E.D.A.R. DE BÁRDENAS. T.M. EJEA DE LOS CABALLEROS (ZARAGOZA)

CLAVE:

EL INGENIERO AUTOR DEL PROYECTO

I.C.C.P.
D. OSCAR RUIZ LOZANO
Colg. 13.443

IDOM

DESIGNACION:

E.D.A.R. CASETA DE CONTROL PLANTA ELÉCTRICA

ESCALA: 1:25 (0 0,1 0,2 0,3 0,4 0,5)

Din A3 — GRAFICA

SUSTITUYE A:	Nº DE PLANO:	FECHA: FEBRERO 2019
SUSTITUIDO POR:	26.3	PAGINA: 33

GOBIERNO DE ARAGON
Departamento de Desarrollo Rural y Sostenibilidad

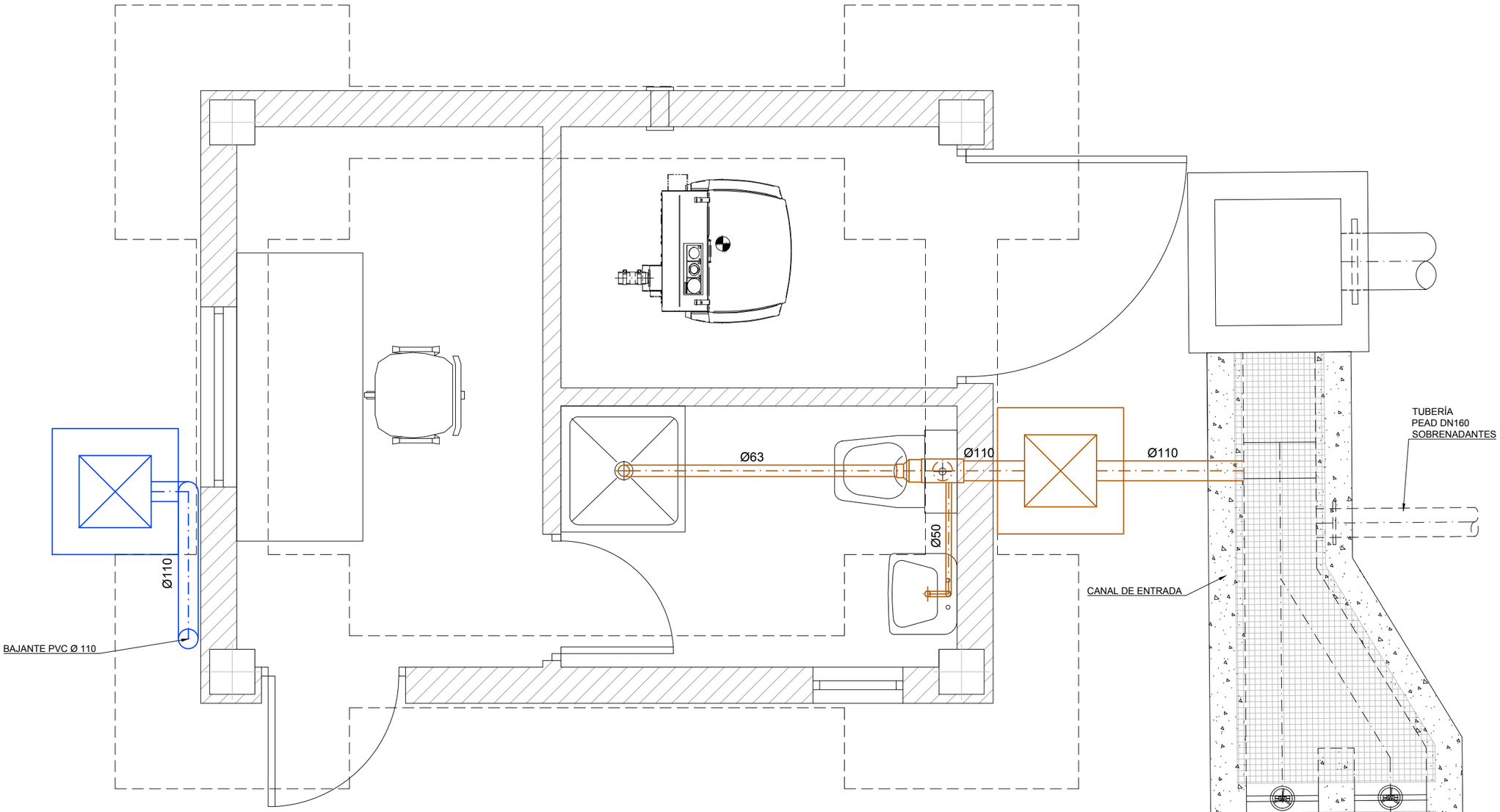

LEYENDA RED SANEAMIENTO Y PLUVIALES

RED DE SANEAMIENTO

RED DE PLUVIALES

ARQUETA RED DE SANEAMIENTO

ARQUETA RED DE PLUVIALES

COLEGIO DE INGENIEROS DE CAMINOS, CANALES Y PUERTOS. **ARAGÓN**

Expediente: 2019/02083/01

Fecha: 03/06/2019

VISADO

Instituto Aragonés del AGUA

PROYECTO DE:

REFORMA DE LA E.D.A.R. DE BÁRDENAS. T.M. EJEA DE LOS CABALLEROS (ZARAGOZA)

CLAVE:

EL INGENIERO AUTOR DEL PROYECTO

I.C.C.P.
D. OSCAR RUIZ LOZANO
Colg. 13.443

IDOM

DESIGNACION:

E.D.A.R. CASETA DE CONTROL FONTANERÍA SAN. PLU.

ESCALA: 1:25 (0 0,1 0,2 0,3 0,4 0,5)

Din A3 — GRAFICA

SUSTITUYE A:

SUSTITUIDO POR:

Nº DE PLANO: **26.4**

FECHA: FEBRERO 2019

PAGINA: 34

GOBIERNO DE ARAGON
Departamento de Desarrollo Rural y Sostenibilidad

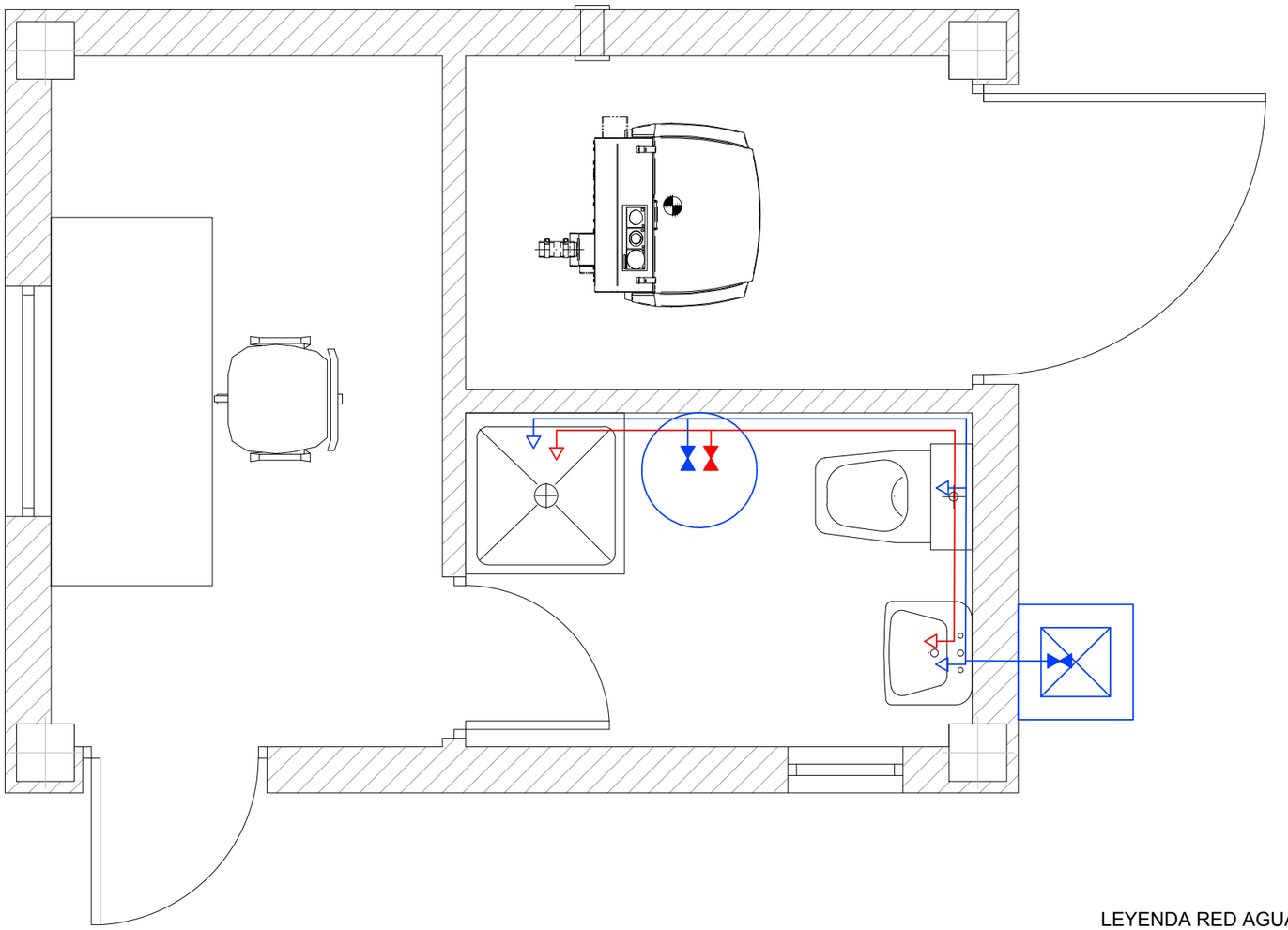

LEYENDA RED AGUA POTABLE

RED DE AGUA FRÍA

RED DE AGUA CALIENTE

LLAVE DE PASO

GRIFO

CALENTADOR TIPO "JUNKERS" 50 l.

DIÁMETROS TUBERÍAS (COBRE) 12mm

COLEGIO DE INGENIEROS DE CAMINOS, CANALES Y PUERTOS.
ARAGÓN

Expediente	Fecha
2019/02083/01	03/06/2019

VISADO

Instituto Aragonés del AGUA

PROYECTO DE:

REFORMA DE LA E.D.A.R. DE BÁRDENAS. T.M. EJEA DE LOS CABALLEROS (ZARAGOZA)

CLAVE:

EL INGENIERO AUTOR DEL PROYECTO

I.C.C.P.
D. OSCAR RUIZ LOZANO
Colg. 13.443

IDOM

DESIGNACION:

E.D.A.R. CASETA DE CONTROL AGUA POTABLE

ESCALA:

1:25

0 0,1 0,2 0,3 0,4 0,5

Din A3 GRAFICA

SUSTITUYE A:	Nº DE PLANO:	FECHA: FEBRERO 2019
SUSTITUIDO POR:	26.5	PAGINA: 35

GOBIERNO DE ARAGON
Departamento de Desarrollo Rural y Sostenibilidad

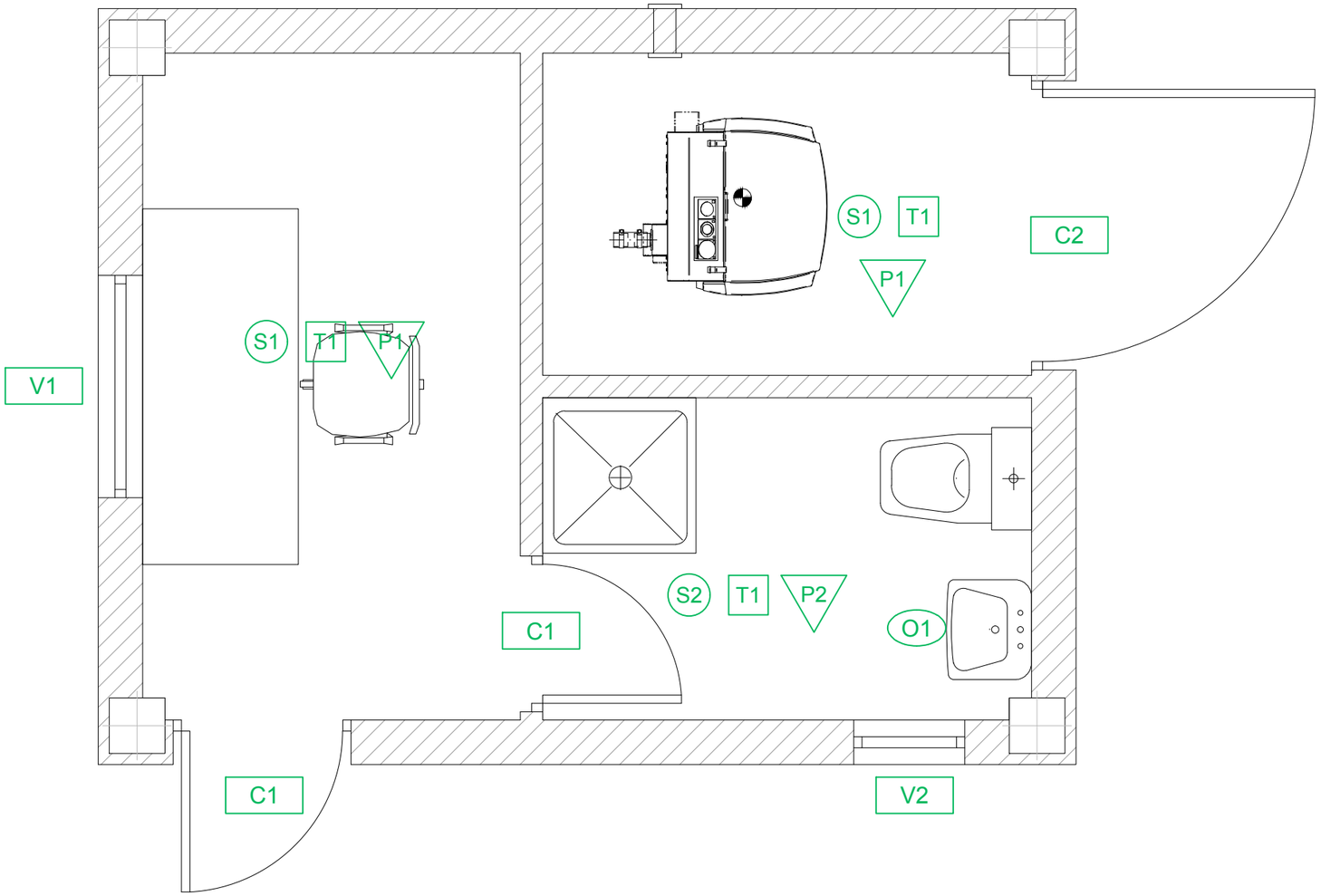

LEYENDA ACABADOS

SUELOS

S1 PAVIMENTO DE TERRAZO CHINA MEDIA

S2 ALICATADO AZULEJOS COLOR CLARO 40x40 cm

PARAMENTOS VERTICALES

P1 GUARNECIDO Y ENLUCIDO DE YESO LISO Y PINTURA PLÁSTICA BLANCA

P2 ALICATADO AZULEJOS COLOR CLARO 15x15 cm HASTA EL TECHO

TECHOS

T1 YESO LISO Y PINTURA PLÁSTICA BLANCA

OTROS

O1 ESPEJO

PUERTAS Y VENTANAS

C1 PUERTA PEATONAL METÁLICA GALVANIZADA PRACTICABLE

C2 PUERTA PEATONAL METÁLICA GALVANIZADA PRACTICABLE + REJILLA DE VENTILACIÓN

V1 VENTANA METÁLICA GALVANIZADA

V2 VENTANA METÁLICA GALVANIZADA ABATIBLE

COLEGIO DE INGENIEROS DE CAMINOS, CANALES Y PUERTOS.
ARAGÓN

Expediente	Fecha
2019/02083/01	03/06/2019

VISADO

Instituto Aragonés del AGUA

PROYECTO DE:

REFORMA DE LA E.D.A.R. DE BÁRDENAS. T.M. EJEA DE LOS CABALLEROS (ZARAGOZA)

CLAVE:

EL INGENIERO AUTOR DEL PROYECTO

I.C.C.P.
D. OSCAR RUIZ LOZANO
Colg. 13.443

IDOM

DESIGNACION:

E.D.A.R. CASETA DE CONTROL ACABADOS

ESCALA: 1:25 (0 0,1 0,2 0,3 0,4 0,5)

Din A3 — GRAFICA

SUSTITUYE A:	Nº DE PLANO:	FECHA:
	26.6	FEBRERO 2019
SUSTITUIDO POR:		PAGINA: 36

GOBIERNO DE ARAGON
Departamento de Desarrollo Rural y Sostenibilidad

LEYENDA URBANIZACIÓN

- PAVIMENTO HORMIGÓN HF4 20 cm.
- 10 cm GRAVA 12/20 mm SOBRE GEOTEXTIL ANTI-GERMINACIÓN
- BORDILLO 15/12x25 cm

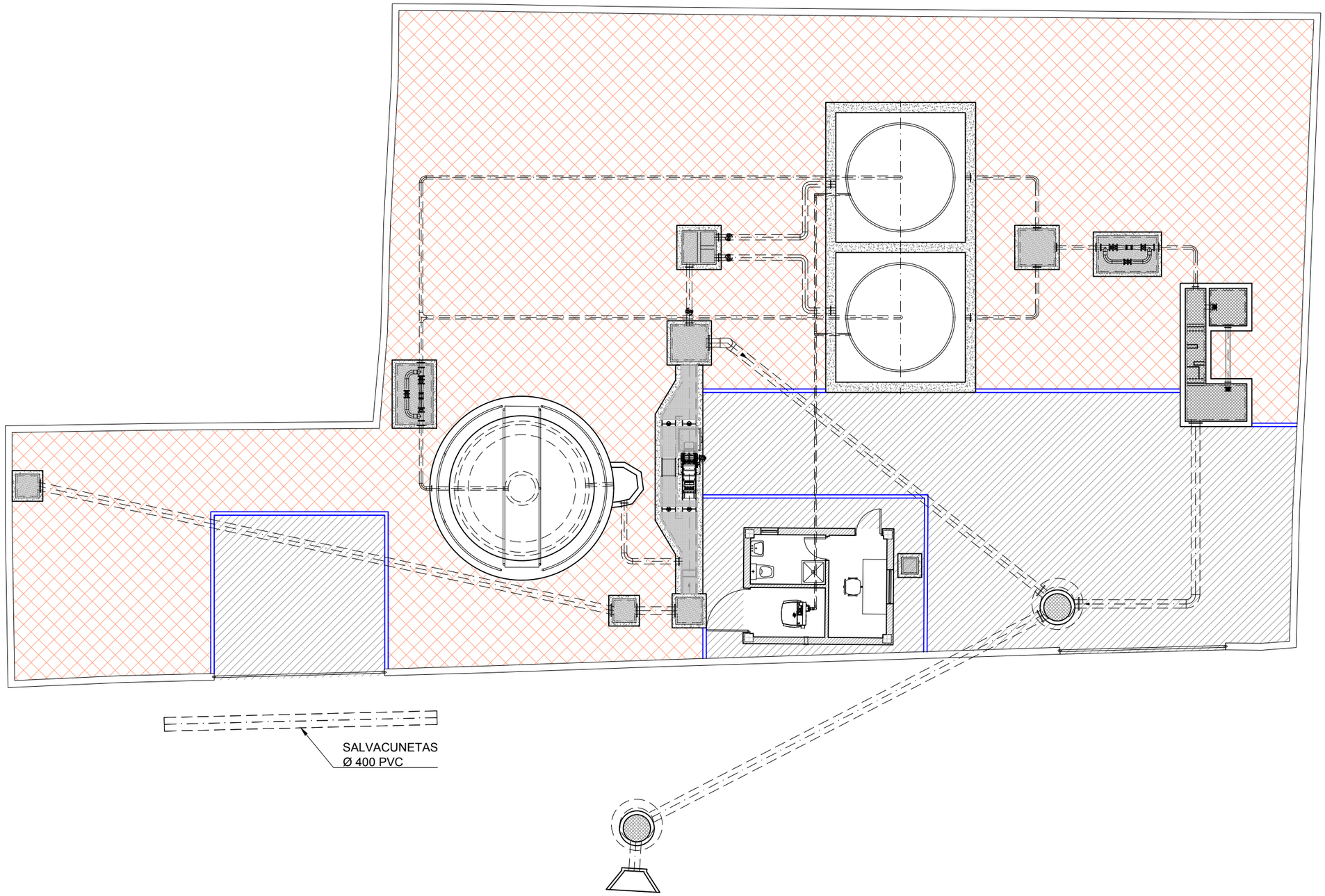

COLEGIO DE INGENIEROS DE CAMINOS, CANALES Y PUERTOS.
ARAGÓN

Expediente	Fecha
2019/02083/01	03/06/2019

VISADO

Instituto Aragonés del AGUA

PROYECTO DE:

REFORMA DE LA E.D.A.R. DE BÁRDENAS. T.M. EJEA DE LOS CABALLEROS (ZARAGOZA)

CLAVE:

EL INGENIERO AUTOR DEL PROYECTO

I.C.C.P.
D. OSCAR RUIZ LOZANO
Colg. 13.443

IDOM

DESIGNACION:

URBANIZACIÓN PLANTA

ESCALA:

1:125

0 0,5 1 1,5 2

Din A3 — GRAFICA

SUSTITUYE A:	Nº DE PLANO:	FECHA: FEBRERO 2019
SUSTITUIDO POR:	27.1	PAGINA: 37

GOBIERNO DE ARAGON
Departamento de Desarrollo Rural y Sostenibilidad

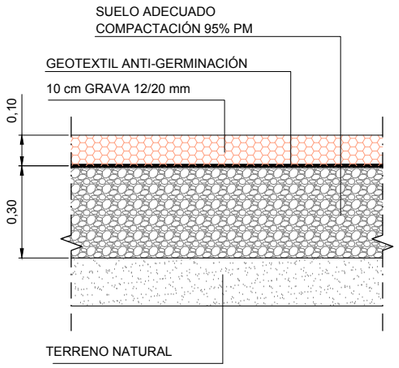

DETALLE ZONA DE GRAVAS
ESCALA 1/20

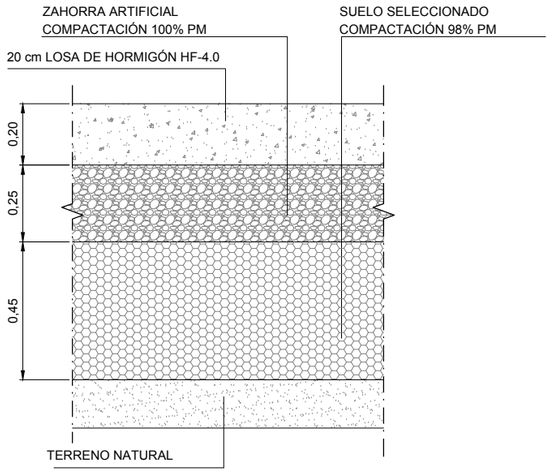

DETALLE ZONA LOSA DE HORMIGÓN
ESCALA 1/20

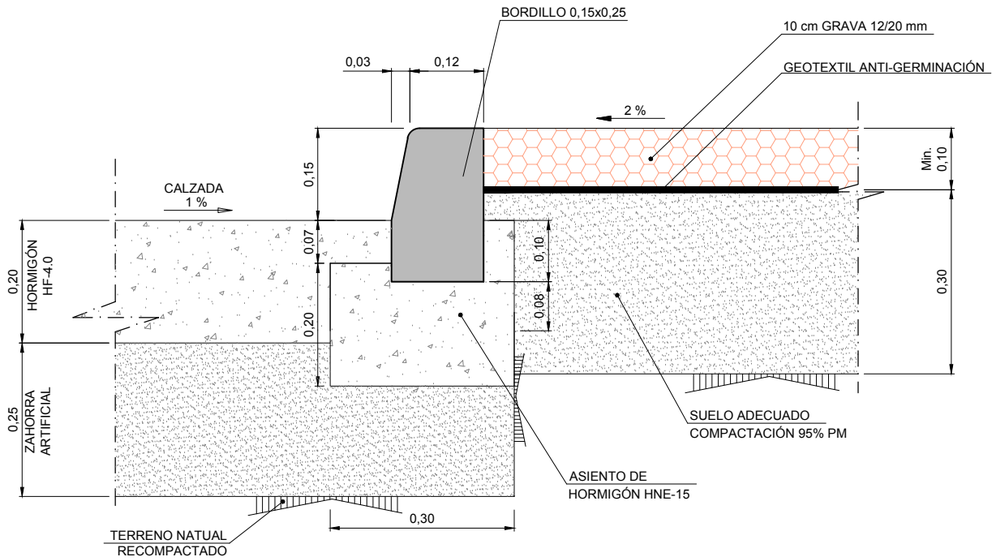

DETALLE ENCUENTRO
CALZADA-GRAVAS

ESCALA 1:10

COLEGIO DE INGENIEROS DE CAMINOS, CANALES Y PUERTOS.
ARAGÓN

Expediente	Fecha
2019/02083/01	03/06/2019

VISADO

Instituto Aragonés del AGUA

PROYECTO DE:

REFORMA DE LA E.D.A.R. DE BÁRDENAS. T.M. EJEA DE LOS CABALLEROS (ZARAGOZA)

CLAVE:

EL INGENIERO AUTOR DEL PROYECTO

I.C.C.P.
D. OSCAR RUIZ LOZANO
Colg. 13.443

IDOM

DESIGNACION:

URBANIZACIÓN DETALLES

ESCALA:

INDICADAS

Din A3 — GRAFICA

SUSTITUYE A:	Nº DE PLANO:	FECHA:
	27.2	FEBRERO 2019
SUSTITUIDO POR:		PAGINA: 38

GOBIERNO DE ARAGON
Departamento de Desarrollo Rural y Sostenibilidad

DETALLE PASAMUROS
ESCALA 1/5

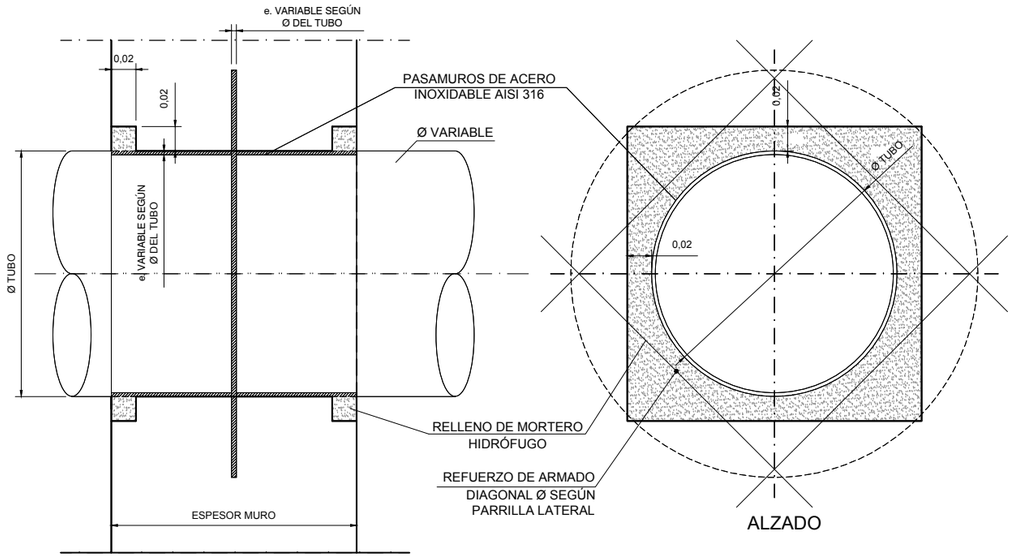

SECCIÓN TIPO

POZO DE REGISTRO PREFABRICADO :
MÓDULO CÓNICO Ø 1,00/ Ø 0,625 Y MÓDULO DE RECRECIDO Ø 1,00 m
ESCALA 1:40

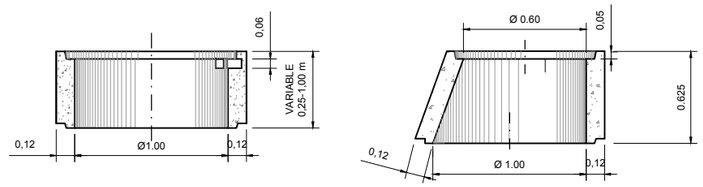

SECCIÓN B-B

SECCIÓN C-C

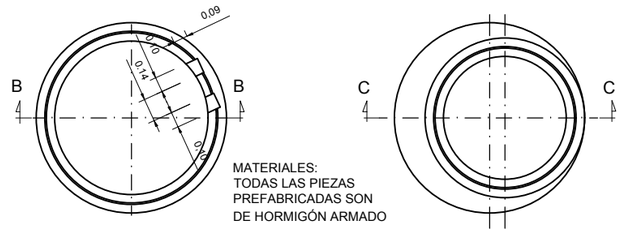

MATERIALES:
TODAS LAS PIEZAS PREFABRICADAS SON DE HORMIGÓN ARMADO

PLANTA
MÓDULO DE RECRECIDO Ø 1,00

PLANTA
MÓDULO CÓNICO Ø 1,00 / Ø 0,60
CERCO PARA POZO DE REGISTRO EN CALZADA

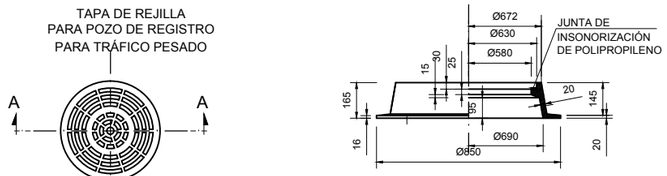

PLANTA

ALZADO - SECCIÓN

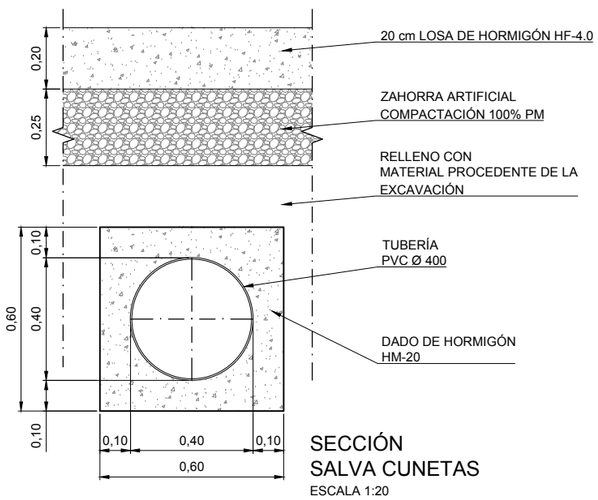

SECCIÓN
SALVA CUNETAS
ESCALA 1:20

POZO DE REGISTRO PREFABRICADO (Ø 1,00 m.)
CON BASE FABRICADA "IN SITU"
ESCALA 1:40

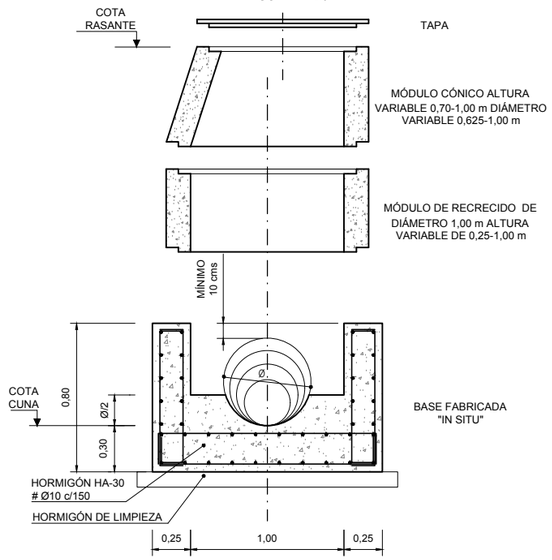

MATERIALES:
TODAS LAS PIEZAS PREFABRICADAS SERÁN DE HORMIGÓN ARMADO

NOTA:
LAS PIEZAS IRÁN RECIBIDAS Y SUS JUNTAS SELLADAS CON MORTERO M-350

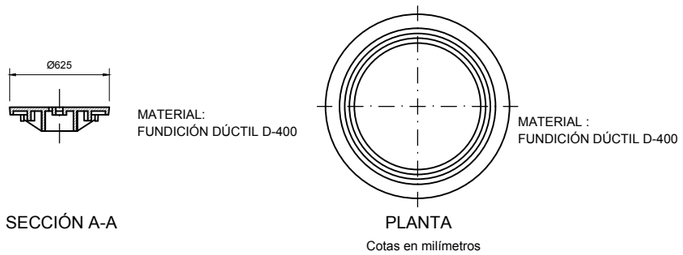

SECCIÓN A-A

PLANTA
Cotas en milímetros

NOTAS:
1ª.- LAS DIMENSIONES DE LOS REFUERZOS SON INDICATIVOS. CADA FABRICANTE LOS DEFINIRÁ CONFORME AL P.C.T.G. Y LA NORMATIVA APLICABLE.
2ª.- SE SUMINISTRARÁN CON UNA IMPRIMACIÓN ASFÁLTICA.
3º.- LA SUPERFICIE SERÁ ANTIDESLIZANTE.
4ª.- LAS TAPAS DE CALZADA TENDRÁN NECESARIAMENTE UN DISPOSITIVO PARA EVITAR SU LEVANTAMIENTO DEBIDO AL PASO DEL TRÁFICO Y QUE NO EXIGA CONSERVACIÓN.

COLEGIO DE INGENIEROS DE CAMINOS, CANALES Y PUERTOS.
ARAGÓN
Expediente: 2019/02083/01
Fecha: 03/06/2019
VISADO

Instituto Aragonés del AGUA

PROYECTO DE:
REFORMA DE LA E.D.A.R. DE BÁRDENAS. T.M. EJEA DE LOS CABALLEROS (ZARAGOZA)

CLAVE:

EL INGENIERO AUTOR DEL PROYECTO
I.C.C.P.
D. OSCAR RUIZ LOZANO
Colg. 13.443

IDOM

DESIGNACION:
URBANIZACIÓN DETALLES

ESCALA: 1:125
0 0,5 1 1,5 2
Din A3 GRAFICA

SUSTITUYE A:
SUSTITUIDO POR:
Nº DE PLANO: 27.2
FECHA: FEBRERO 2019
PAGINA: 39

GOBIERNO DE ARAGON
Departamento de Desarrollo Rural y Sostenibilidad

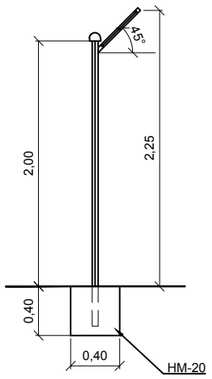

SECCIÓN
ESCALA 1:50

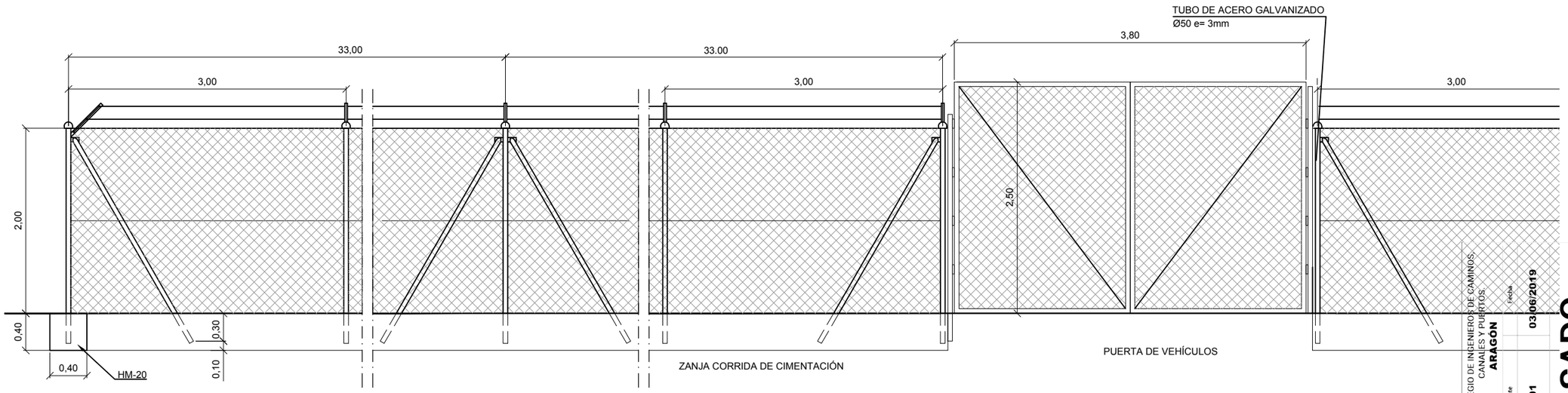

DETALLE DE CERRAMIENTO
ESCALA 1:50

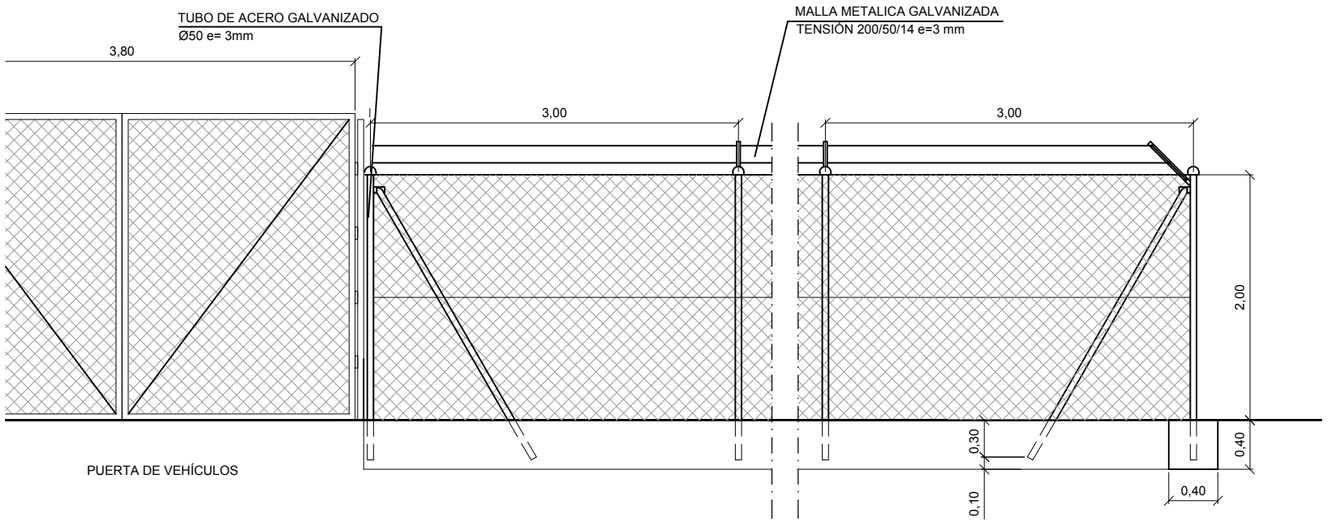

COLEGIO DE INGENIEROS DE CAMINOS, CANALES Y PUERTOS.
ARAGÓN
Expediente 2019/02083/01
Fecha 03/06/2019
VISADO

Instituto Aragonés del AGUA

PROYECTO DE:

REFORMA DE LA E.D.A.R. DE BÁRDENAS. T.M. EJEA DE LOS CABALLEROS (ZARAGOZA)

CLAVE:

EL INGENIERO AUTOR DEL PROYECTO

I.C.C.P.
D. OSCAR RUIZ LOZANO
Colg. 13.443

IDOM

DESIGNACION:

URBANIZACIÓN DETALLES

ESCALA: 1:50 (0 0,25 0,5 0,75 1)

Din A3 — GRAFICA

SUSTITUYE A:	Nº DE PLANO:	FECHA: FEBRERO 2019
SUSTITUIDO POR:	27.2	PAGINA: 40

GOBIERNO DE ARAGON
Departamento de Desarrollo Rural y Sostenibilidad

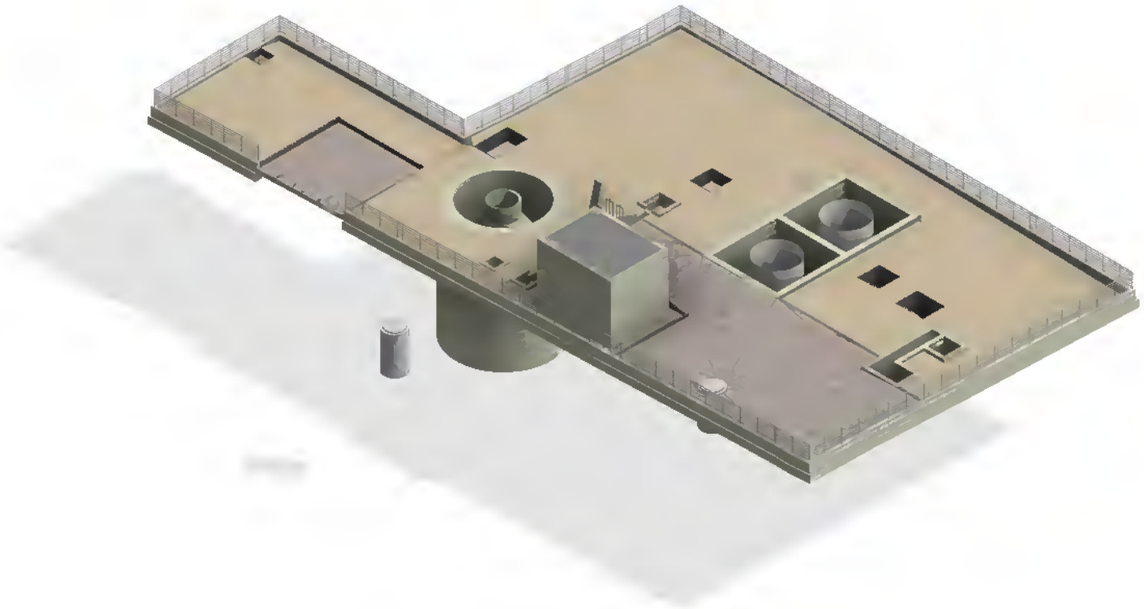

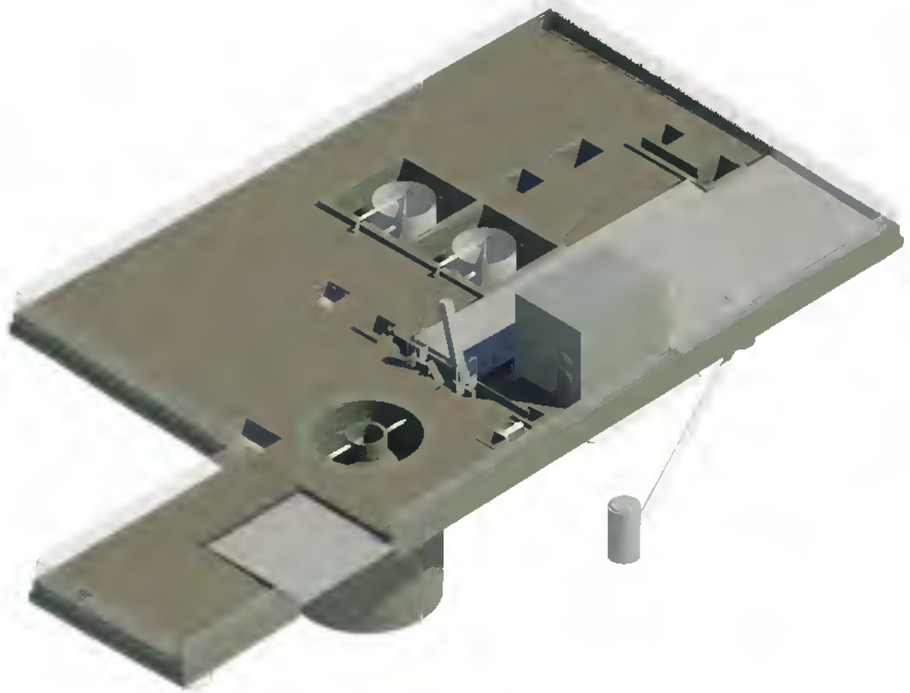

COLEGIO DE INGENIEROS DE CAMINOS, CANALES Y PUERTOS.
ARAGÓN

Expediente	Fecha
2019/02083/01	03/06/2019

VISADO

Instituto Aragonés del AGUA

PROYECTO DE:

REFORMA DE LA E.D.A.R. DE BÁRDENAS. T.M. EJEA DE LOS CABALLEROS (ZARAGOZA)

CLAVE:

EL INGENIERO AUTOR DEL PROYECTO

I.C.C.P.
D. OSCAR RUIZ LOZANO
Colg. 13.443

IDOM

DESIGNACION:

VISTA 3D

ESCALA:

S/E

Din A3 | GRAFICA

SUSTITUYE A:	Nº DE PLANO:	FECHA: FEBRERO 2019
SUSTITUIDO POR:	28	PAGINA: 41

GOBIERNO DE ARAGON
Departamento de Desarrollo Rural y Sostenibilidad

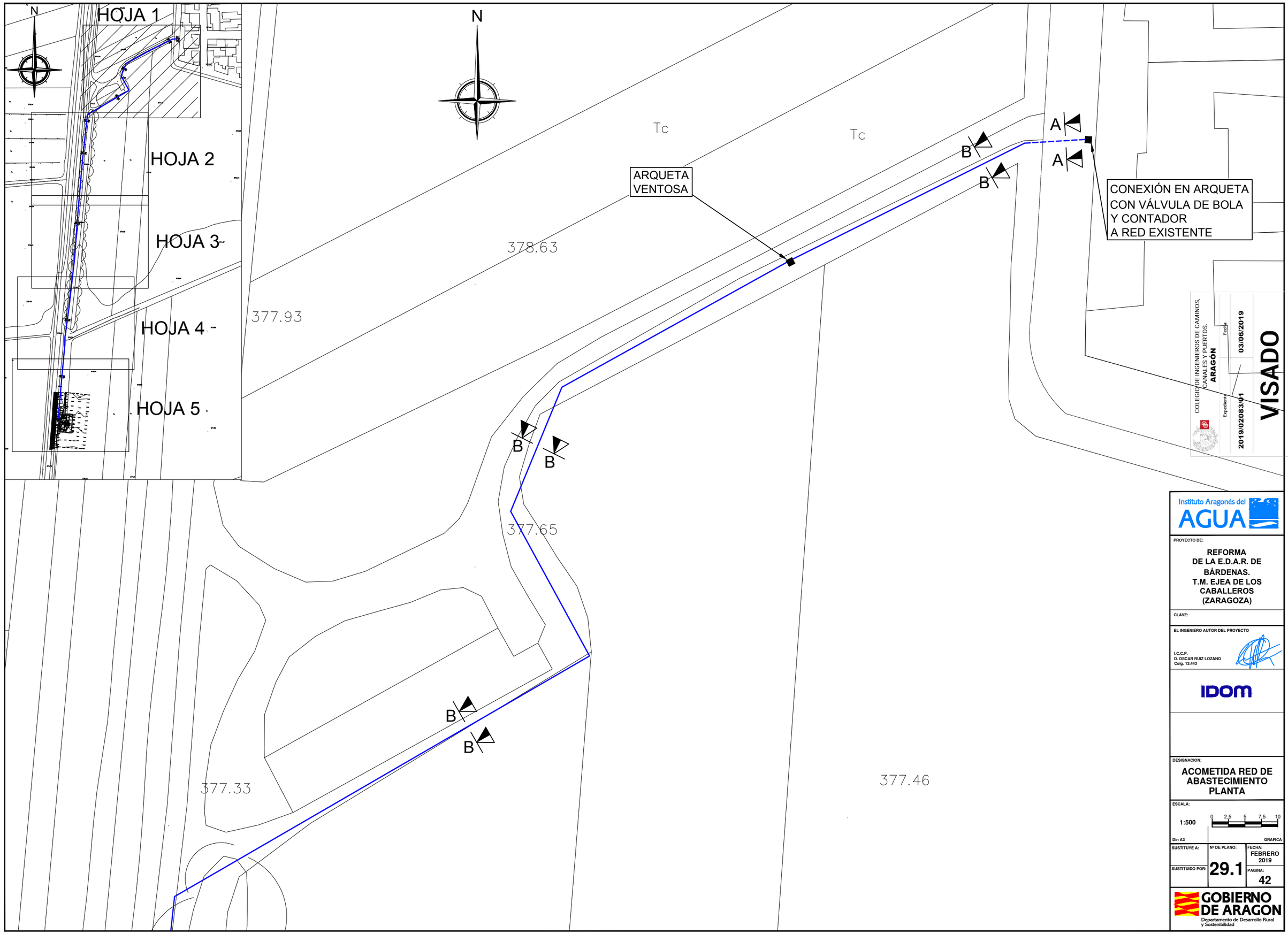

COLEGIO DE INGENIEROS DE CAMINOS, CANALES Y PUERTOS. ARAGÓN
Expediente: 2019/02083/01
Fecha: 03/06/2019
VISADO

Instituto Aragonés del AGUA

PROYECTO DE:

REFORMA DE LA E.D.A.R. DE BÁRDENAS. T.M. EJEA DE LOS CABALLEROS (ZARAGOZA)

CLAVE:

EL INGENIERO AUTOR DEL PROYECTO

I.C.C.P.
D. OSCAR RUIZ LOZANO
Colg. 13.443

IDOM

DESIGNACION:

ACOMETIDA RED DE ABASTECIMIENTO PLANTA

ESCALA: 1:500 (0 2,5 5 7,5 10)

Din A3 — GRAFICA

SUSTITUYE A:	Nº DE PLANO:	FECHA: FEBRERO 2019
SUSTITUIDO POR:	29.1	PAGINA: 42

GOBIERNO DE ARAGON
Departamento de Desarrollo Rural y Sostenibilidad

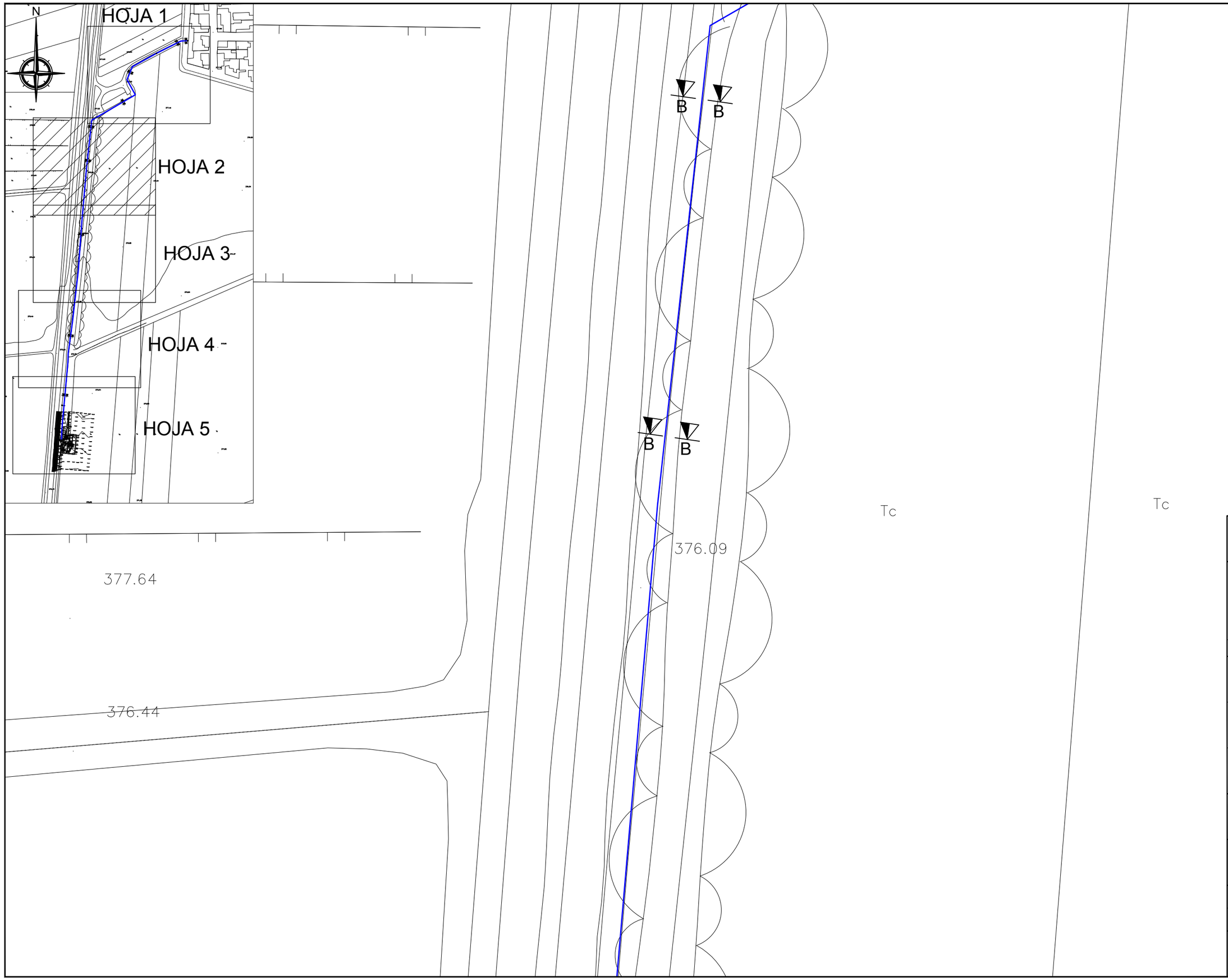

COLEGIO DE INGENIEROS DE CAMINOS, CANALES Y PUERTOS.
ARAGÓN

Expediente	Fecha
2019/02083/01	03/06/2019

VISADO

Instituto Aragonés del AGUA

PROYECTO DE:

REFORMA DE LA E.D.A.R. DE BÁRDENAS. T.M. EJEA DE LOS CABALLEROS (ZARAGOZA)

CLAVE:

EL INGENIERO AUTOR DEL PROYECTO

I.C.C.P.
D. OSCAR RUIZ LOZANO
Colg. 13.443

IDOM

DESIGNACION:

ACOMETIDA RED DE ABASTECIMIENTO PLANTA

ESCALA:

1:500 — 0 2,5 5 7,5 10

Din A3 — GRAFICA

SUSTITUYE A:	Nº DE PLANO:	FECHA: FEBRERO 2019
SUSTITUIDO POR:	29.1	PAGINA: 43

GOBIERNO DE ARAGON
Departamento de Desarrollo Rural y Sostenibilidad

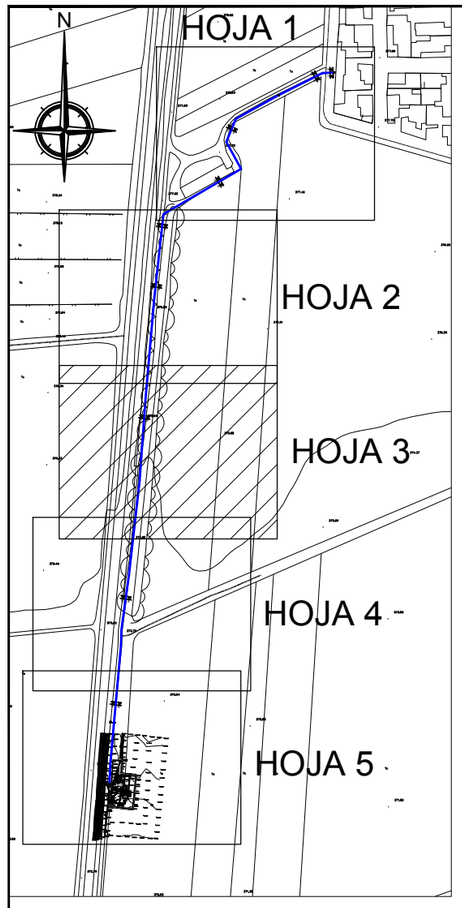

376.33

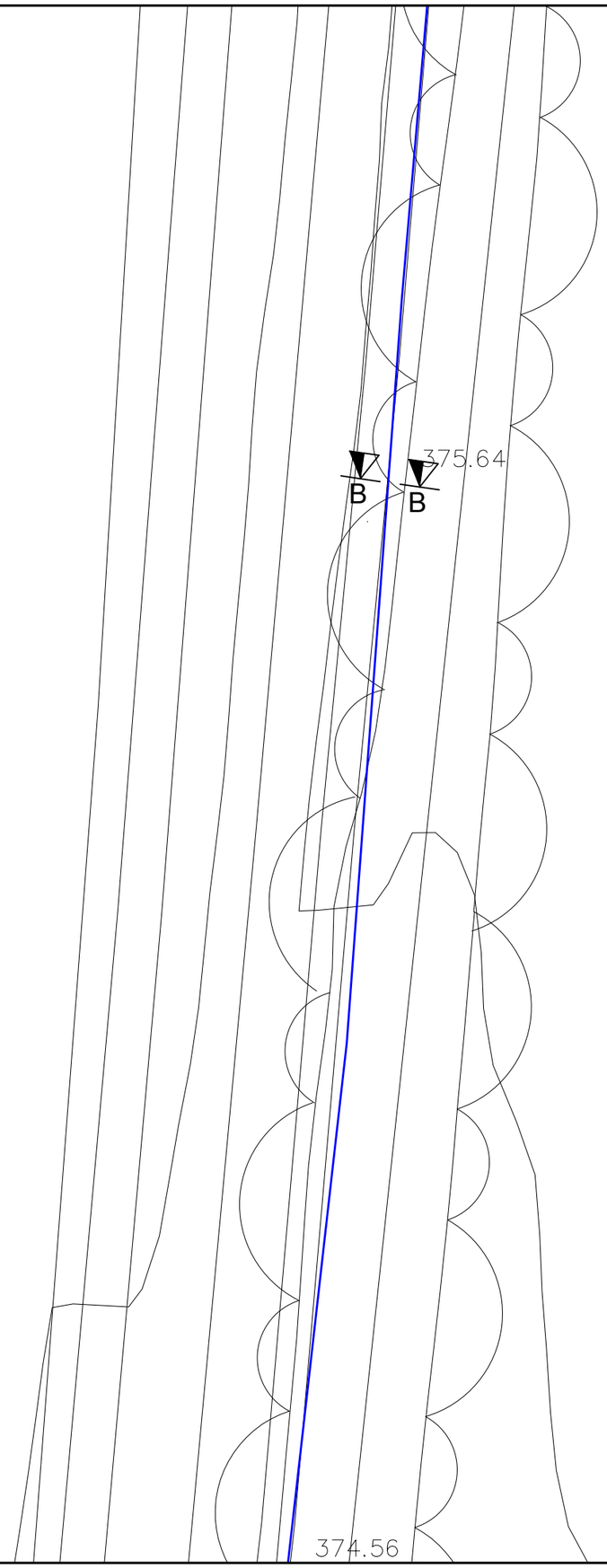

375.88

N

COLEGIO DE INGENIEROS DE CAMINOS, CANALES Y PUERTOS.
ARAGÓN

Expediente	Fecha
2019/02083/01	03/06/2019

VISADO

Instituto Aragonés del AGUA

PROYECTO DE:

REFORMA DE LA E.D.A.R. DE BÁRDENAS. T.M. EJEA DE LOS CABALLEROS (ZARAGOZA)

CLAVE:

EL INGENIERO AUTOR DEL PROYECTO

I.C.C.P.
D. OSCAR RUIZ LOZANO
Colg. 13.443

IDOM

DESIGNACION:

ACOMETIDA RED DE ABASTECIMIENTO PLANTA

ESCALA:

1:500 — 0 2,5 5 7,5 10

Din A3 — GRAFICA

SUSTITUYE A:	Nº DE PLANO:	FECHA: FEBRERO 2019
SUSTITUIDO POR:	29.1	PAGINA: 44

GOBIERNO DE ARAGON
Departamento de Desarrollo Rural y Sostenibilidad

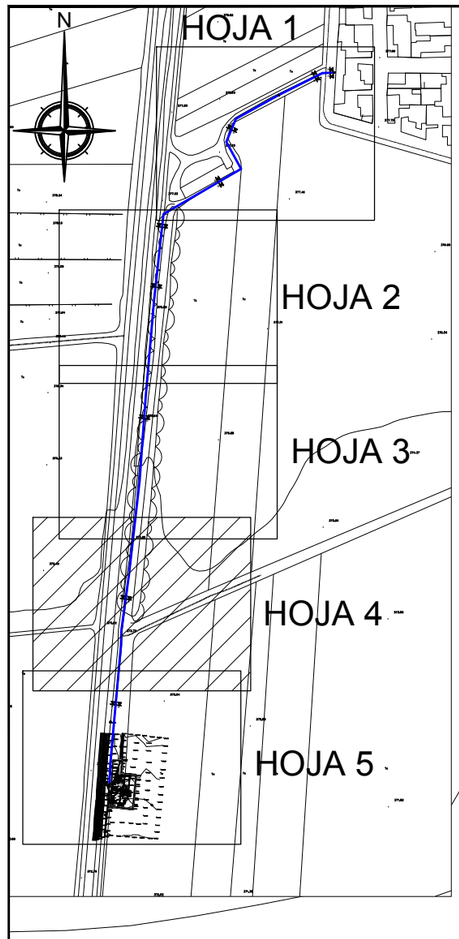

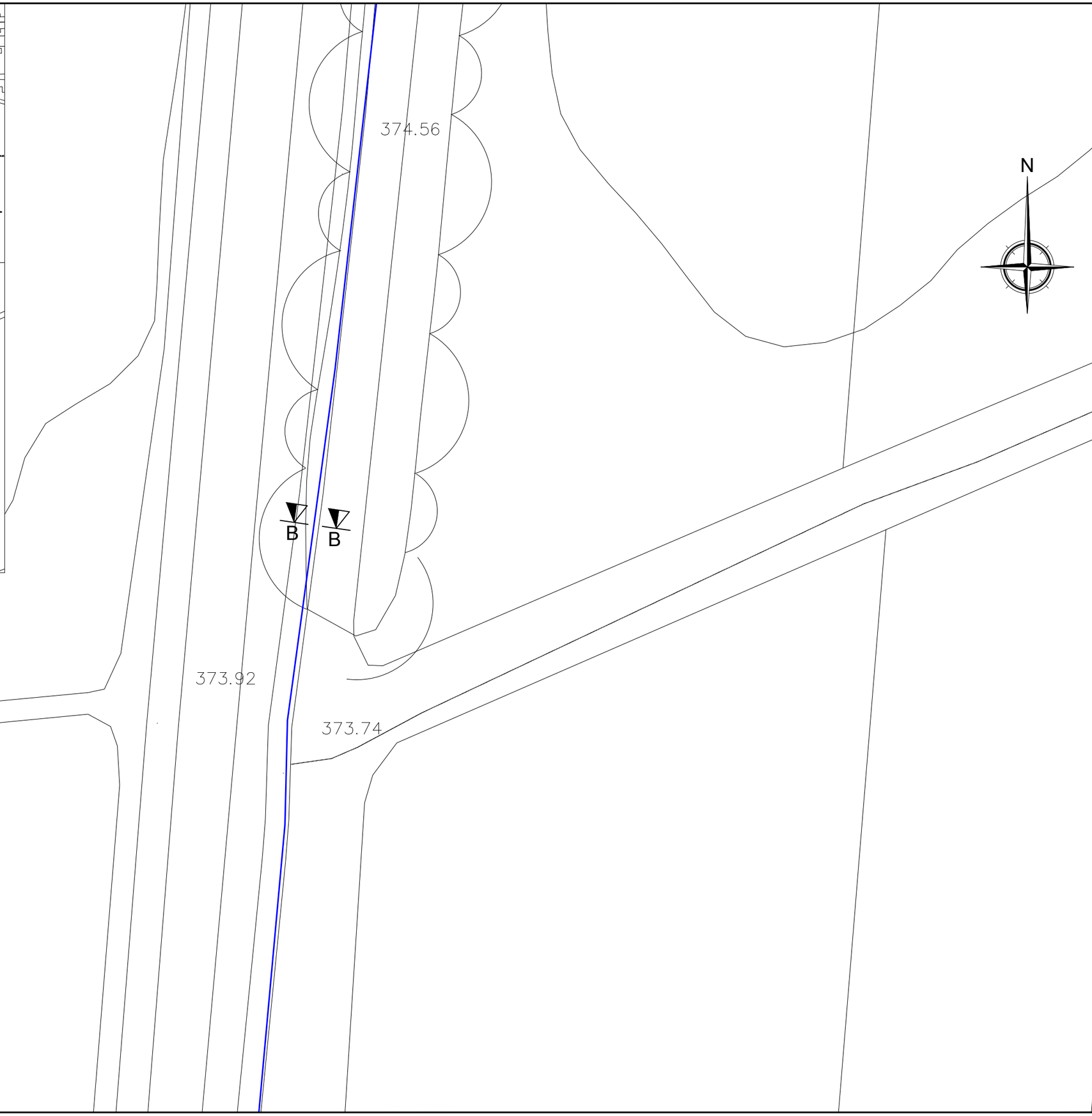

COLEGIO DE INGENIEROS DE CAMINOS, CANALES Y PUERTOS.
ARAGÓN
Expediente 2019/02083/01
Fecha 03/06/2019
VISADO

Instituto Aragonés del AGUA

PROYECTO DE:

REFORMA DE LA E.D.A.R. DE BÁRDENAS. T.M. EJEA DE LOS CABALLEROS (ZARAGOZA)

CLAVE:

EL INGENIERO AUTOR DEL PROYECTO

I.C.C.P.
D. OSCAR RUIZ LOZANO
Colg. 13.443

IDOM

DESIGNACION:

ACOMETIDA RED DE ABASTECIMIENTO PLANTA

ESCALA:

1:500 — 0 2,5 5 7,5 10

Din A3 — GRAFICA

SUSTITUYE A:	Nº DE PLANO:	FECHA: FEBRERO 2019
SUSTITUIDO POR:	29.1	PAGINA: 45

GOBIERNO DE ARAGON
Departamento de Desarrollo Rural y Sostenibilidad

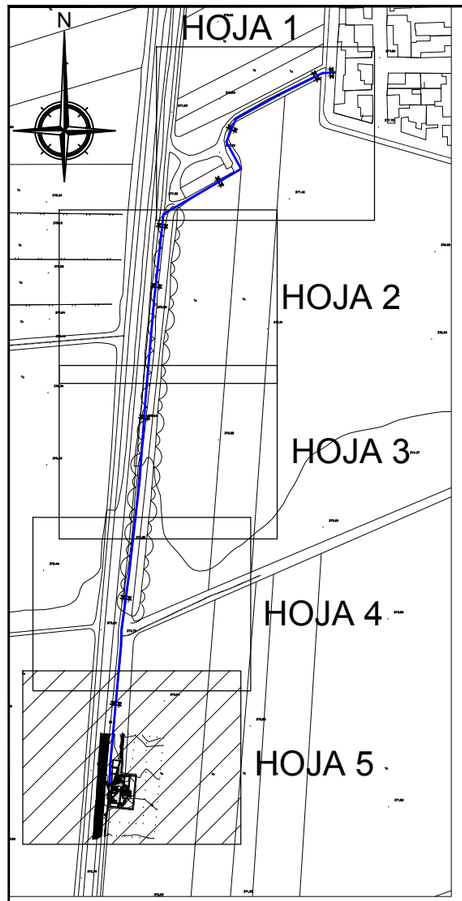

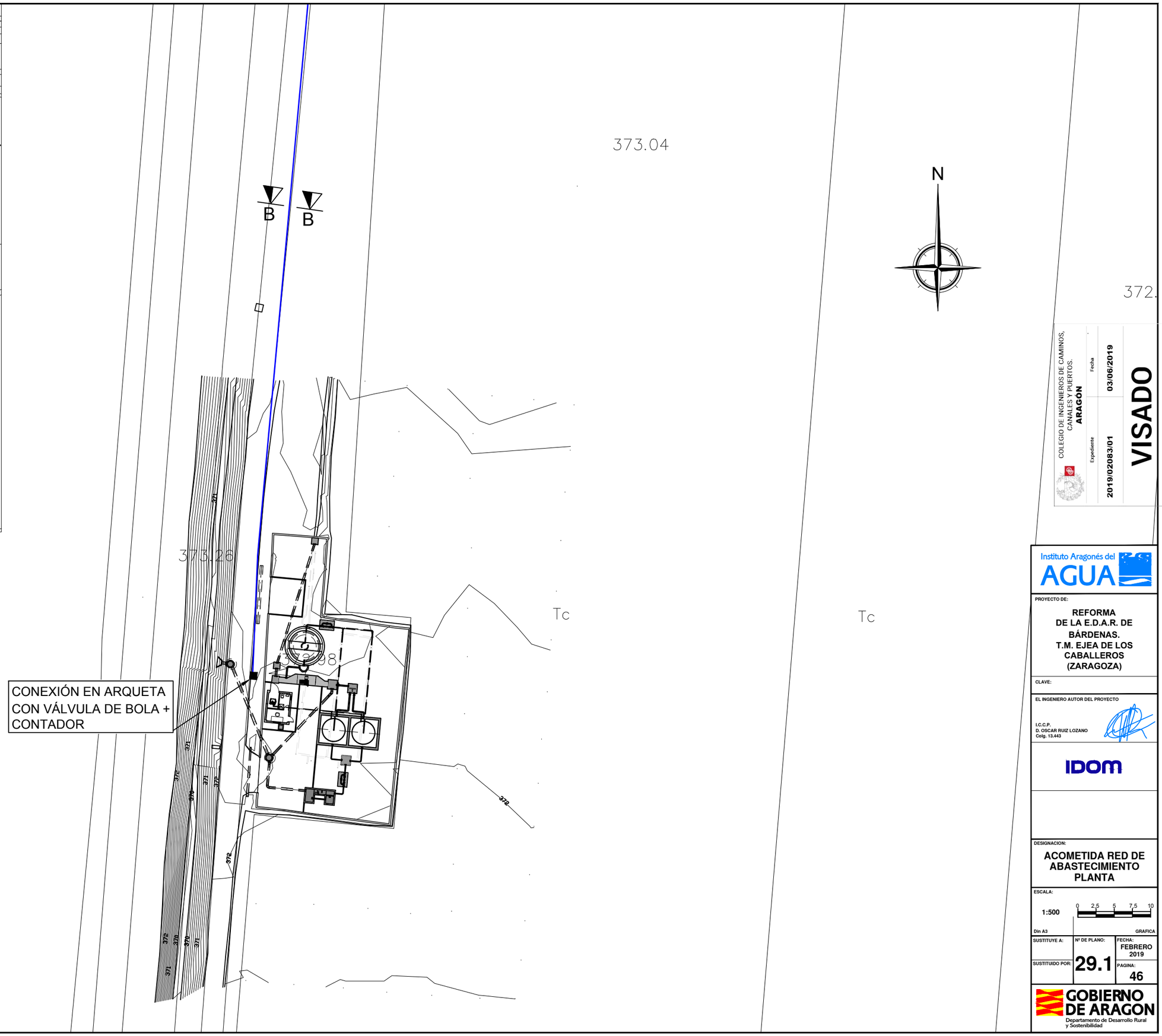

COLEGIO DE INGENIEROS DE CAMINOS, CANALES Y PUERTOS.
ARAGÓN

Expediente	Fecha
2019/02083/01	03/06/2019

VISADO

Instituto Aragonés del AGUA

PROYECTO DE:

REFORMA DE LA E.D.A.R. DE BÁRDENAS. T.M. EJEA DE LOS CABALLEROS (ZARAGOZA)

CLAVE:

EL INGENIERO AUTOR DEL PROYECTO

I.C.C.P.
D. OSCAR RUIZ LOZANO
Colg. 13.443

IDOM

DESIGNACION:

ACOMETIDA RED DE ABASTECIMIENTO PLANTA

ESCALA:

1:500 — 0 2,5 5 7,5 10

Din A3 — GRAFICA

SUSTITUYE A:	Nº DE PLANO:	FECHA: FEBRERO 2019
SUSTITUIDO POR:	29.1	PAGINA: 46

GOBIERNO DE ARAGON
Departamento de Desarrollo Rural y Sostenibilidad

ZANJA EN CRUCES DE CALZADA

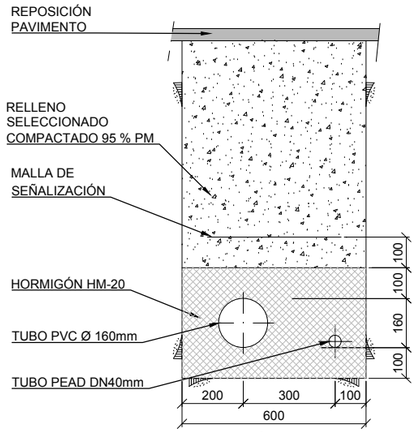

SECCIÓN A-A
ESCALA 1:20

ZANJA EN TIERRAS

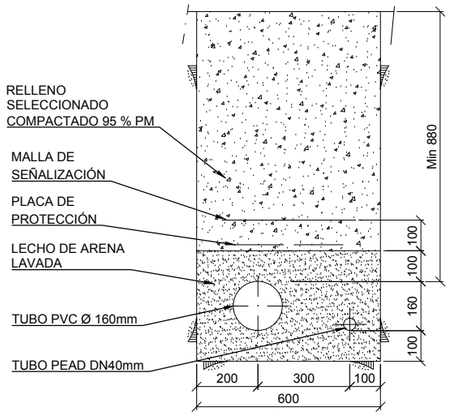

SECCIÓN B-B
ESCALA 1:20

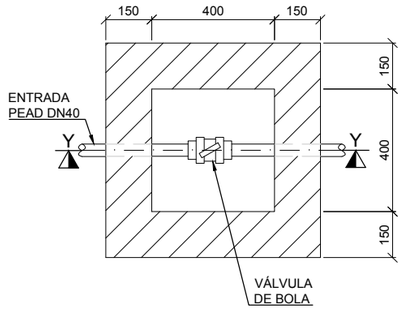

PLANTA
ESCALA 1:20

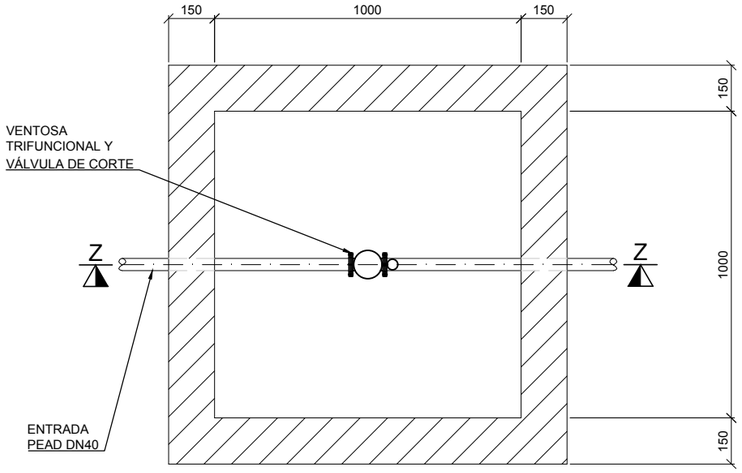

PLANTA ARQUETA VENTOSA
ESCALA 1:20

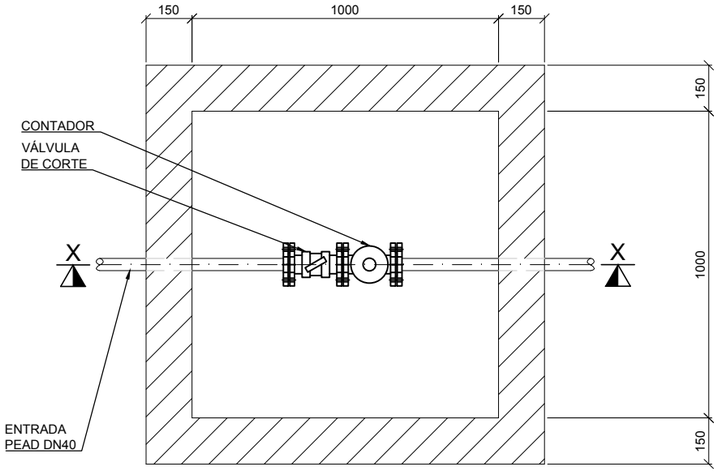

PLANTA ARQUETA CONTADOR
ESCALA 1:20

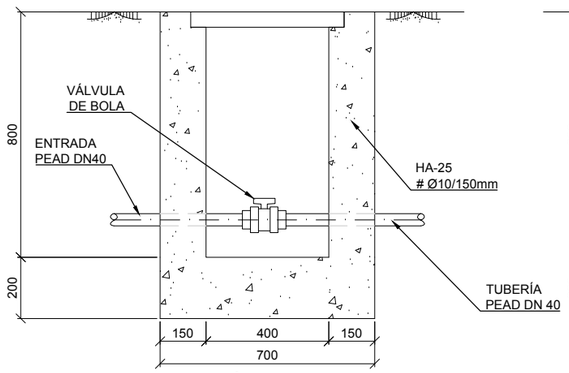

SECCIÓN Y-Y
ESCALA 1:20

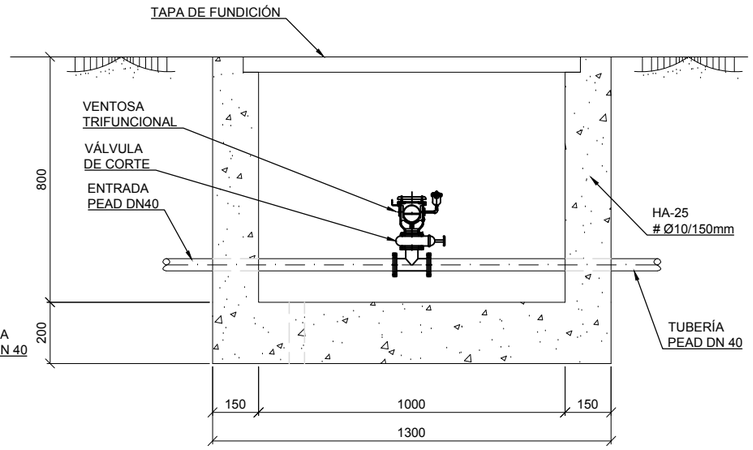

SECCIÓN Z-Z
ESCALA 1:20

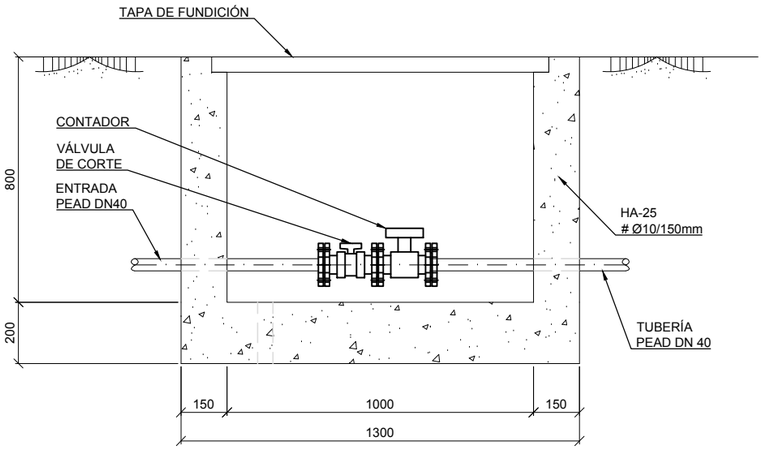

SECCIÓN X-X
ESCALA 1:20

COLEGIO DE INGENIEROS DE CAMINOS, CANALES Y PUERTOS.
ARAGÓN

Expediente	Fecha
2019/02083/01	03/06/2019

VISADO

Instituto Aragonés del AGUA

PROYECTO DE:

REFORMA DE LA E.D.A.R. DE BÁRDENAS. T.M. EJEA DE LOS CABALLEROS (ZARAGOZA)

CLAVE:

EL INGENIERO AUTOR DEL PROYECTO

I.C.C.P.
D. OSCAR RUIZ LOZANO
Colg. 13.443

IDOM

DESIGNACION:

ACOMETIDA RED DE ABASTECIMIENTO DETALLES

ESCALA: 1:20 (0 0,1 0,2 0,3 0,4)

Din A3 — GRAFICA

SUSTITUYE A:	Nº DE PLANO:	FECHA:
	29.2	FEBRERO 2019
SUSTITUIDO POR:		PAGINA: 47

GOBIERNO DE ARAGON
Departamento de Desarrollo Rural y Sostenibilidad

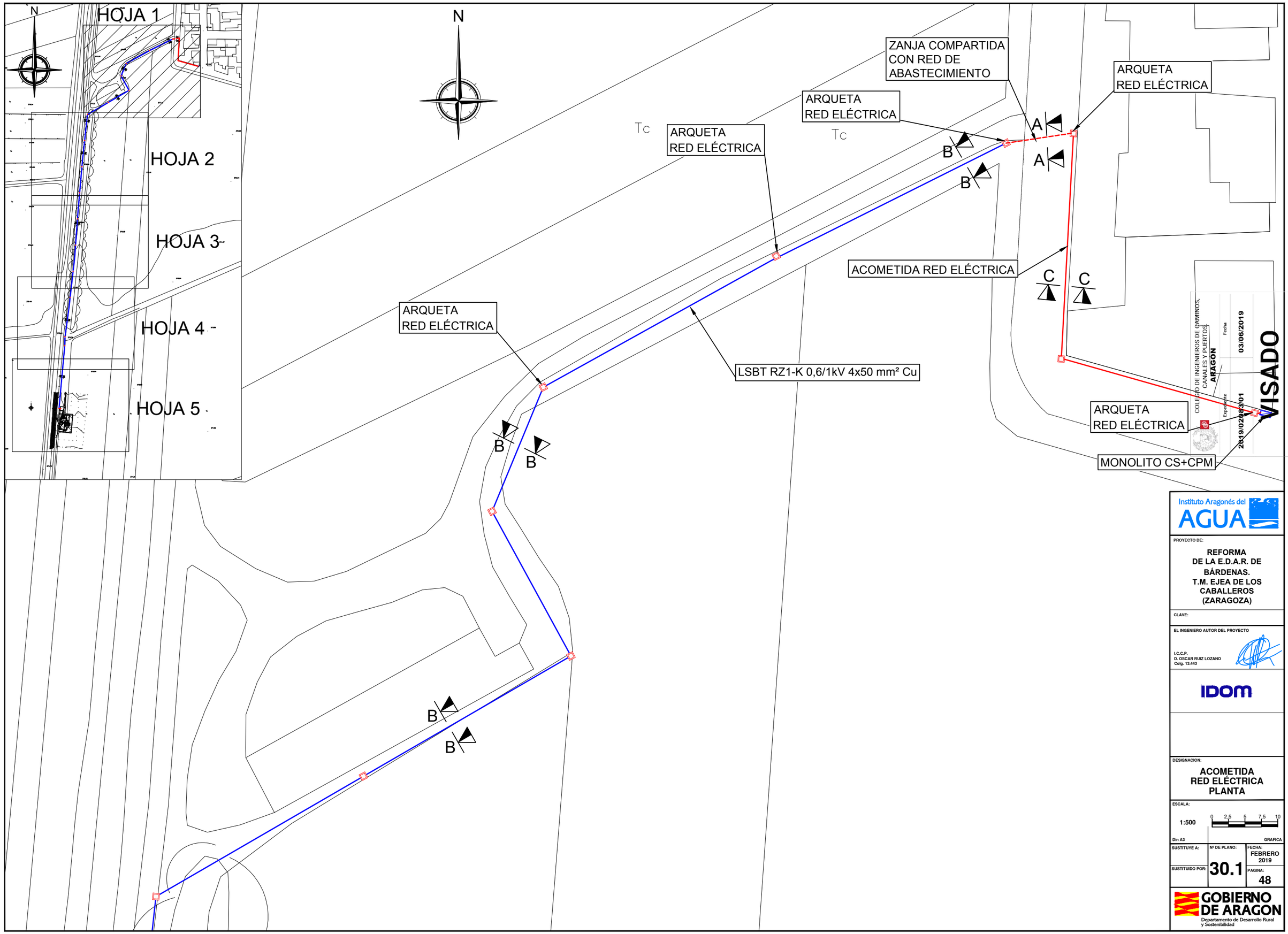

Instituto Aragonés del AGUA

PROYECTO DE:

REFORMA DE LA E.D.A.R. DE BÁRDENAS. T.M. EJEA DE LOS CABALLEROS (ZARAGOZA)

CLAVE:

EL INGENIERO AUTOR DEL PROYECTO

I.C.C.P.
D. OSCAR RUIZ LOZANO
Colg. 13.443

IDOM

DESIGNACION:

ACOMETIDA RED ELÉCTRICA PLANTA

ESCALA:

1:500

0 2,5 5 7,5 10

Din A3

GRAFICA

SUSTITUYE A:	Nº DE PLANO:	FECHA: FEBRERO 2019
SUSTITUIDO POR:	30.1	PAGINA: 48

GOBIERNO DE ARAGON
Departamento de Desarrollo Rural y Sostenibilidad

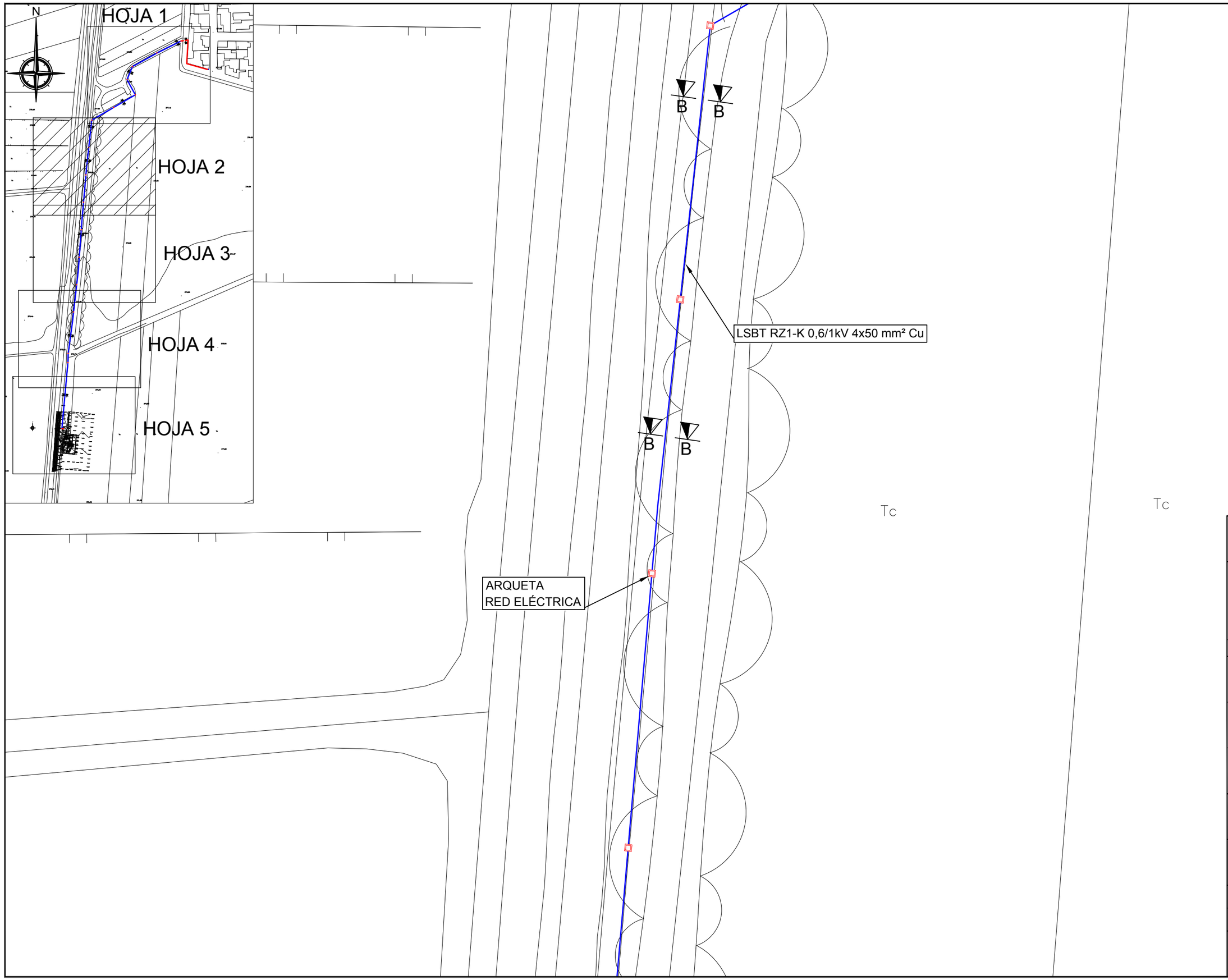

COLEGIO DE INGENIEROS DE CAMINOS, CANALES Y PUERTOS.
ARAGÓN

Expediente	Fecha
2019/02083/01	03/06/2019

VISADO

Instituto Aragonés del AGUA

PROYECTO DE:

REFORMA DE LA E.D.A.R. DE BÁRDENAS. T.M. EJEA DE LOS CABALLEROS (ZARAGOZA)

CLAVE:

EL INGENIERO AUTOR DEL PROYECTO

I.C.C.P.
D. OSCAR RUIZ LOZANO
Colg. 13.443

IDOM

DESIGNACION:

ACOMETIDA RED ELÉCTRICA PLANTA

ESCALA:

1:500 — 0 2,5 5 7,5 10

Din A3 — GRAFICA

SUSTITUYE A:	Nº DE PLANO:	FECHA:
	30.1	FEBRERO 2019
SUSTITUIDO POR:		PAGINA: 49

GOBIERNO DE ARAGON
Departamento de Desarrollo Rural y Sostenibilidad

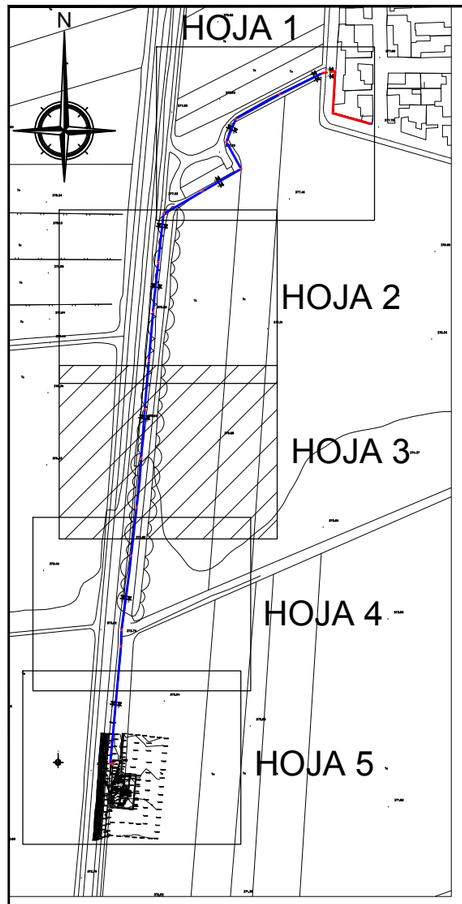

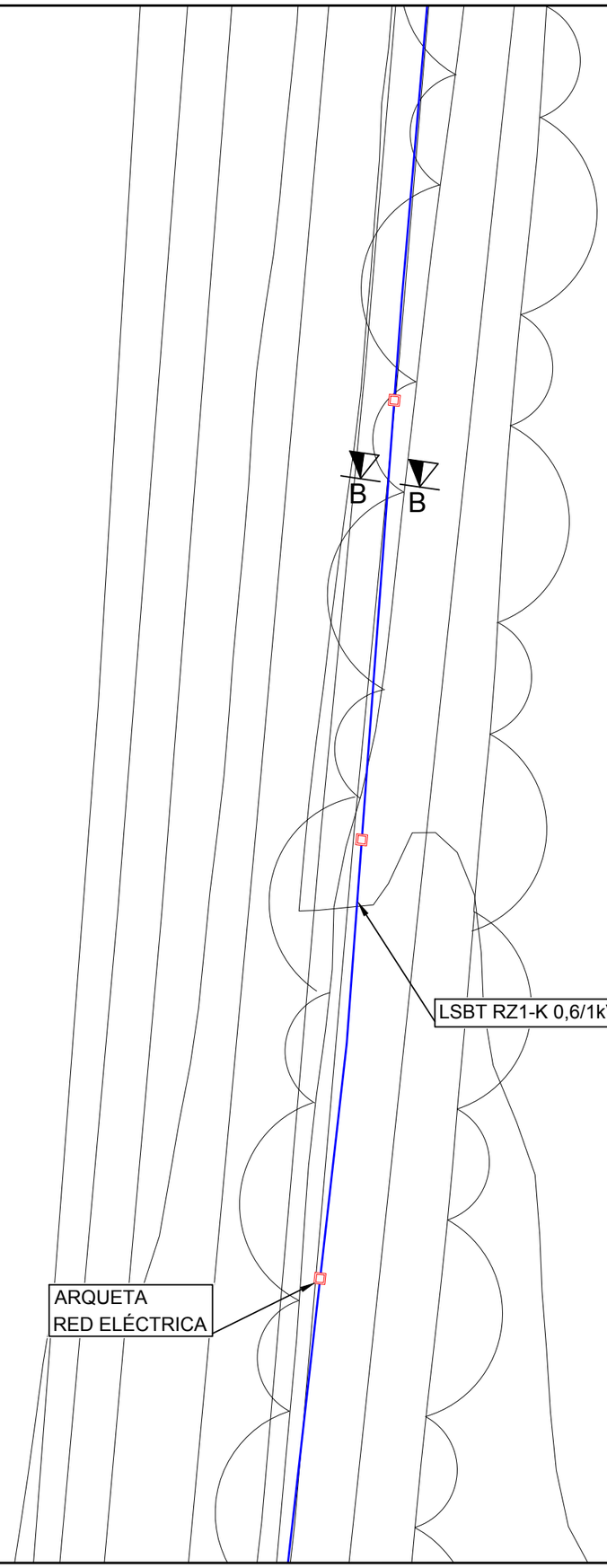

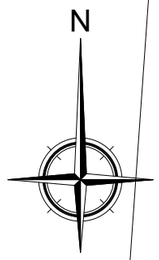

COLEGIO DE INGENIEROS DE CAMINOS, CANALES Y PUERTOS.
ARAGÓN
Expediente 2019/02083/01
Fecha 03/06/2019
VISADO

Instituto Aragonés del AGUA

PROYECTO DE:

REFORMA DE LA E.D.A.R. DE BÁRDENAS. T.M. EJEA DE LOS CABALLEROS (ZARAGOZA)

CLAVE:

EL INGENIERO AUTOR DEL PROYECTO

I.C.C.P.
D. OSCAR RUIZ LOZANO
Colg. 13.443

IDOM

DESIGNACION:

ACOMETIDA RED ELÉCTRICA PLANTA

ESCALA: 1:500 (0 2,5 5 7,5 10)

Din A3 — GRAFICA

SUSTITUYE A:	Nº DE PLANO:	FECHA: FEBRERO 2019
SUSTITUIDO POR:	30.1	PAGINA: 50

GOBIERNO DE ARAGON
Departamento de Desarrollo Rural y Sostenibilidad

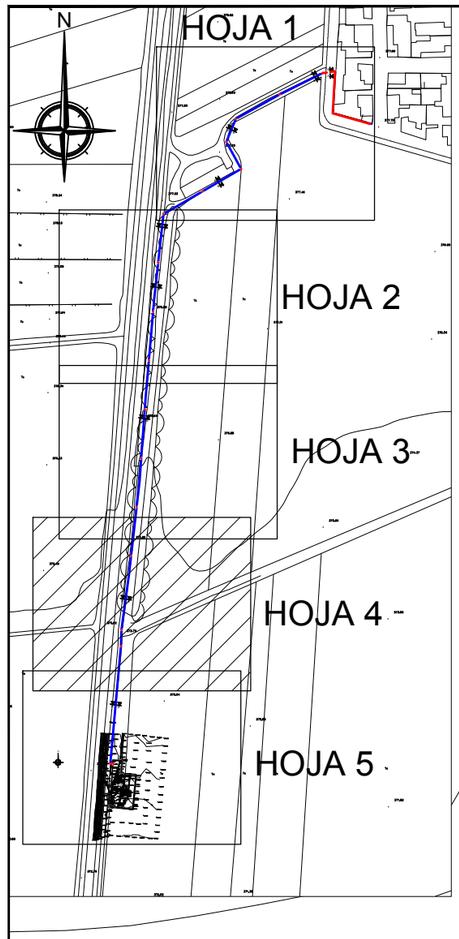

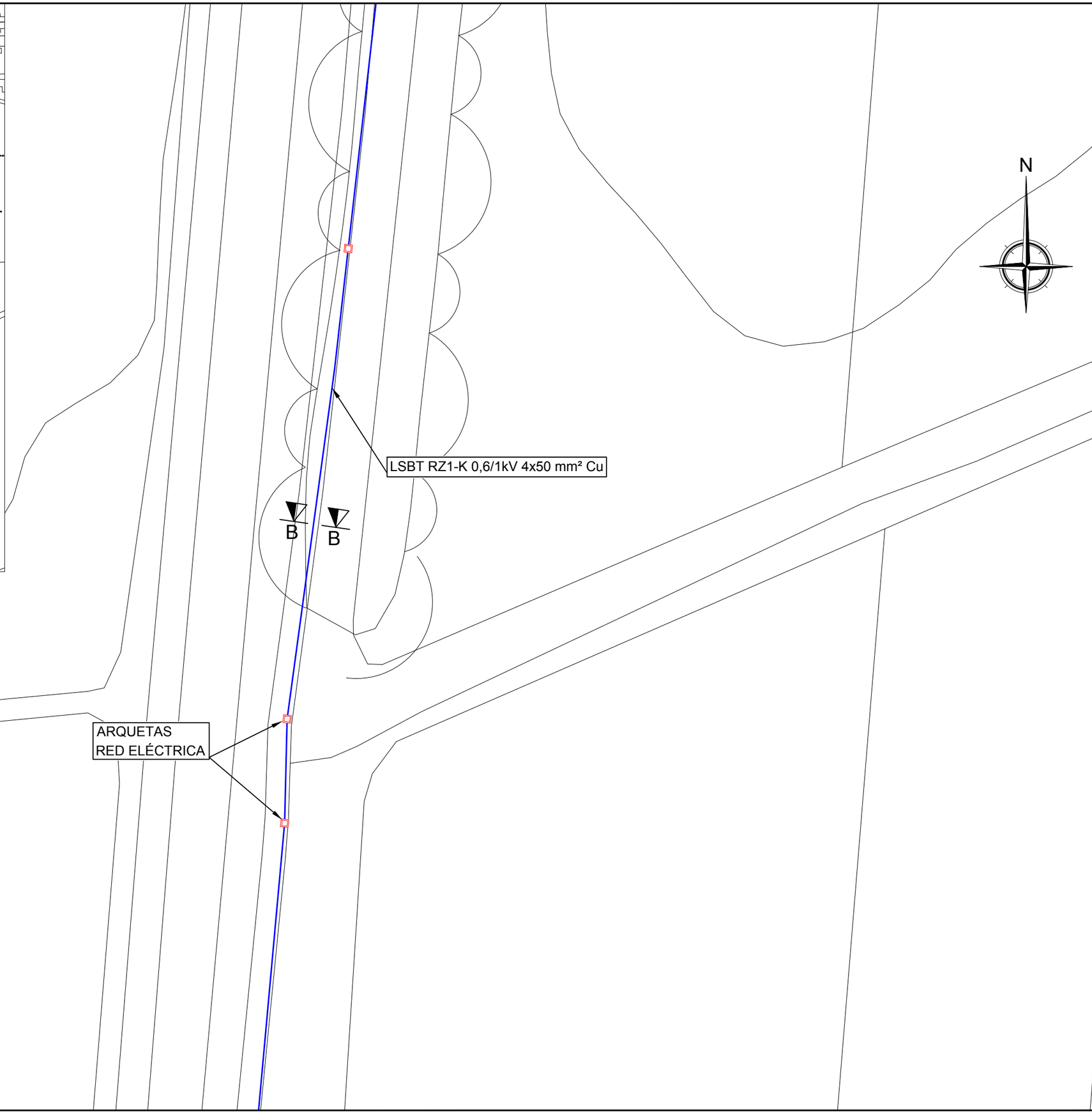

COLEGIO DE INGENIEROS DE CAMINOS, CANALES Y PUERTOS.
ARAGÓN
Expediente 2019/02083/01
Fecha 03/06/2019
VISADO

Instituto Aragonés del AGUA

PROYECTO DE:

REFORMA DE LA E.D.A.R. DE BÁRDENAS. T.M. EJEA DE LOS CABALLEROS (ZARAGOZA)

CLAVE:

EL INGENIERO AUTOR DEL PROYECTO

I.C.C.P.
D. OSCAR RUIZ LOZANO
Colg. 13.443

IDOM

DESIGNACION:

ACOMETIDA RED ELÉCTRICA PLANTA

ESCALA:

1:500 — 0 2,5 5 7,5 10

Din A3 — GRAFICA

SUSTITUYE A:	Nº DE PLANO:	FECHA: FEBRERO 2019
SUSTITUIDO POR:	30.1	PAGINA: 51

GOBIERNO DE ARAGON
Departamento de Desarrollo Rural y Sostenibilidad

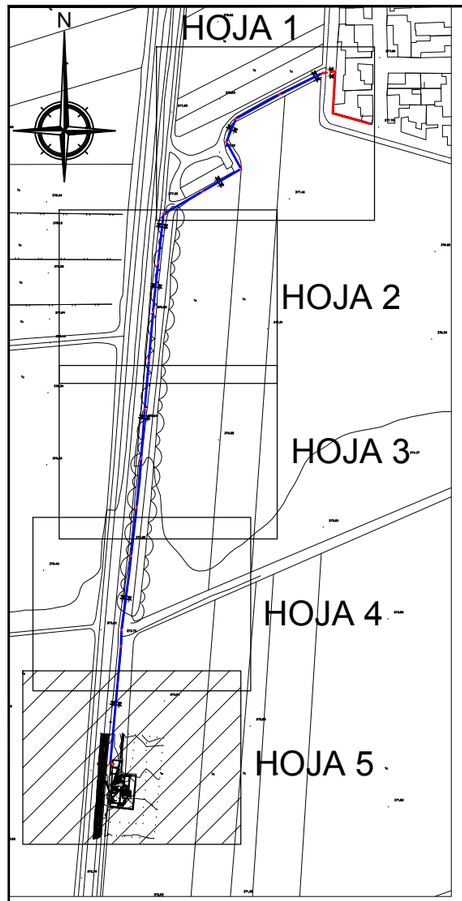

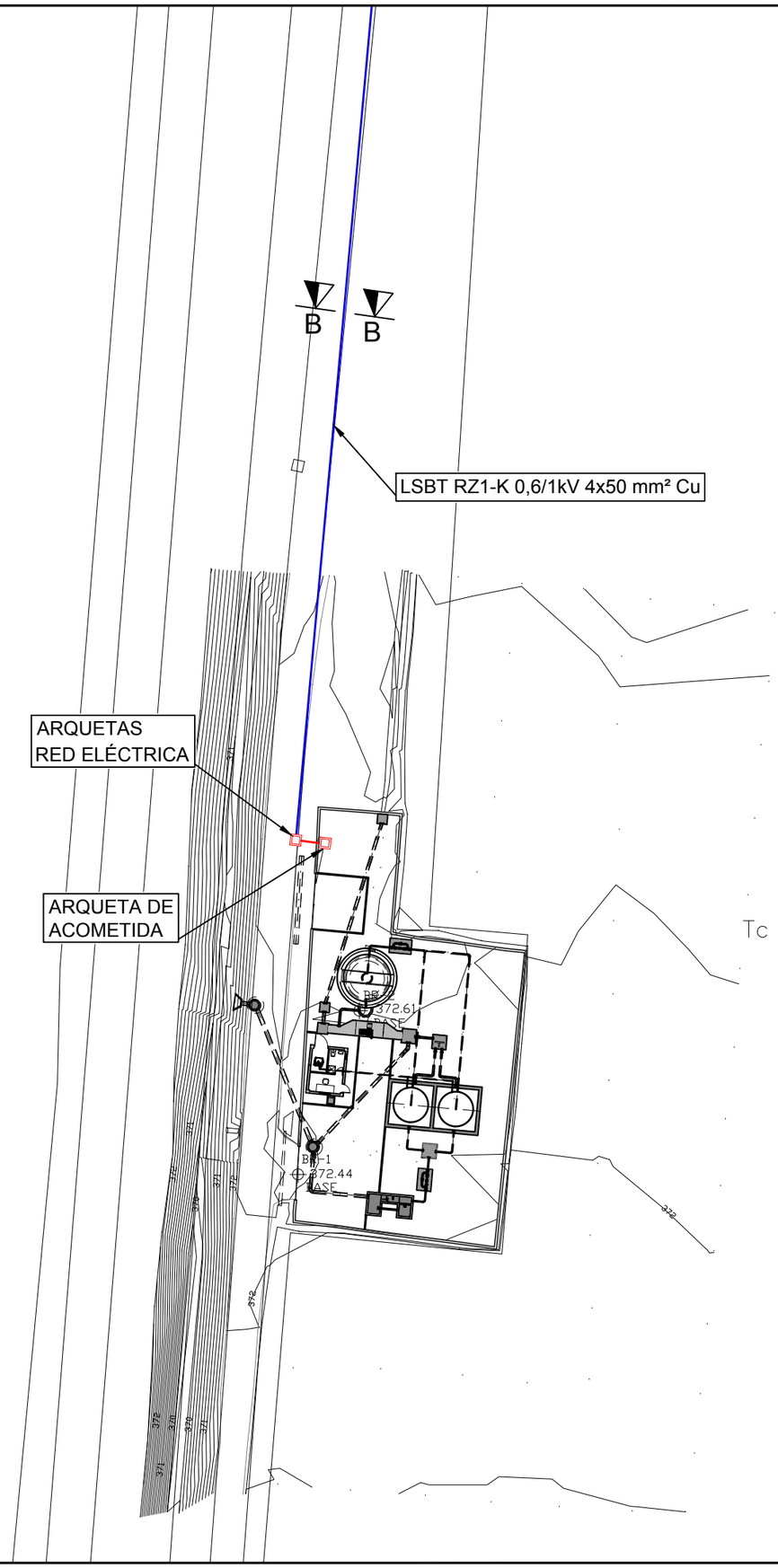

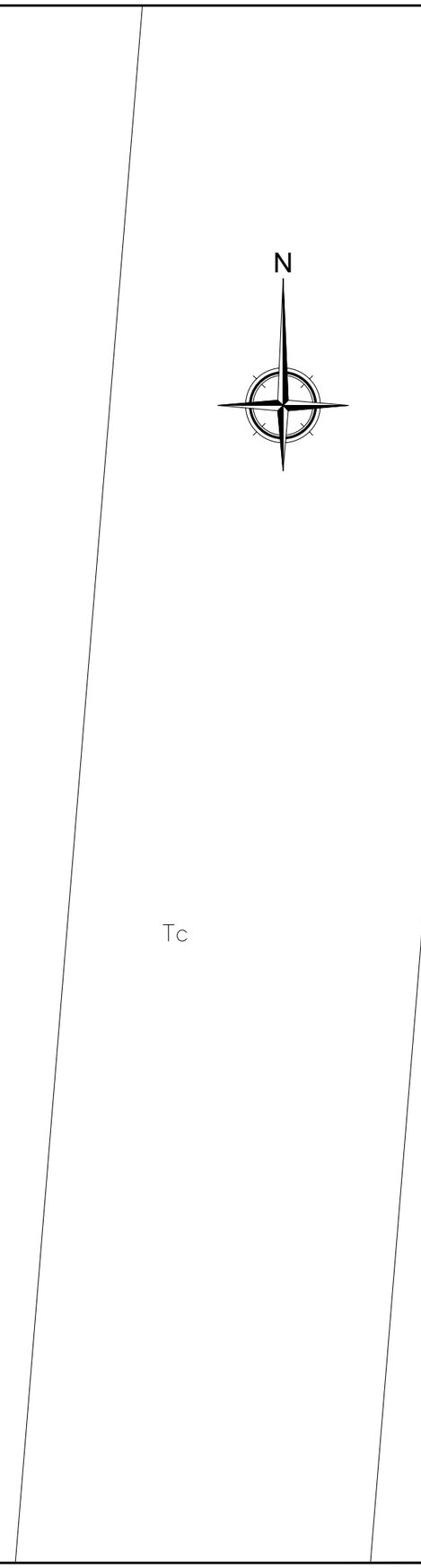

COLEGIO DE INGENIEROS DE CAMINOS, CANALES Y PUERTOS.
ARAGÓN

Expediente	Fecha
2019/02083/01	03/06/2019

VISADO

Instituto Aragonés del AGUA

PROYECTO DE:

REFORMA DE LA E.D.A.R. DE BÁRDENAS. T.M. EJEA DE LOS CABALLEROS (ZARAGOZA)

CLAVE:

EL INGENIERO AUTOR DEL PROYECTO

I.C.C.P.
D. OSCAR RUIZ LOZANO
Colg. 13.443

IDOM

DESIGNACION:

ACOMETIDA RED ELÉCTRICA PLANTA

ESCALA:

1:500 — 0 2,5 5 7,5 10

Din A3 — GRAFICA

SUSTITUYE A:	Nº DE PLANO:	FECHA:
	30.1	FEBRERO 2019
SUSTITUIDO POR:		PAGINA: 52

GOBIERNO DE ARAGON
Departamento de Desarrollo Rural y Sostenibilidad

ZANJA EN CRUCES DE CALZADA

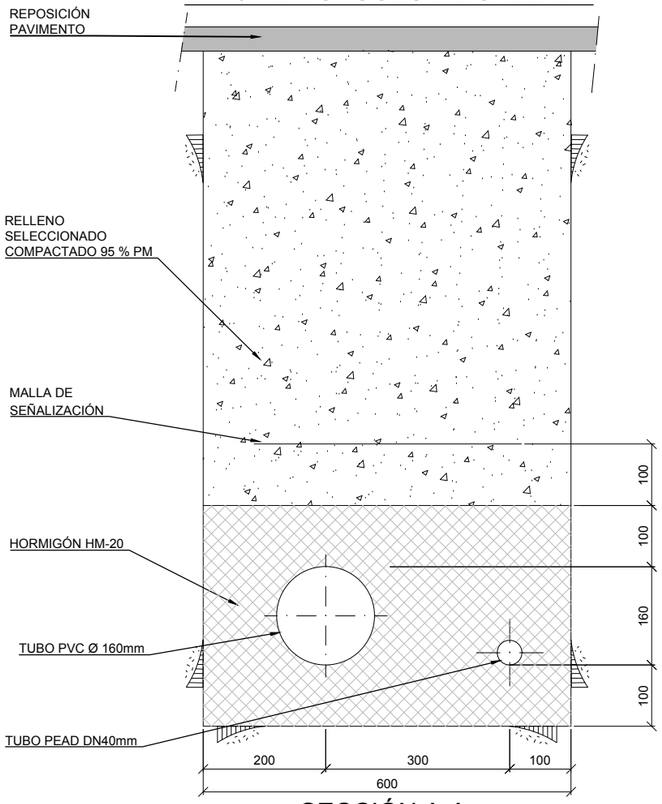

SECCIÓN A-A

ESCALA 1:10

ZANJA EN TIERRAS

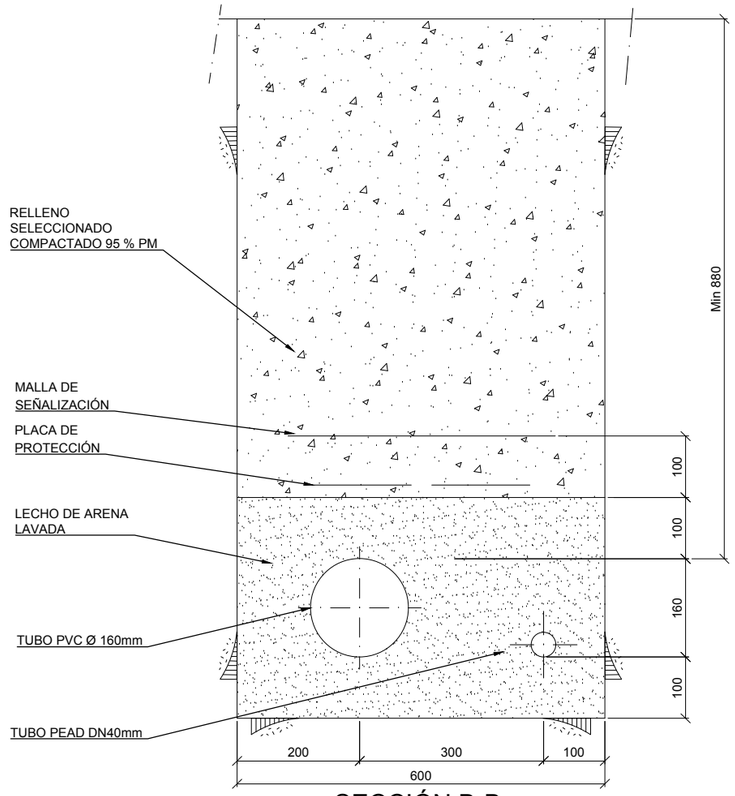

SECCIÓN B-B

ESCALA 1:10

ZANJA ELÉCTRICA

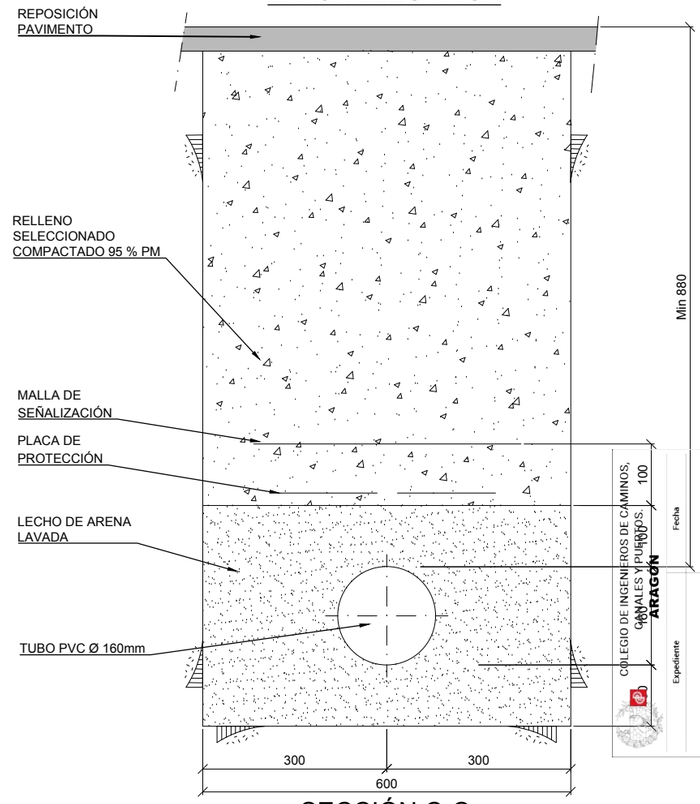

SECCIÓN C-C

ESCALA 1:10

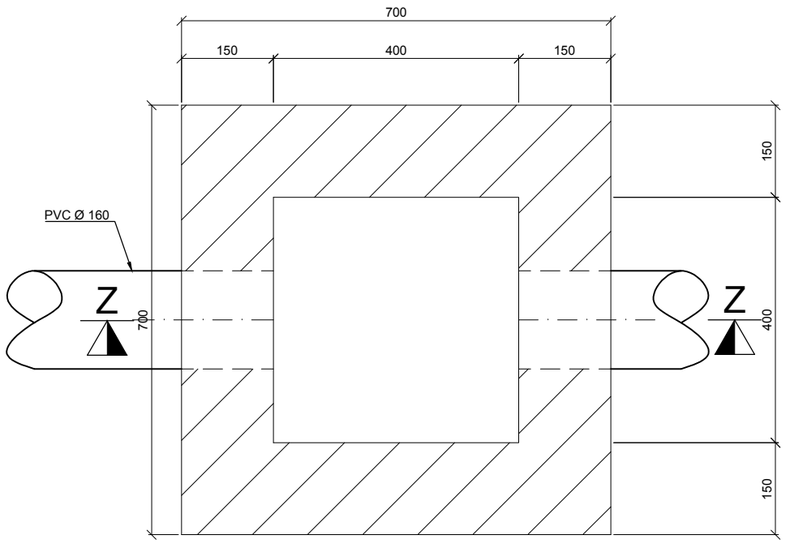

PLANTA

ESCALA 1:10

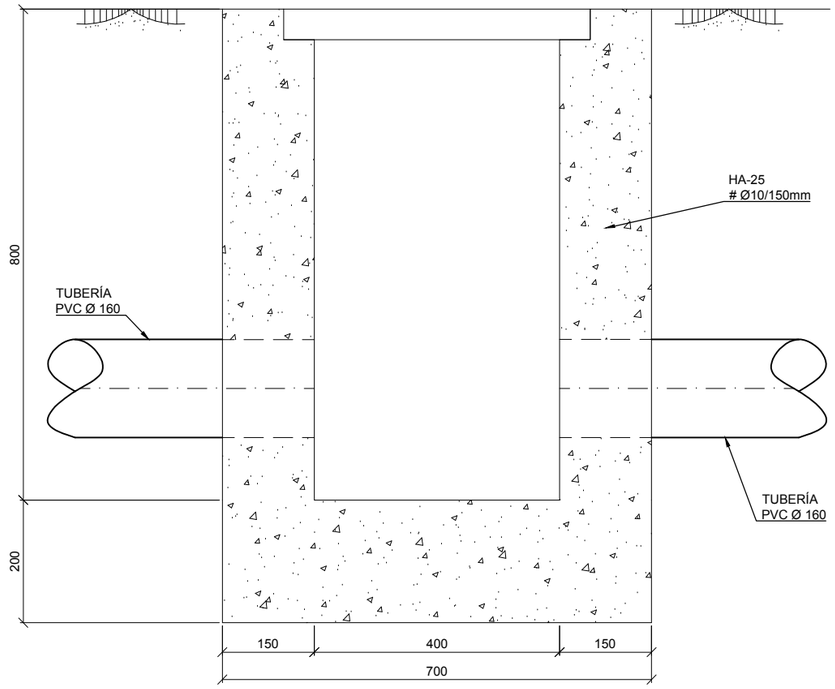

SECCIÓN Z-Z

ESCALA 1:10

COLEGIO DE INGENIEROS DE CAMINOS, CANALES Y PUERTOS. ARAGÓN

Expediente: 2019/02083/01

Fecha: 03/06/2019

VISADO

Instituto Aragonés del AGUA

PROYECTO DE:

REFORMA DE LA E.D.A.R. DE BÁRDENAS. T.M. EJEA DE LOS CABALLEROS (ZARAGOZA)

CLAVE:

EL INGENIERO AUTOR DEL PROYECTO

I.C.C.P.
D. OSCAR RUIZ LOZANO
Colg. 13.443

IDOM

DESIGNACION:

ACOMETIDA RED ELÉCTRICA DETALLES

ESCALA: 1:10

0 0,05 0,1 0,15 0,2

Din A3 — GRAFICA

SUSTITUYE A:

SUSTITUIDO POR:

Nº DE PLANO: **30.2**

FECHA: FEBRERO 2019

PAGINA: 53

GOBIERNO DE ARAGON
Departamento de Desarrollo Rural y Sostenibilidad