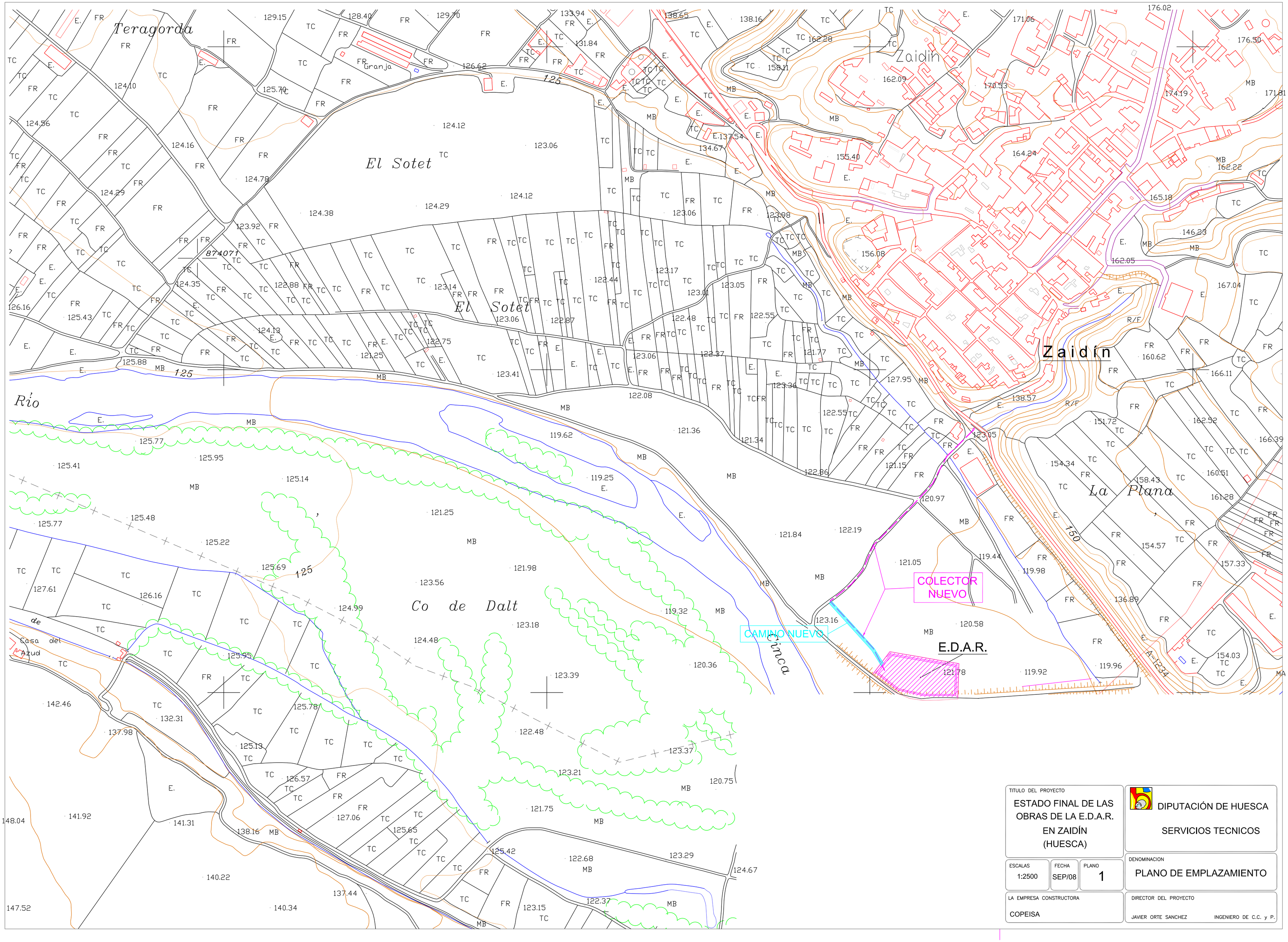

TITULO DEL PROYECTO

ESTADO FINAL DE LAS OBRAS DE LA E.D.A.R. EN ZAIDÍN (HUESCA)

DIPUTACIÓN DE HUESCA

SERVICIOS TECNICOS

ESCALAS	FECHA	PLANO
1:2500	SEP/08	1

DENOMINACION

PLANO DE EMPLAZAMIENTO

LA EMPRESA CONSTRUCTORA

COPEISA

DIRECTOR DEL PROYECTO

JAVIER ORTE SANCHEZ — INGENIERO DE C.C. y P.

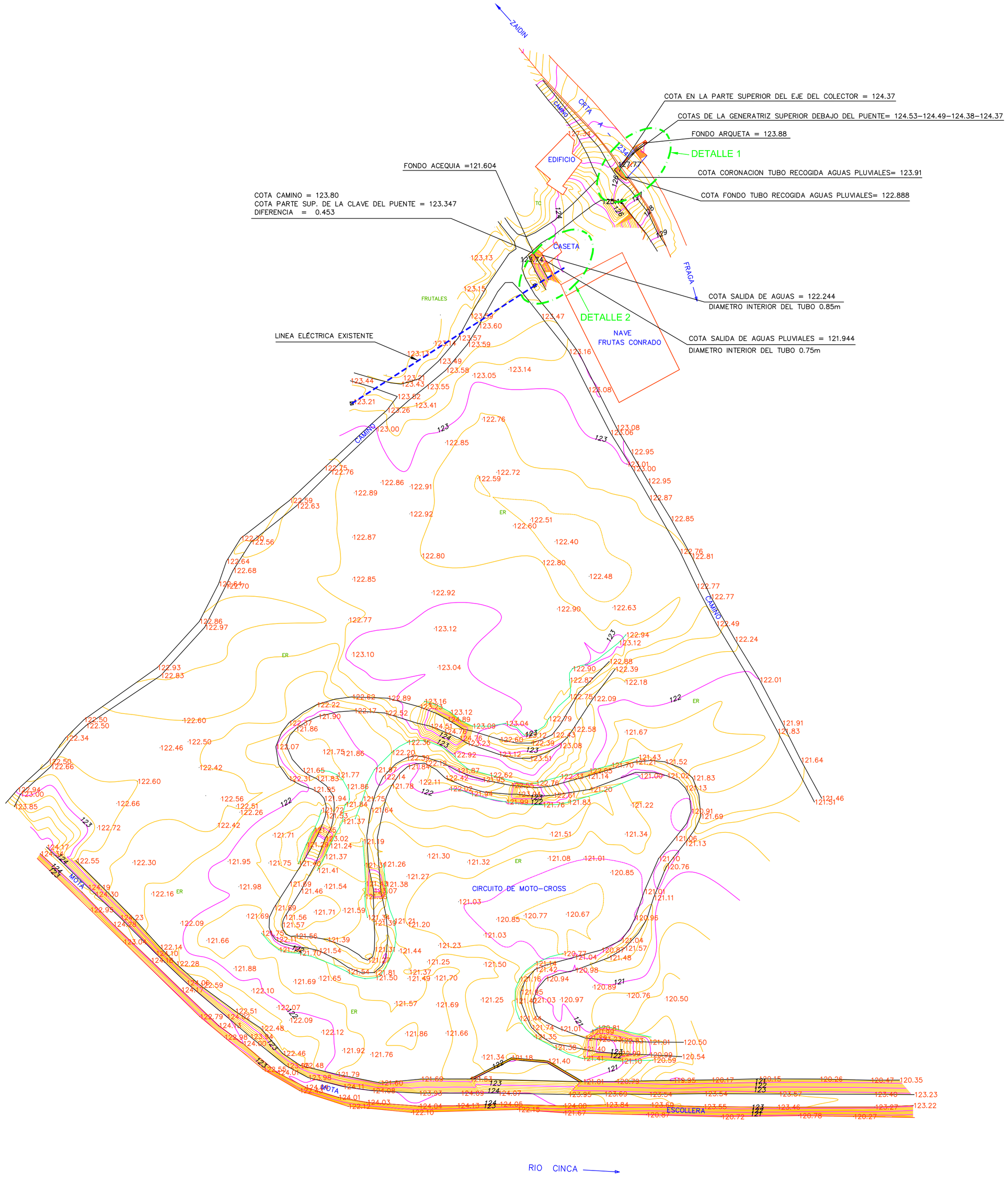

DETALLE 2. Escala 1:100

VERTIDO DEL COLECTOR DE SANEAMIENTO Y DE PLUVIALES A LA ACEQUIA.

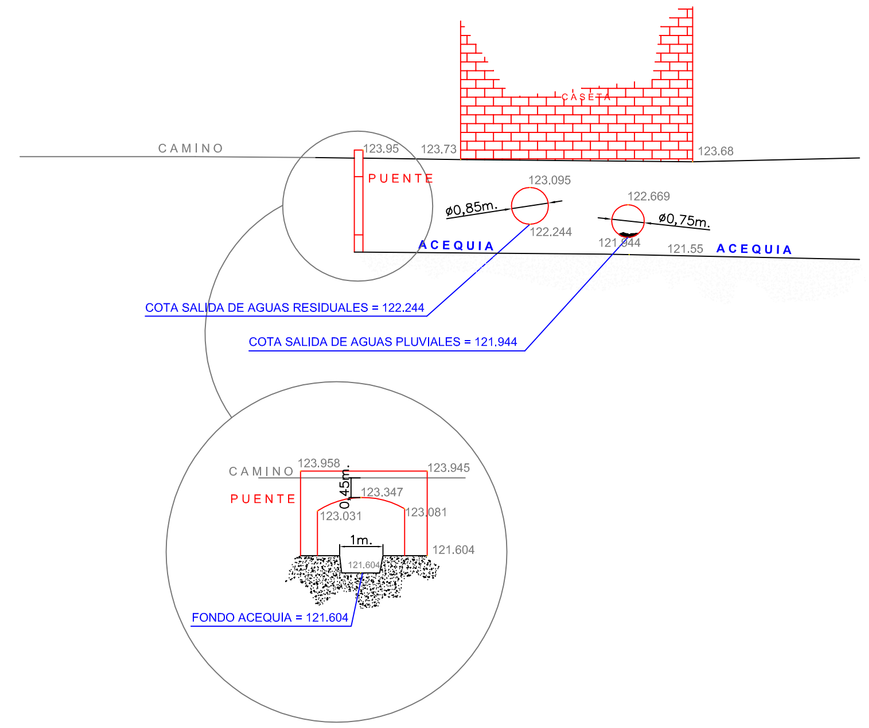

DETALLE 1. Escala 1:100

COLECTORES SANEAMIENTO Y AGUAS PLUVIALES BAJO EL PUENTE QUE CRUZA LA CARRETERA.

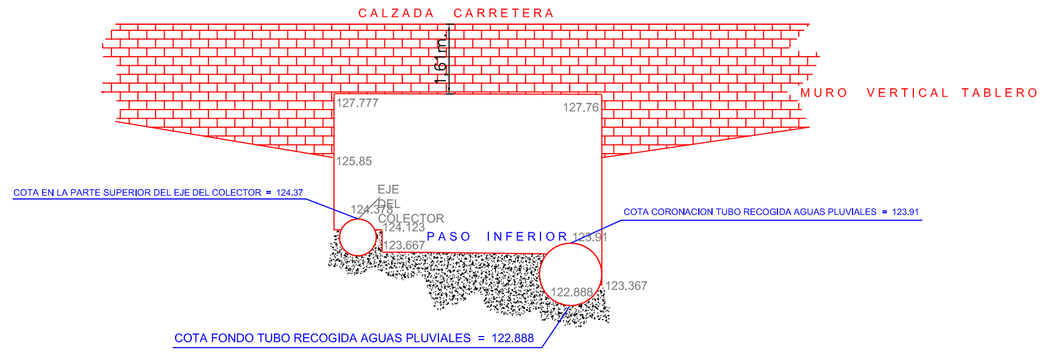

TITULO DEL PROYECTO ESTADO FINAL DE LAS OBRAS DE LA E.D.A.R. EN ZAIDÍN (HUESCA)			DIPUTACIÓN DE HUESCA SERVICIOS TECNICOS
ESCALAS 1:1000 1:100	FECHA SEP/08	PLANO 2	DENOMINACION TOPOGRAFÍA
LA EMPRESA CONSTRUCTORA COPEISA			EL DIRECTOR DE LA OBRA JAVIER ORTE SANCHEZ INGENIERO DE C.C. y P.

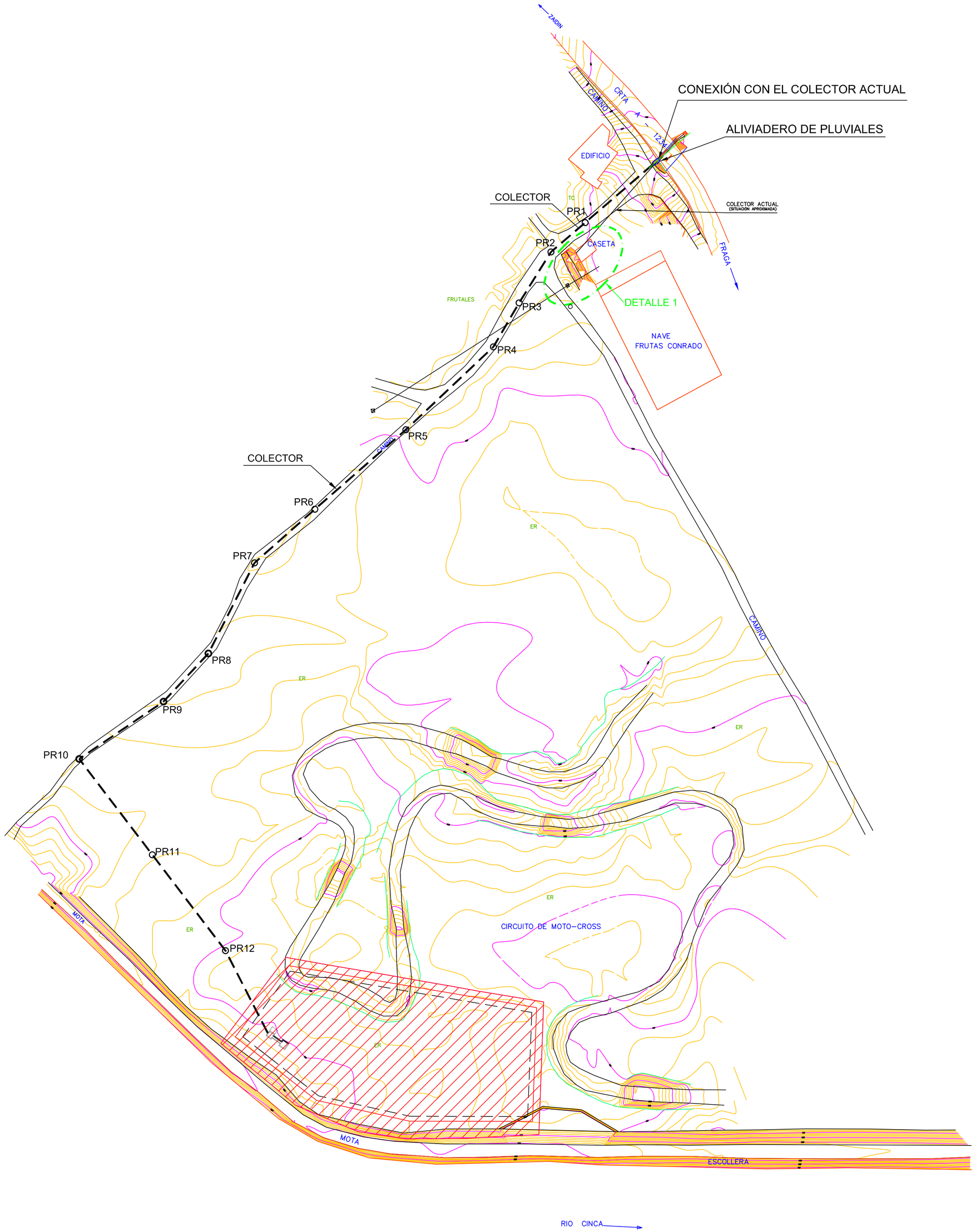

DETALLE 1. Escala 1:25

PASO DE COLECTOR SOBRE ACEQUIA

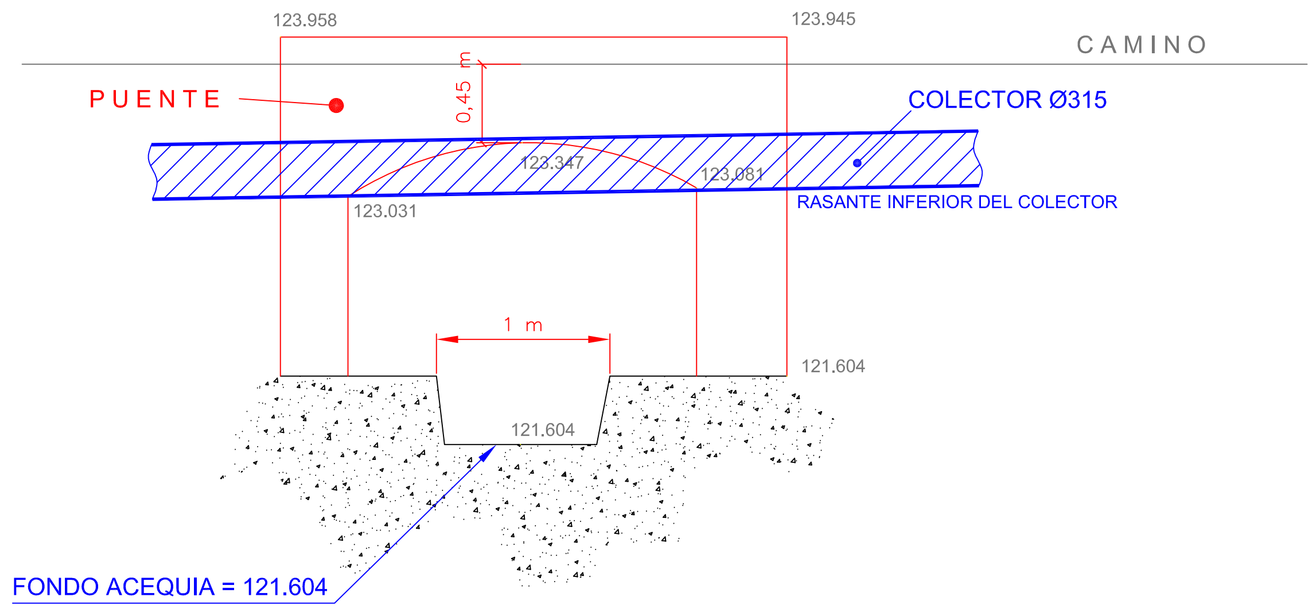

TITULO DEL PROYECTO ESTADO FINAL DE LAS OBRAS DE LA E.D.A.R. EN ZAIDÍN (HUESCA)	DIPUTACIÓN DE HUESCA SERVICIOS TECNICOS
ESCALAS 1:1000 1:25 / FECHA SEP/08 / PLANO 3.1	DENOMINACION COLECTOR PLANTA
LA EMPRESA CONSTRUCTORA COPEISA	EL DIRECTOR DE LA OBRA JAVIER ORTE SANCHEZ INGENIERO DE C.C. y P.

SECCIÓN B-B
Escala 1:20

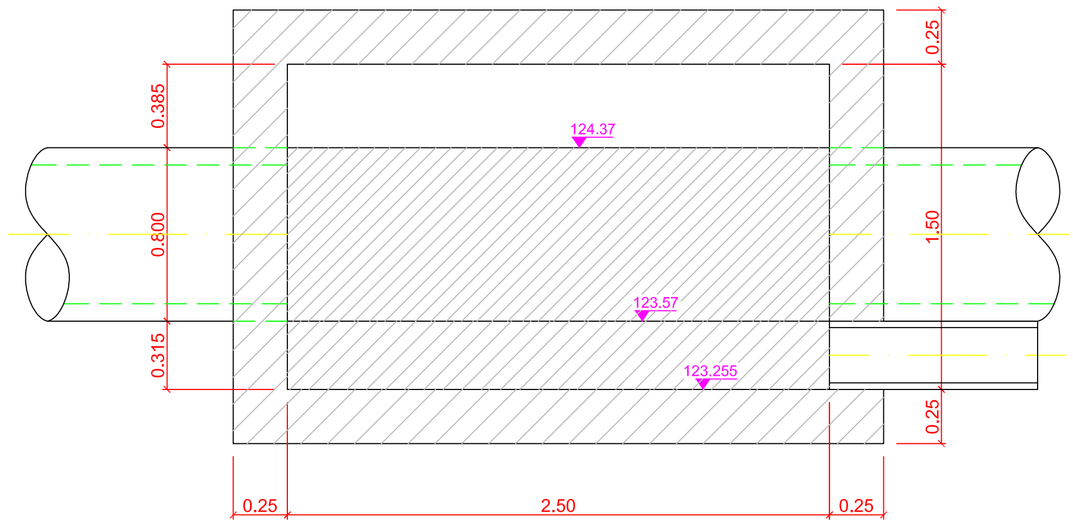

SECCIÓN A-A
Escala 1:20

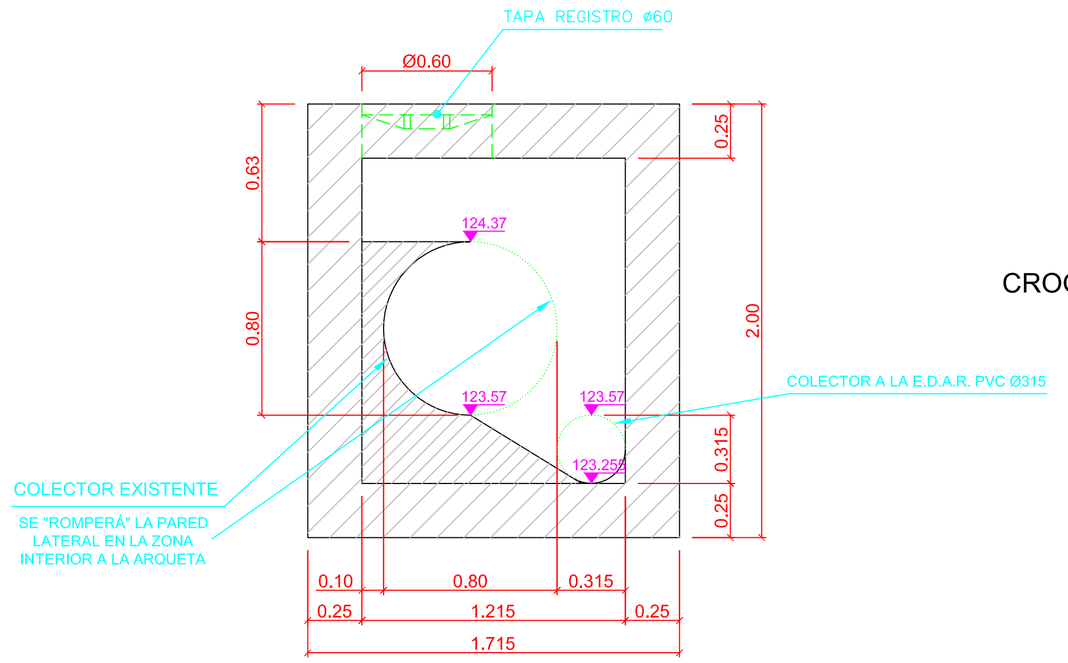

CROQUIS DE SITUACIÓN

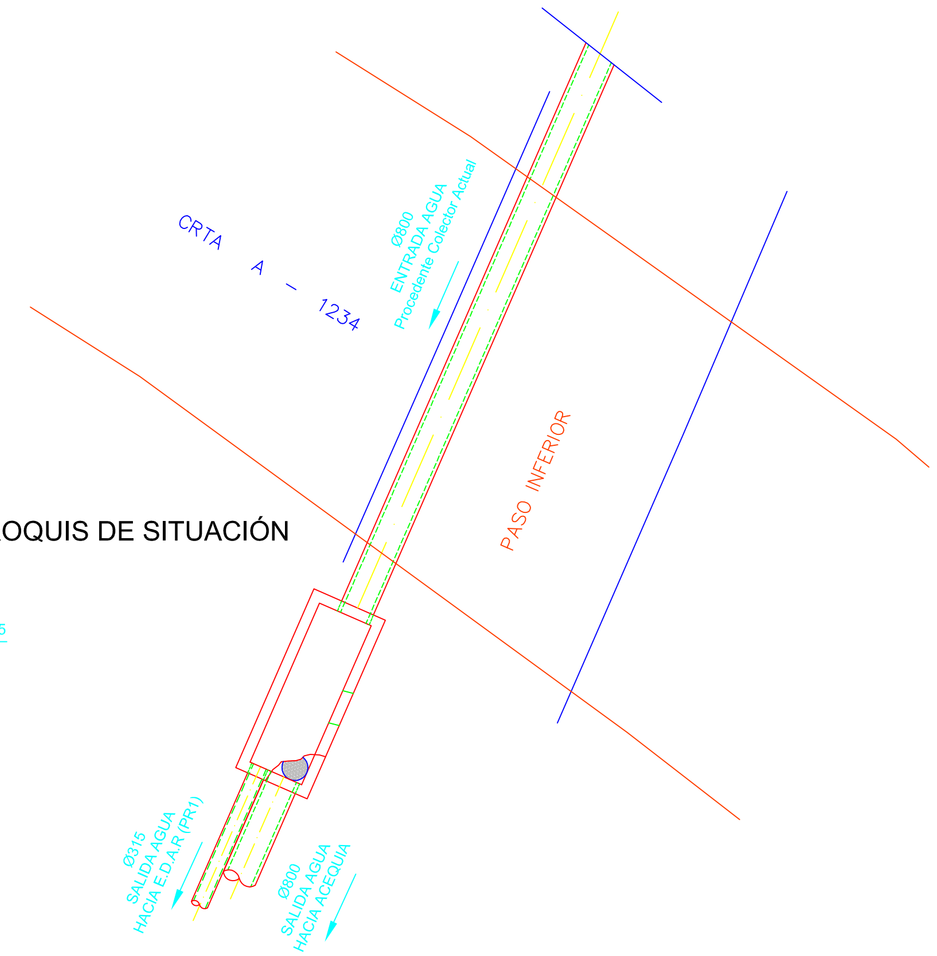

PLANTA
Escala 1:20

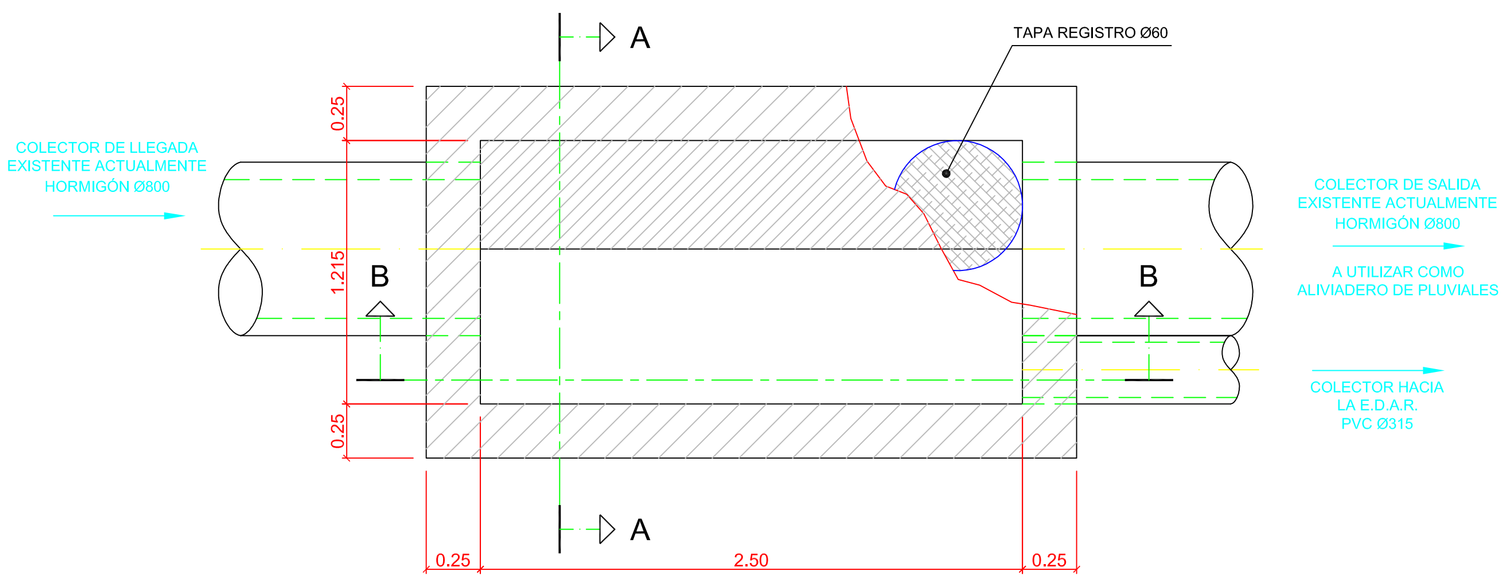

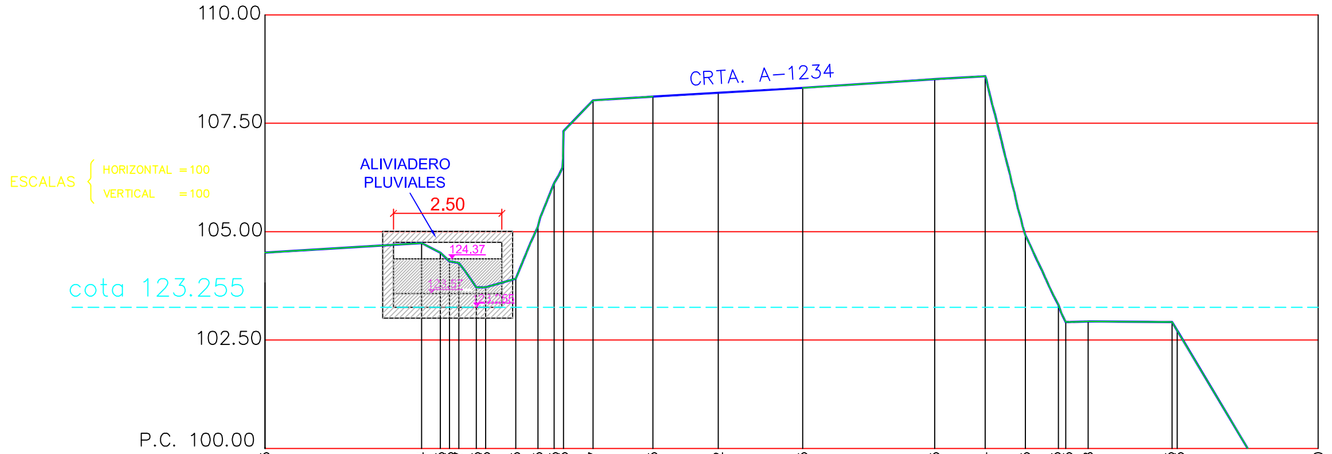

| | | |

LONGITUDINAL COLECTOR

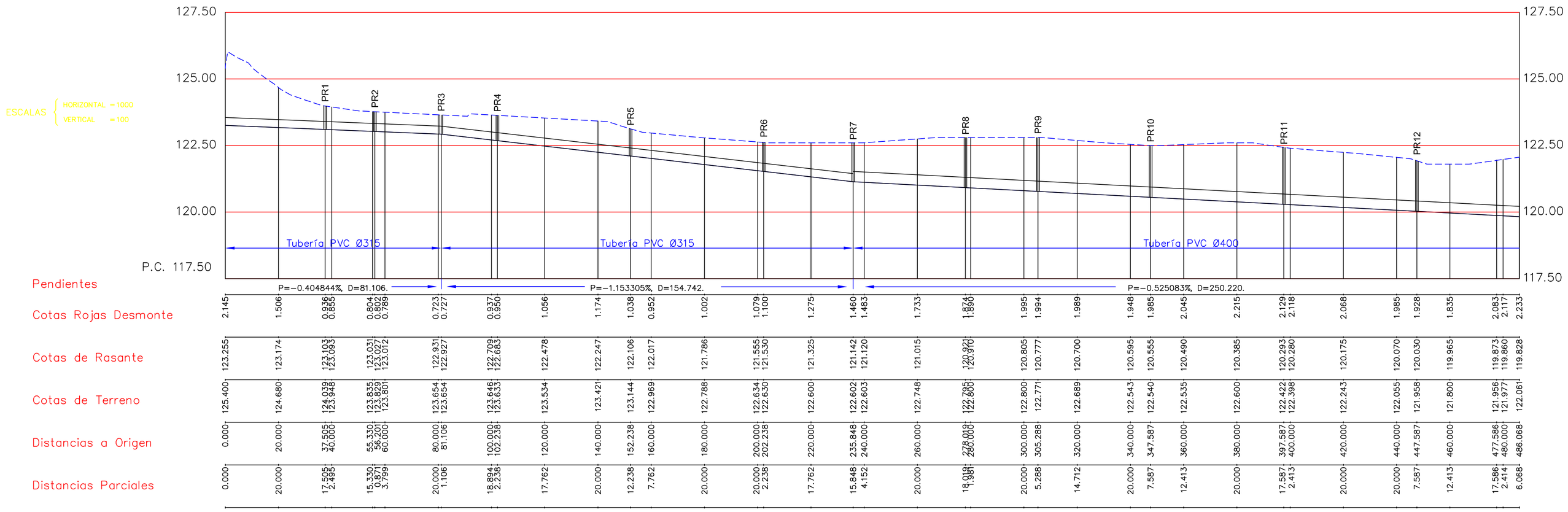

NOTA: La rasante representa la generatriz inferior del colector.

POZO DE REGISTRO CON ARMADURA BASE

E=VARIAS

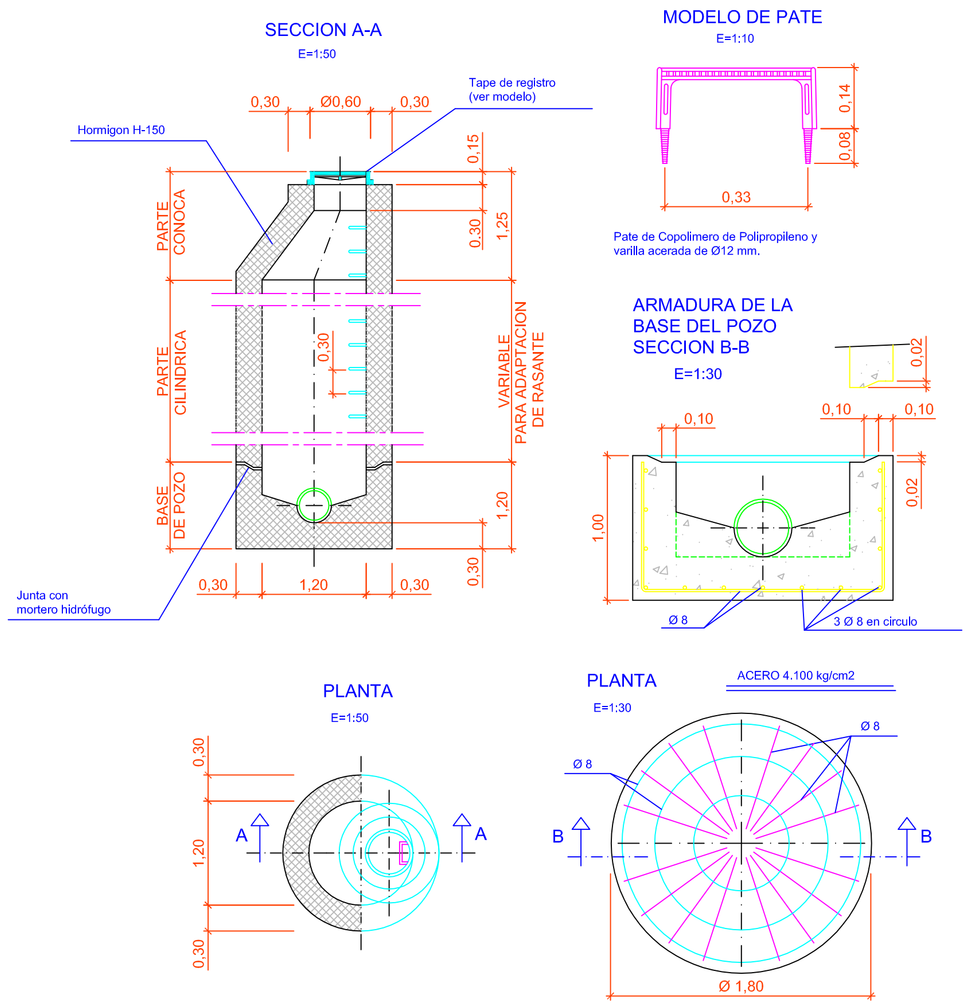

ZANJA PARA TUBERIA DE P.V.C. DE EVACUACION Ø 315, Ø 400

SECCION ZANJA

E=1:30

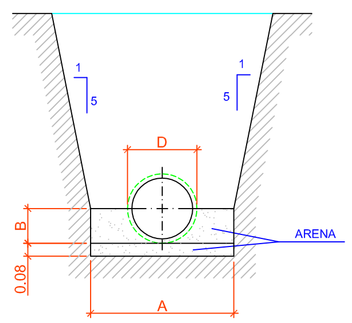

COTAS EN CM.				m3/ml. DE TUBERIA		
D	LONG. TUBO	A	B	vacio tubería	volumen desplaz.	ARENA
315	600	80	18	0,078	0,274	0,169
400	600	100	22	0,126	0,363	0,237

TITULO DEL PROYECTO

ESTADO FINAL DE LAS OBRAS DE LA E.D.A.R. EN ZAIDÍN (HUESCA)

DIPUTACIÓN DE HUESCA

SERVICIOS TECNICOS

ESCALAS	FECHA	PLANO
H 1:1000 V 1:100	SEP/08	3.3

DENOMINACION

COLECTOR LONGITUDINAL Y DETALLES

LA EMPRESA CONSTRUCTORA

COPEISA

EL DIRECTOR DE LA OBRA

JAVIER ORTE SANCHEZ INGENIERO DE C.C. y P.

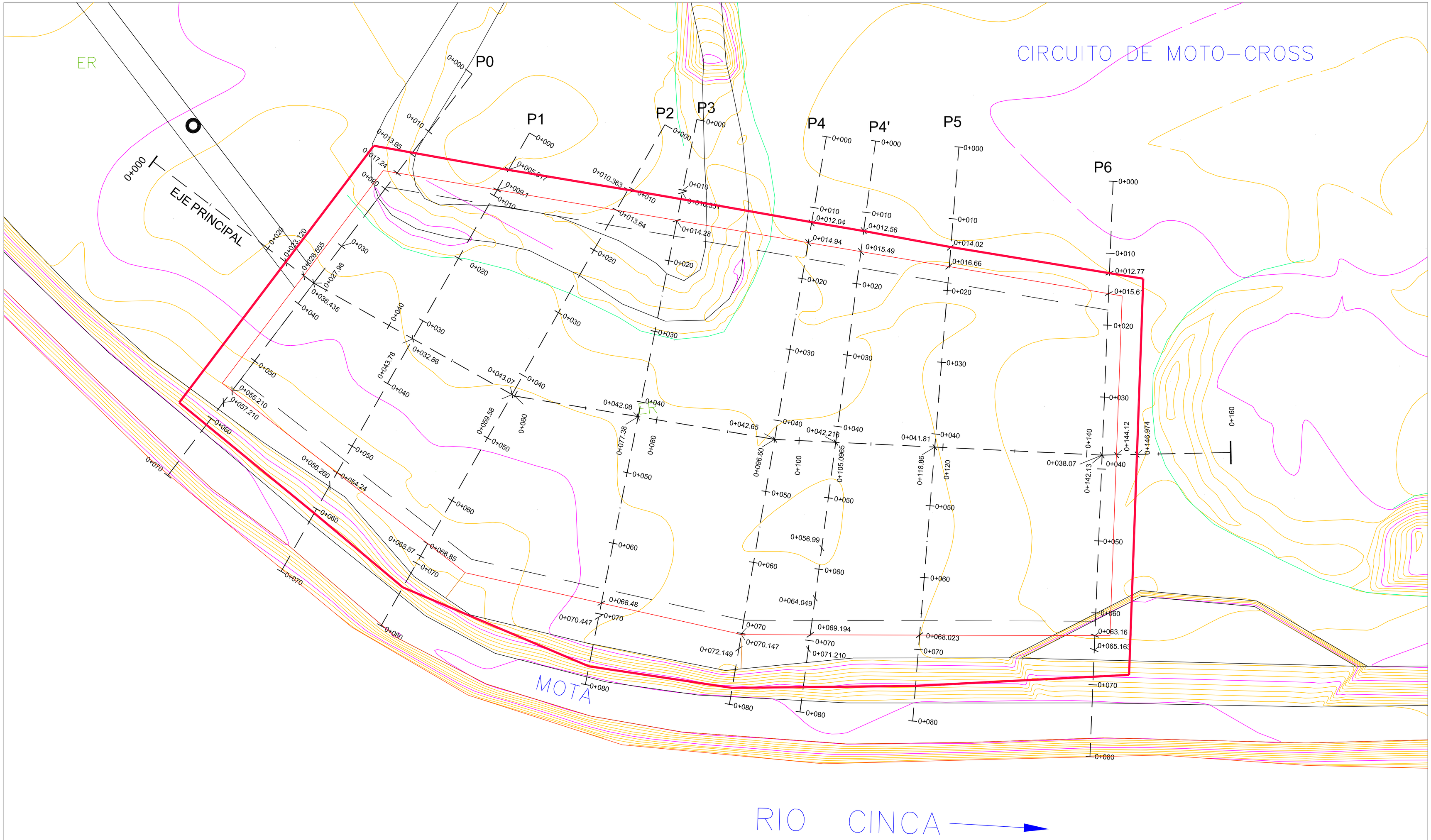

TITULO DEL PROYECTO ESTADO FINAL DE LAS OBRAS DE LA E.D.A.R. EN ZAIDÍN (HUESCA)		DIPUTACIÓN DE HUESCA SERVICIOS TECNICOS
ESCALAS 1:250	FECHA SEP/08	PLANO 4.1	DENOMINACION PARCELA E.D.A.R. PLANTA
LA EMPRESA CONSTRUCTORA COPEISA		EL DIRECTOR DE LA OBRA JAVIER ORTE SANCHEZ INGENIERO DE C.C. y P.

NOTA: La cota de la Rasante será la Subrasante más 0.40 m.
(correspondientes a 20 cm. de zahorra natural más 20 cm. de hormigón).

EJE PRINCIPAL

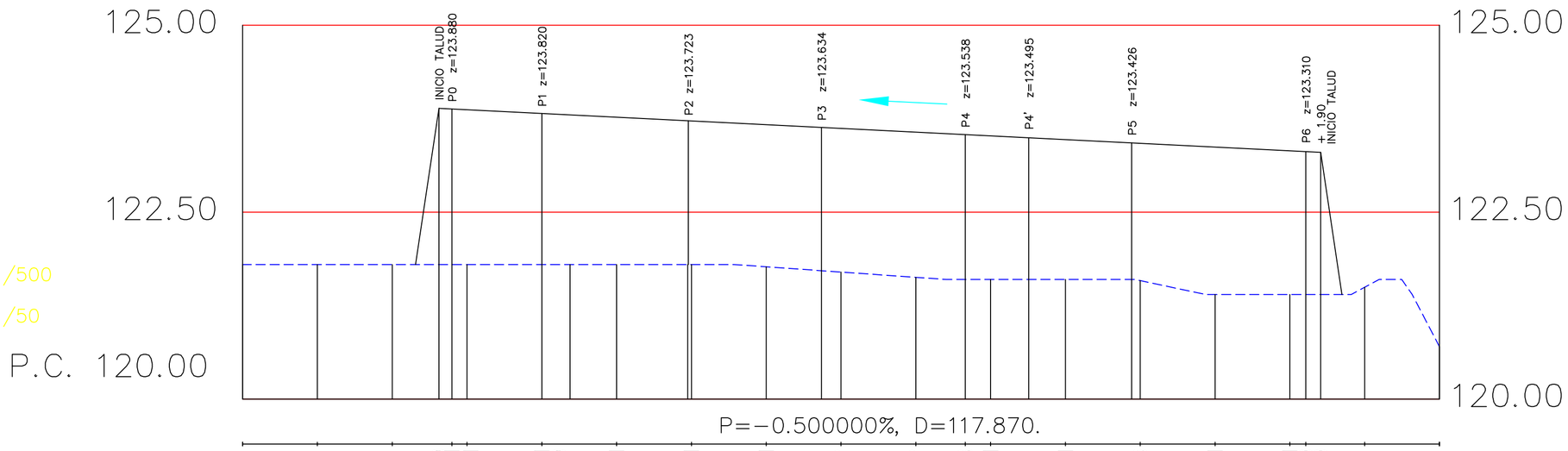

ESCALAS { HORIZONTAL = 1/500 ; VERTICAL = 1/50 }

Numeración de Perfiles	Distancias Parciales	Distancias a Origen	Cotas de Terreno	Cotas de Rasante	Cotas Rojas Terraplen	Pendientes
1	0.000	0.000	121.800			
2	10.000	10.000	121.800			
3	10.000	20.000	121.800	123.889	2.089	
4	4.030	24.030	121.800	123.881	2.081	
5	1.424	25.454	121.800	123.871	2.071	
6	1.334	26.788	121.800			
7	2.016	28.804	121.800			
8	10.000	40.000	121.800	123.821	2.021	
9	3.780	43.780	121.800	123.821	2.009	
10	6.220	50.000	121.800	123.771	1.971	
11	0.500	50.500	121.800	123.721	1.921	
12	0.500	51.000	121.800			
13	10.000	70.000	121.770	123.671	1.901	
14	7.380	77.380	121.718	123.671	1.922	
15	2.620	80.000	121.699	123.621	1.942	
16	10.000	90.000	121.629	123.571	1.938	
17	6.605	96.605	121.600	123.538	1.921	
18	3.395	100.000	121.600	123.521		
19	10.000	110.000	121.600	123.521	1.871	
20	8.860	118.860	121.587	123.471	1.886	
21	1.140	120.000	121.585	123.421	1.836	
22	10.000	130.000	121.400	123.371	1.971	
23	10.000	140.000	121.400	123.321	1.921	
24	2.134	142.134	121.400	123.310	1.910	
25	7.866	150.000	121.496	123.300	1.900	
26	10.000	160.000	120.701			

TITULO DEL PROYECTO ESTADO FINAL DE LAS OBRAS DE LA E.D.A.R. EN ZAIDÍN (HUESCA)	DIPUTACIÓN DE HUESCA SERVICIOS TECNICOS
ESCALAS: H 1:500, V 1:50 · FECHA: SEP/08 · PLANO: 4.2.1	DENOMINACION PARCELA E.D.A.R. LONGITUDINAL
LA EMPRESA CONSTRUCTORA COPEISA	EL DIRECTOR DE LA OBRA JAVIER ORTE SANCHEZ — INGENIERO DE C.C. y P.

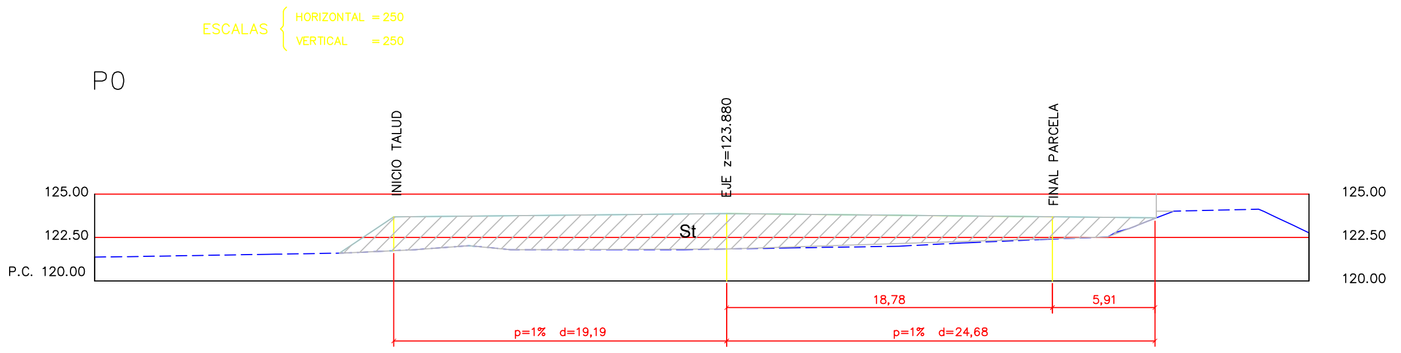

St=76.66 m2

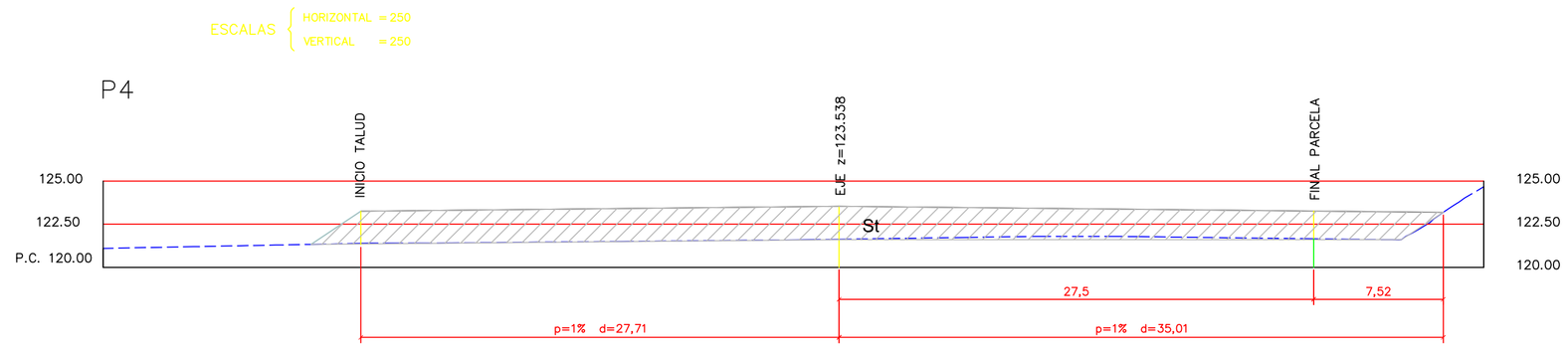

St=116 m2

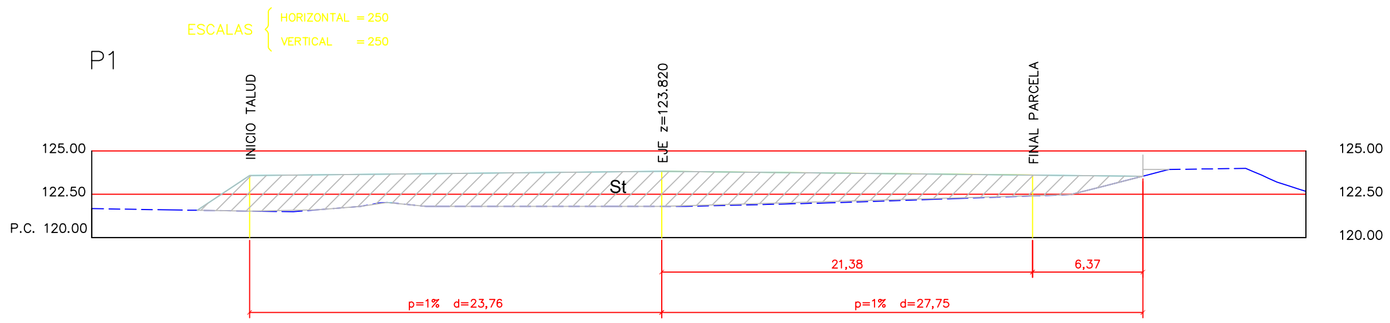

St=88.18 m2

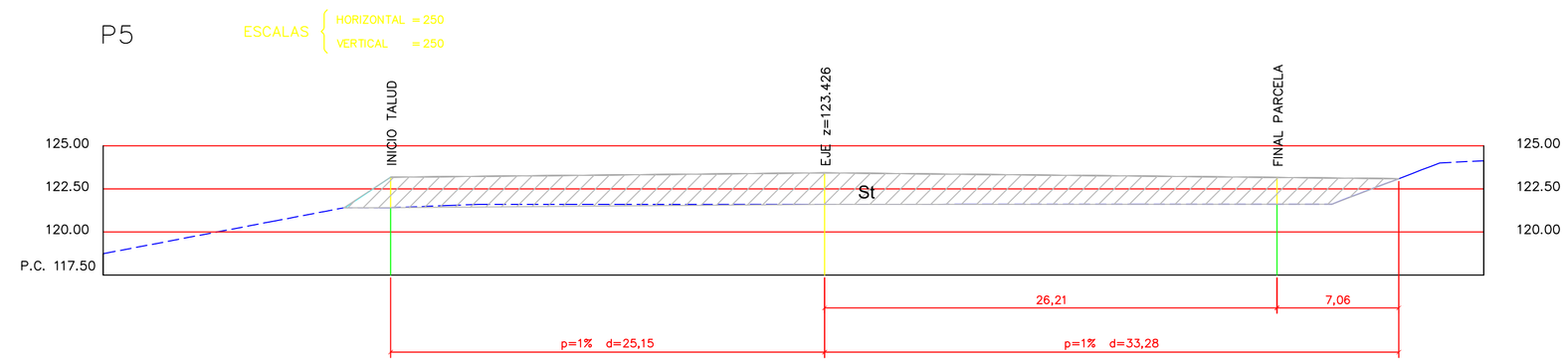

St=99.71 m2

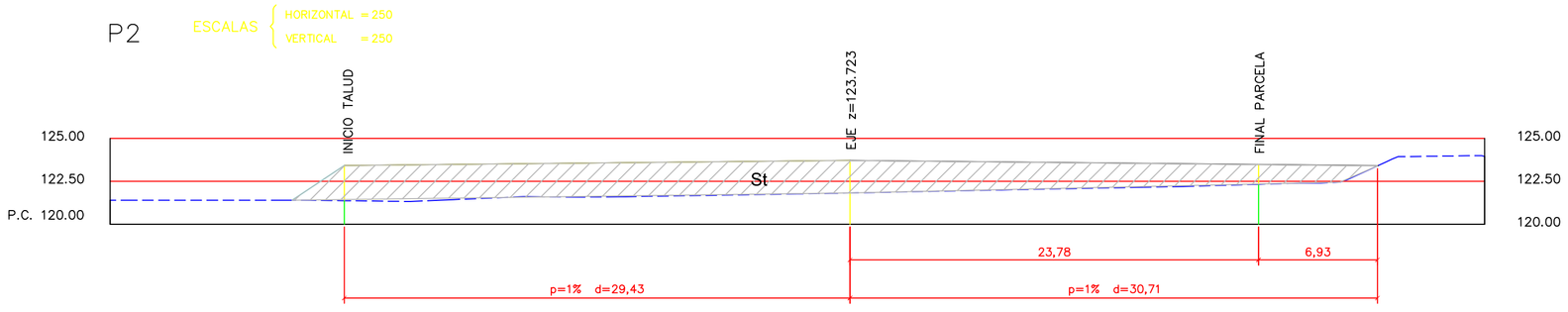

St=102.25 m2

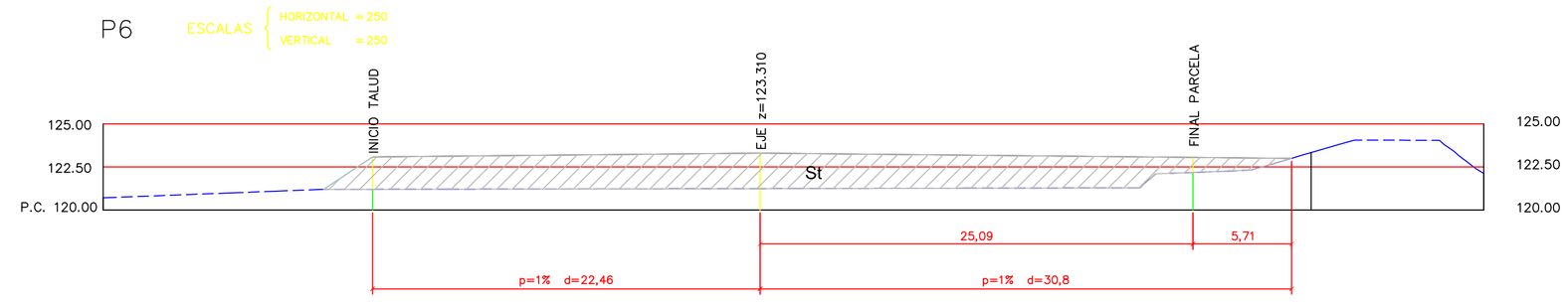

St=96.16 m2

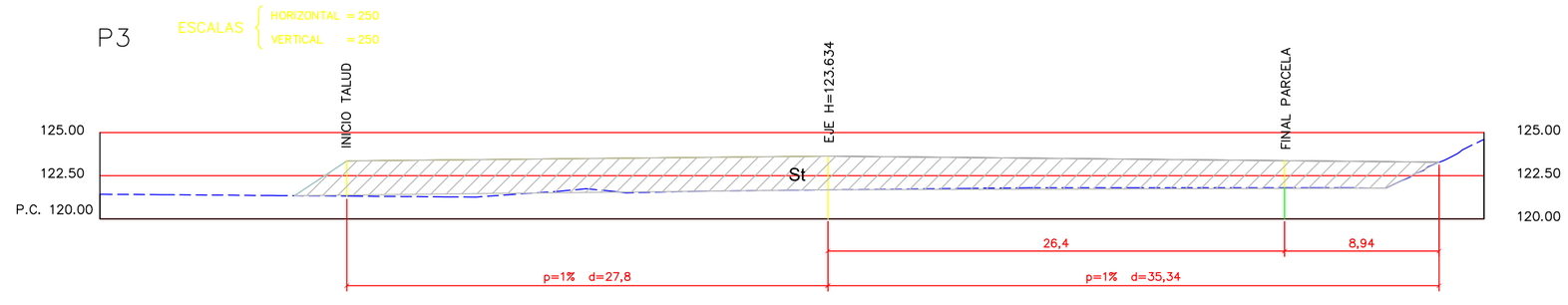

St=116.42 m2

TITULO DEL PROYECTO

ESTADO FINAL DE LAS OBRAS DE LA E.D.A.R. EN ZAIDÍN (HUESCA)

DIPUTACIÓN DE HUESCA

SERVICIOS TECNICOS

ESCALAS	FECHA	PLANO
H 1:250 V 1:250	SEP/08	4.2.2

DENOMINACION

PARCELA E.D.A.R.
TRANSVERSALES

LA EMPRESA CONSTRUCTORA

COPEISA

EL DIRECTOR DE LA OBRA

JAVIER ORTE SANCHEZ INGENIERO DE C.C. y P.

SECCIÓN TIPO CAMINO

ESCALA 1:25

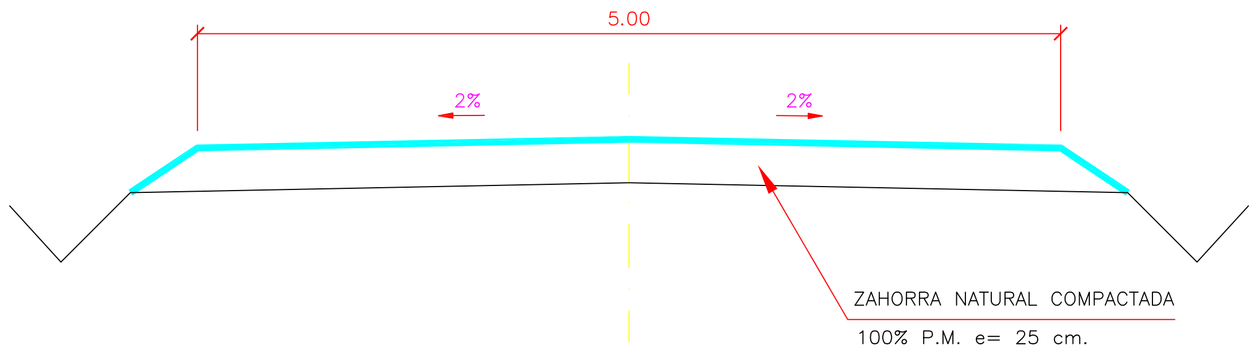

DETALLE CUNETA

ESCALA 1:10

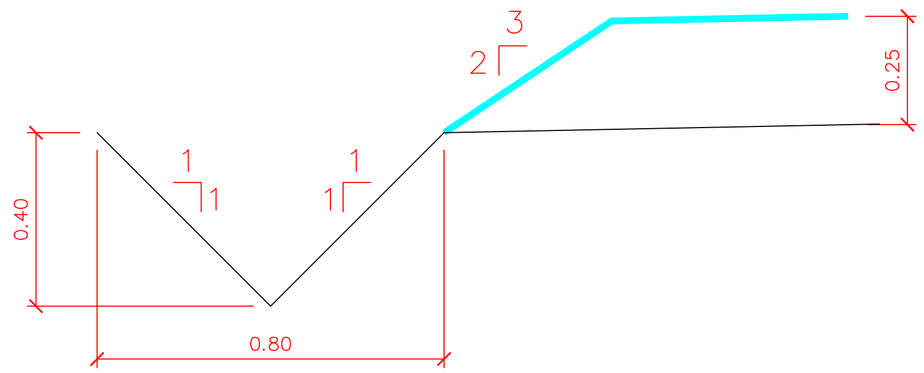

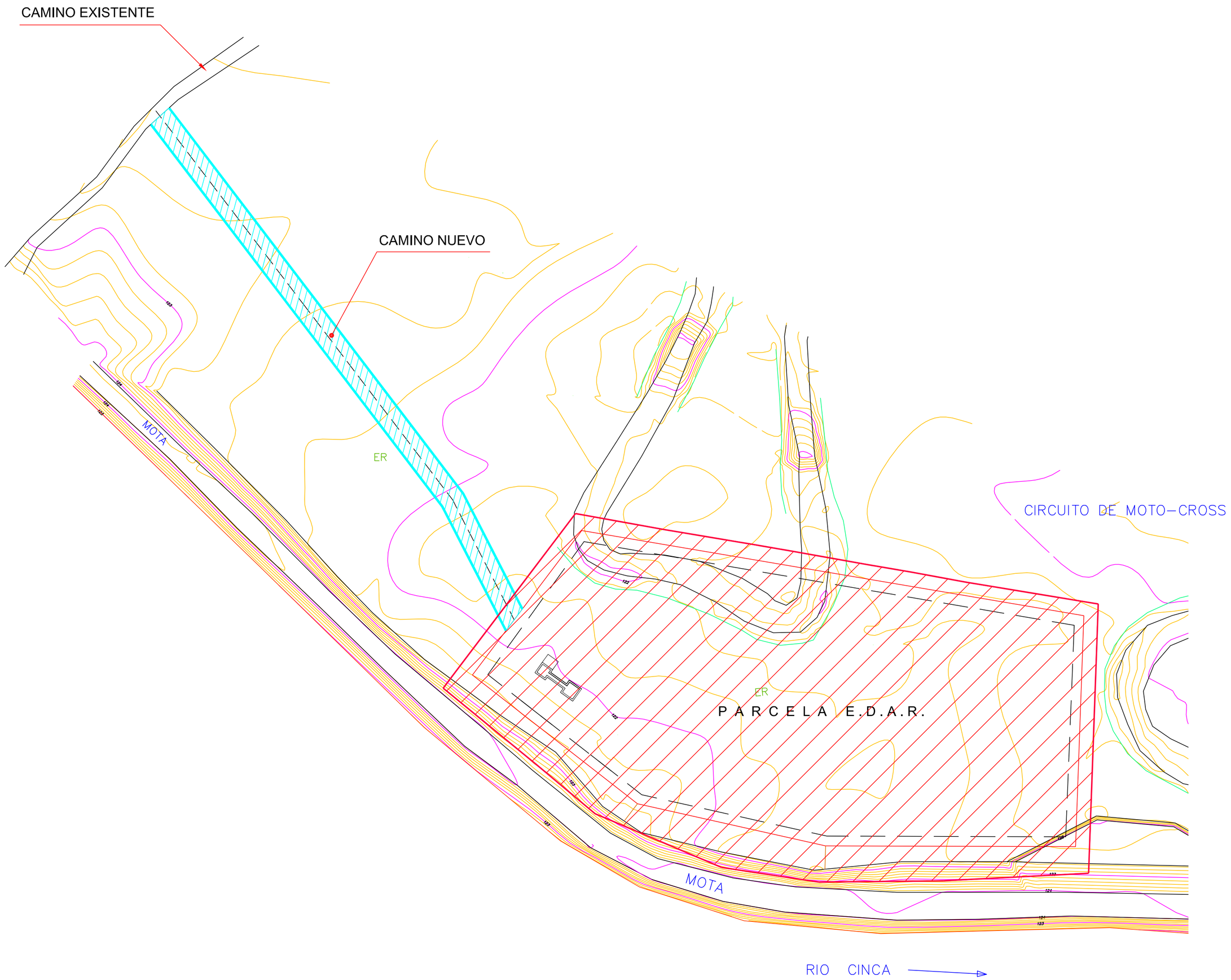

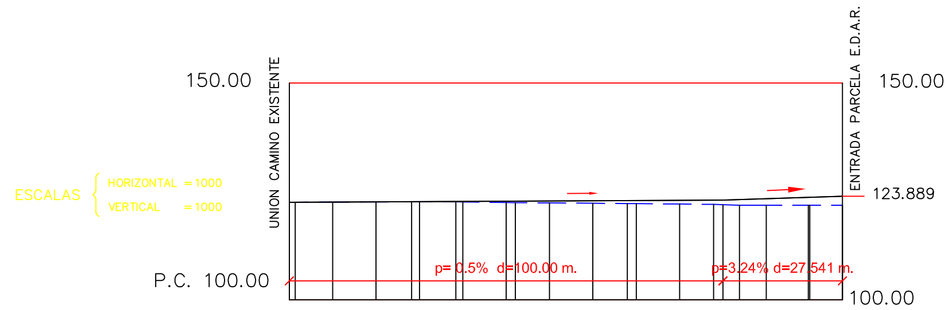

Cotas Rojas Terraplen	0.015	0.023	0.032	0.039	0.048	0.090	0.121	0.317	0.359	0.459	0.587	0.688	0.719	0.869	0.987	1.070	1.322	1.522	1.835	1.845	2.089		
Cotas de Rasante	122.498	122.505	122.548	122.598	122.639	122.648	122.690	122.698	122.748	122.759	122.798	122.848	122.888	122.898	122.948	122.987	122.998	123.122	123.322	123.635	123.645	123.889	
Cotas de Terreno	122.488	122.495	122.525	122.566	122.600	122.600	122.699	122.577	122.431	122.400	122.339	122.261	122.200	122.179	122.079	122.000	121.928	121.800	121.800	121.800	121.800	121.800	
Distancias a Origen	0.000	1.555	10.000	20.000	28.211	30.000	38.390	40.000	50.000	52.109	60.000	70.000	77.943	80.000	90.000	97.832	100.000	103.826	110.000	119.675	120.000	127.541	
Distancias Parciales	0.000	1.555	8.645	10.000	8.211	1.789	8.390	1.610	10.000	2.109	7.891	10.000	7.943	2.057	10.000	7.832	2.168	3.826	6.174	9.675	0.325	7.541	
Numeración de Perfiles	1	2	3	4	5	6	7	8	9	10	11	12	13	14	15	16	17	18	19	20	21	22	

TITULO DEL PROYECTO ESTADO FINAL DE LAS OBRAS DE LA E.D.A.R. EN ZAIDÍN (HUESCA)	DIPUTACIÓN DE HUESCA SERVICIOS TECNICOS
ESCALAS 1:500 E/VARIAS · FECHA SEP/08 · PLANO 5	DENOMINACION CAMINO DE ACCESO PLANTA, LONGITUDINAL Y SECCIONES TIPO
LA EMPRESA CONSTRUCTORA COPEISA	EL DIRECTOR DE LA OBRA JAVIER ORTE SANCHEZ · INGENIERO DE C.C. y P.

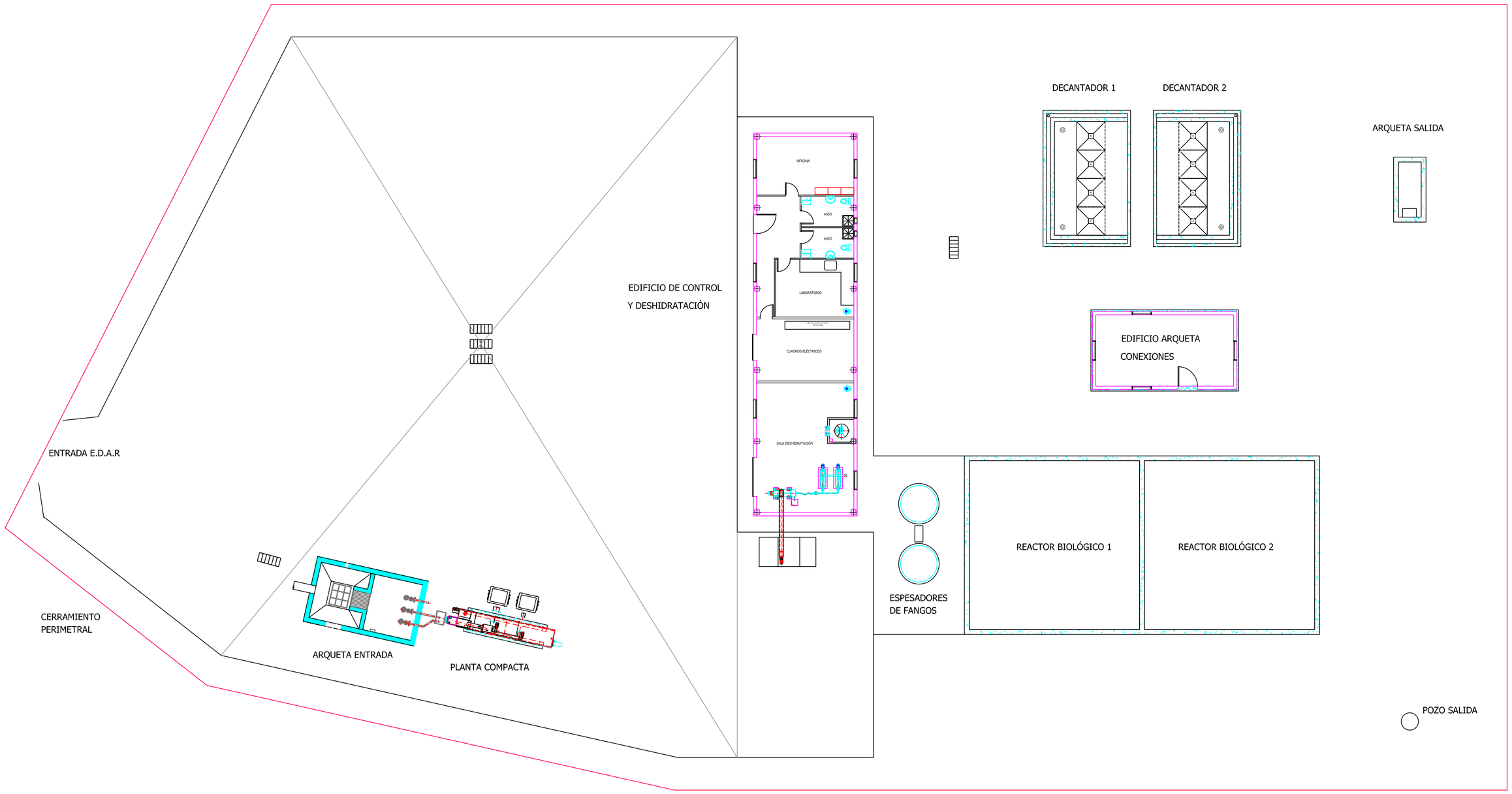

TITULO DEL PROYECTO

ESTADO FINAL DE LAS OBRAS DE LA E.D.A.R. EN ZAIDÍN (HUESCA)

DIPUTACIÓN DE HUESCA

SERVICIOS TECNICOS

ESCALAS	FECHA	PLANO
1:250	SEP/08	6.1

DENOMINACION

URBANIZACION E.D.A.R.
PLANTA

LA EMPRESA CONSTRUCTORA

COPEISA

EL DIRECTOR DE LA OBRA

JAVIER ORTE SANCHEZ INGENIERO DE C.C. y P.

DETALLE 1: BORDILLO
ESCALA 1:10

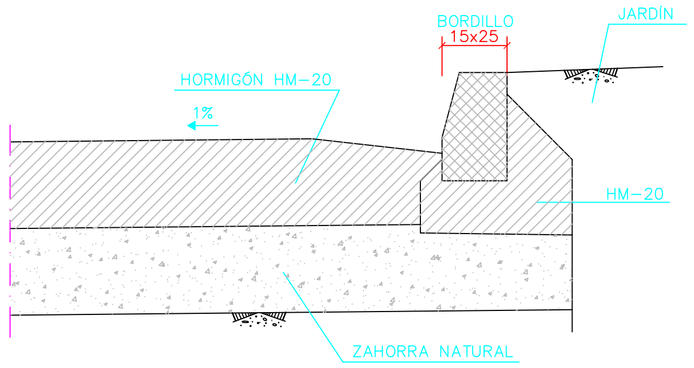

DETALLE 2: TRANSICIÓN FIRME DE HORMIGÓN A FIRME DE ZAHORRA
ESCALA 1:10

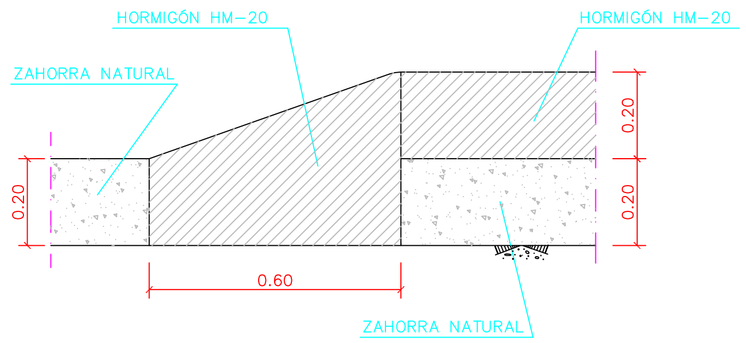

CERRAMIENTO
ESCALA 1:50

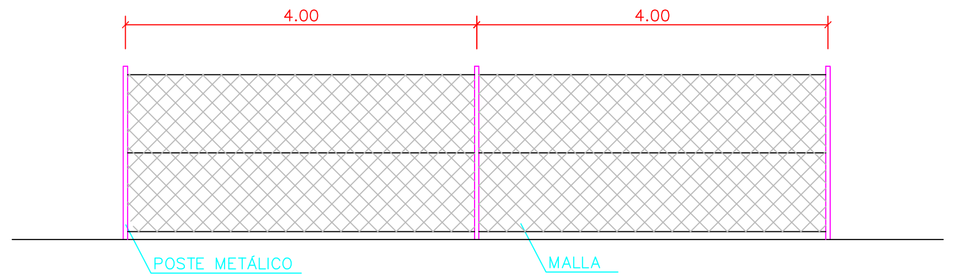

CERRAMIENTO CON PUERTA DE 3.50 m. PARA ACCESO DE CAMIONES

ZANJA TUBERÍA P.V.C. A PRESIÓN
E= 1:10

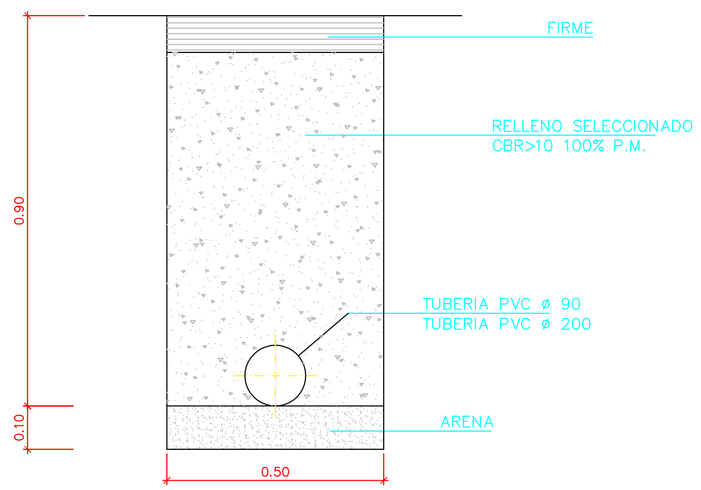

ARQUETA RECTANGULAR
E=VARIAS

PLANTA

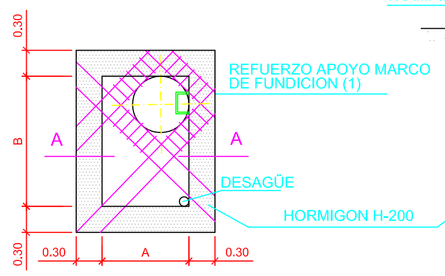

SECCION

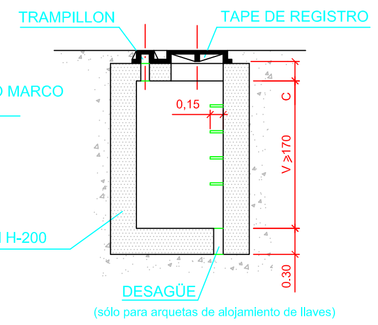

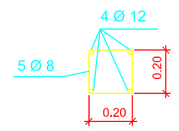

DETALLE ZUNCHO (1)

DETALLE DE ARMADO SECCION A-A

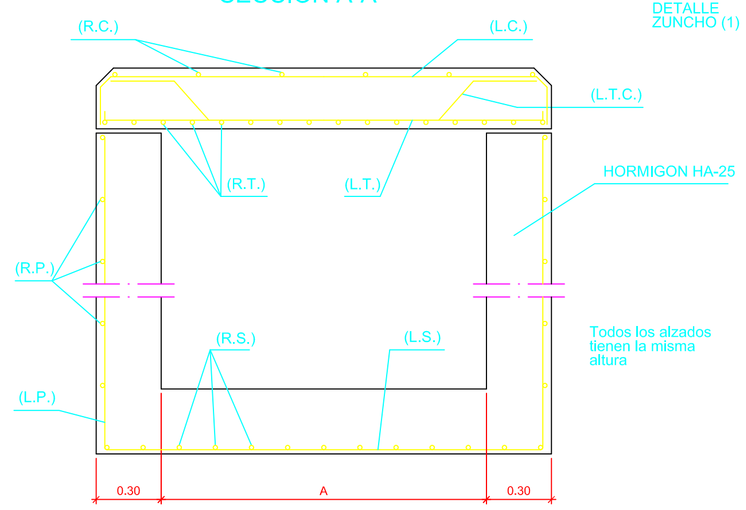

POZO DE REGISTRO

SECCION A-A
ESCALA=1:50

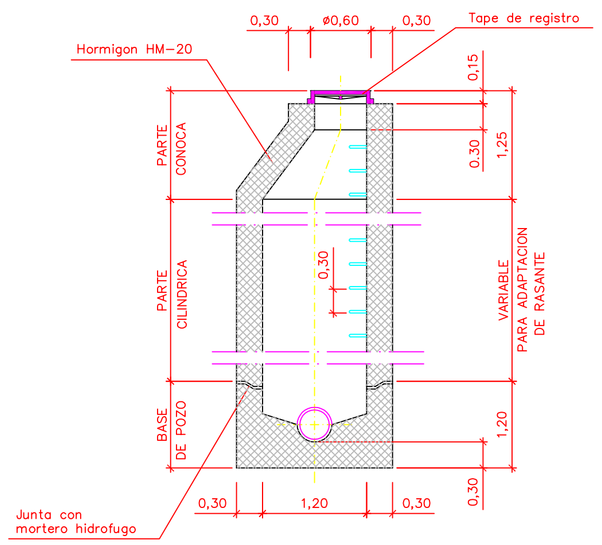

PLANTA
ESCALA=1:50

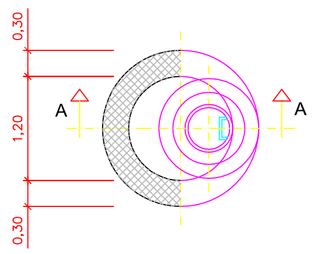

MODELO DE PATE
ESCALA=1:10

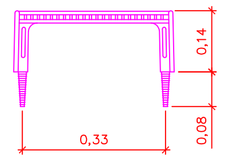

Pate de Copolimero de Polipropileno y varilla acerada de ø12 mm.

ZANJA PARA TUBERIA DE P.V.C. DE EVACUACIÓN
E=1:30

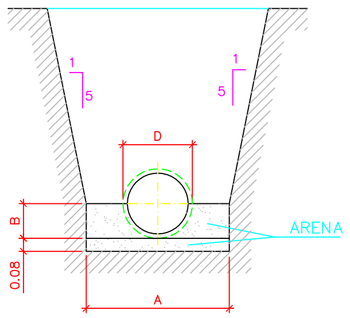

COTAS EN CM.		
D	A	B
315	80	18
160	50	10
90	50	6
50	50	3

CUADRO DE MEDIDAS Y ARMADO

ARQUETAS	TIPO	Cotas en medidas				L O S A					Paramento y solera			Ø tape registro
		A	B	C	V≥1.70	L.C	L.T.	L.T.C.	R.T.	R.C.	Lp=L.s.	R.P	R.S	
	I	1,00	1,50	O,20		6Ø8	8Ø12		8Ø8	6Ø8	6Ø8	6Ø8	4Ø8	0,60
	II	1,50	2,00	O,25		8Ø8	12Ø12	6Ø12	12Ø8	8Ø8	6Ø8	6Ø8	4Ø8	0,80
	III	1,50	2,50	O,25		8Ø8	12Ø12	6Ø12	12Ø8	8Ø8	6Ø8	6Ø8	4Ø8	0,80

Las armaduras por metro lineal
Diametros de registro de entrada Ø 60 ó Ø 80
Se dispondrá de un trampillon por llave

TITULO DEL PROYECTO
ESTADO FINAL DE LAS OBRAS DE LA E.D.A.R. EN ZAIDÍN (HUESCA)

DIPUTACIÓN DE HUESCA
SERVICIOS TECNICOS

ESCALAS: VARIAS
FECHA: SEP/08
PLANO: 6.3

DENOMINACION
DETALLES URBANIZACIÓN

LA EMPRESA CONSTRUCTORA
COPEISA

EL DIRECTOR DE LA OBRA
JAVIER ORTE SANCHEZ — INGENIERO DE C.C. y P.

SUMIDERO

ESCALA=1:20

SECCION

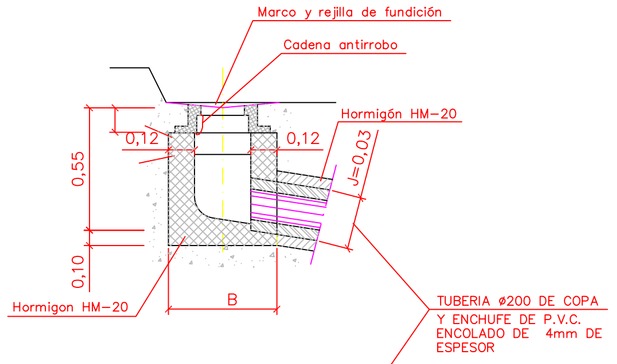

DET. REJILLA

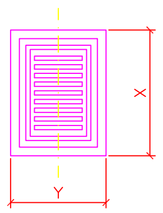

PLANTA

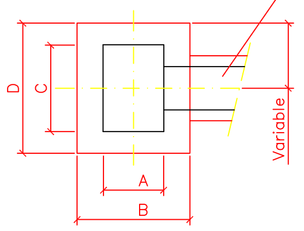

CUADRO DE MEDIDAS

SUMIDEROS			
	SENCILLO	DOBLES	
A	0,27	0,32	Planta
B	0,51	0,56	
C	0,43	0,86	
D	0,67	1,10	
X	0,425	0,845	Rejilla
Y	0,265	0,315	

SEC. CONDUCTO

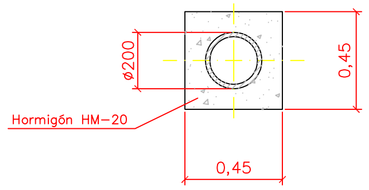

PESO DEL MARCO Y REJILLA 40 Kg (sencillo)
PESO DEL MARCO Y REJILLA 75 Kg (doble)

DETALLE ESTRUCTURA METÁLICA PARA SUJECCIÓN DE LA CUCHARA BIVALVA

ESCALA 1:50

PLANTA

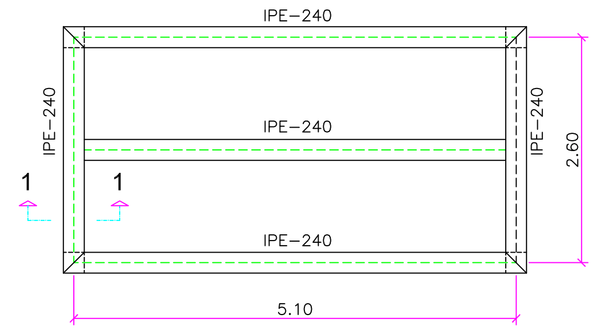

SECCIÓN 1-1

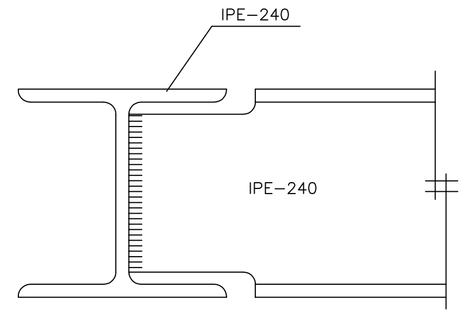

DETALLE 1 (cotas en mm.)

ALZADO

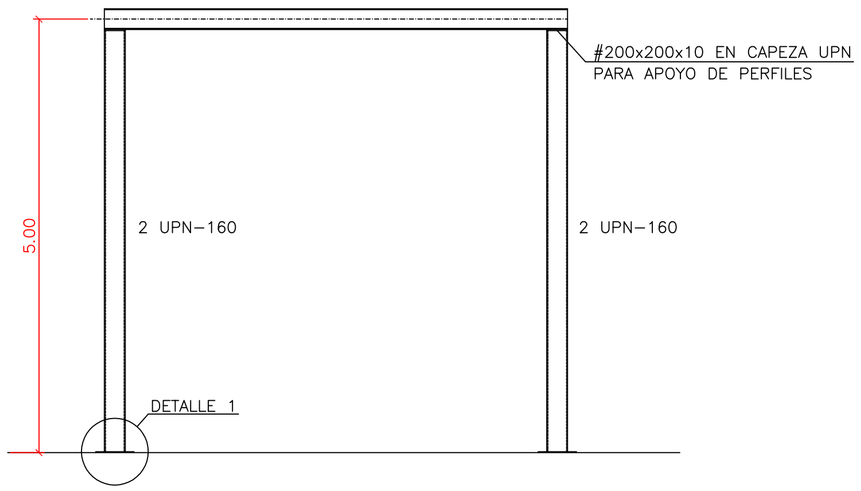

ALZADO

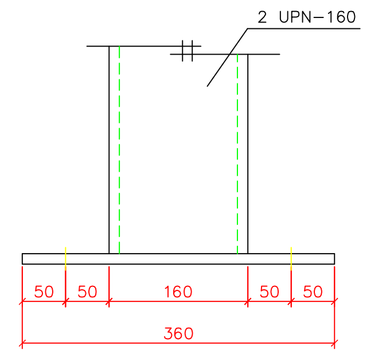

PLANTA

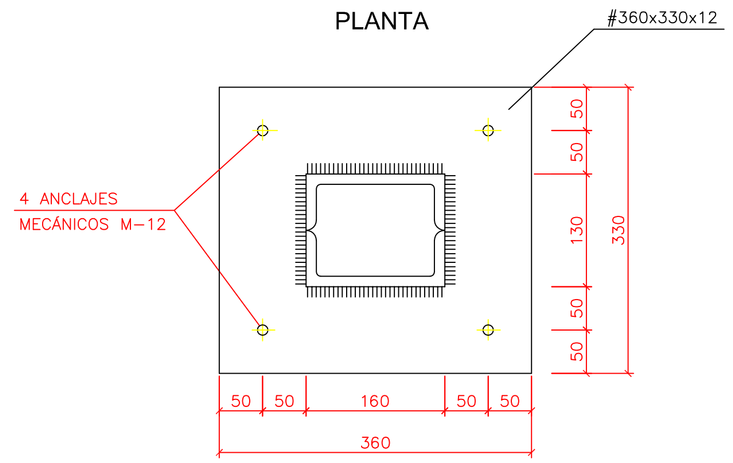

TOMA DE AGUA PARTICULAR

SECCION

E=1:20

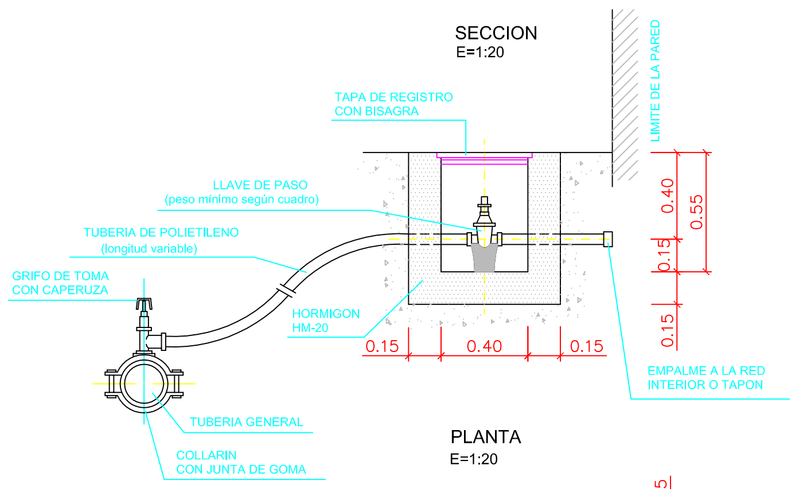

PLANTA

E=1:20

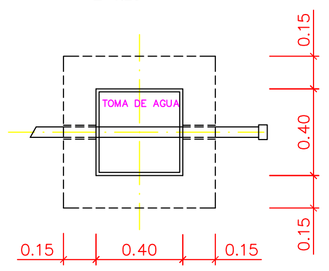

LLAVES DE PASO

DIAMETRO	PESO MINIMO
1/2 PULGADAS	0,27 Kgs
1 PULGADAS	0,64 Kgs
1 PULGADAS	1,16 Kgs
1 PULGADAS	1,60 Kgs
2 PULGADAS	2,32 Kgs

ACOMETIDA ALCANTARILLADO

SECCION

ESCALA=1:25

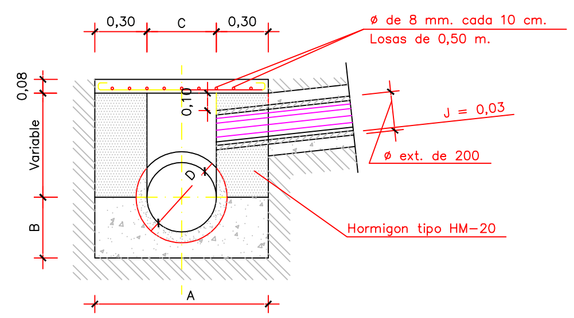

CUADRO DE MEDIDAS

D ø Tub. general	A	B	C	E	F
0,20	0,80	0,25	0,20	0,20	0,50
0,30	0,90	0,30	0,30	0,30	0,60
0,40	1,00	0,35	0,40	0,40	0,70
0,50	1,00	0,40	0,40	0,40	0,70

PLANTA

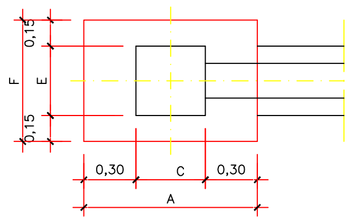

SECCION CONDUCTO Ø 200

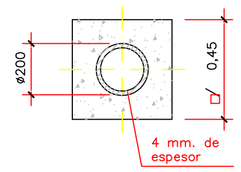

TITULO DEL PROYECTO ESTADO FINAL DE LAS OBRAS DE LA E.D.A.R. EN ZAIDÍN (HUESCA)			DIPUTACIÓN DE HUESCA SERVICIOS TECNICOS
ESCALAS VARIAS	FECHA SEP/08	PLANO 6.4	DENOMINACION DETALLES URBANIZACIÓN
LA EMPRESA CONSTRUCTORA COPEISA			EL DIRECTOR DE LA OBRA JAVIER ORTE SANCHEZ — INGENIERO DE C.C. y P.

ESQUEMA DE TRATAMIENTO Y LÍNEA PIEZOMÉTRICA

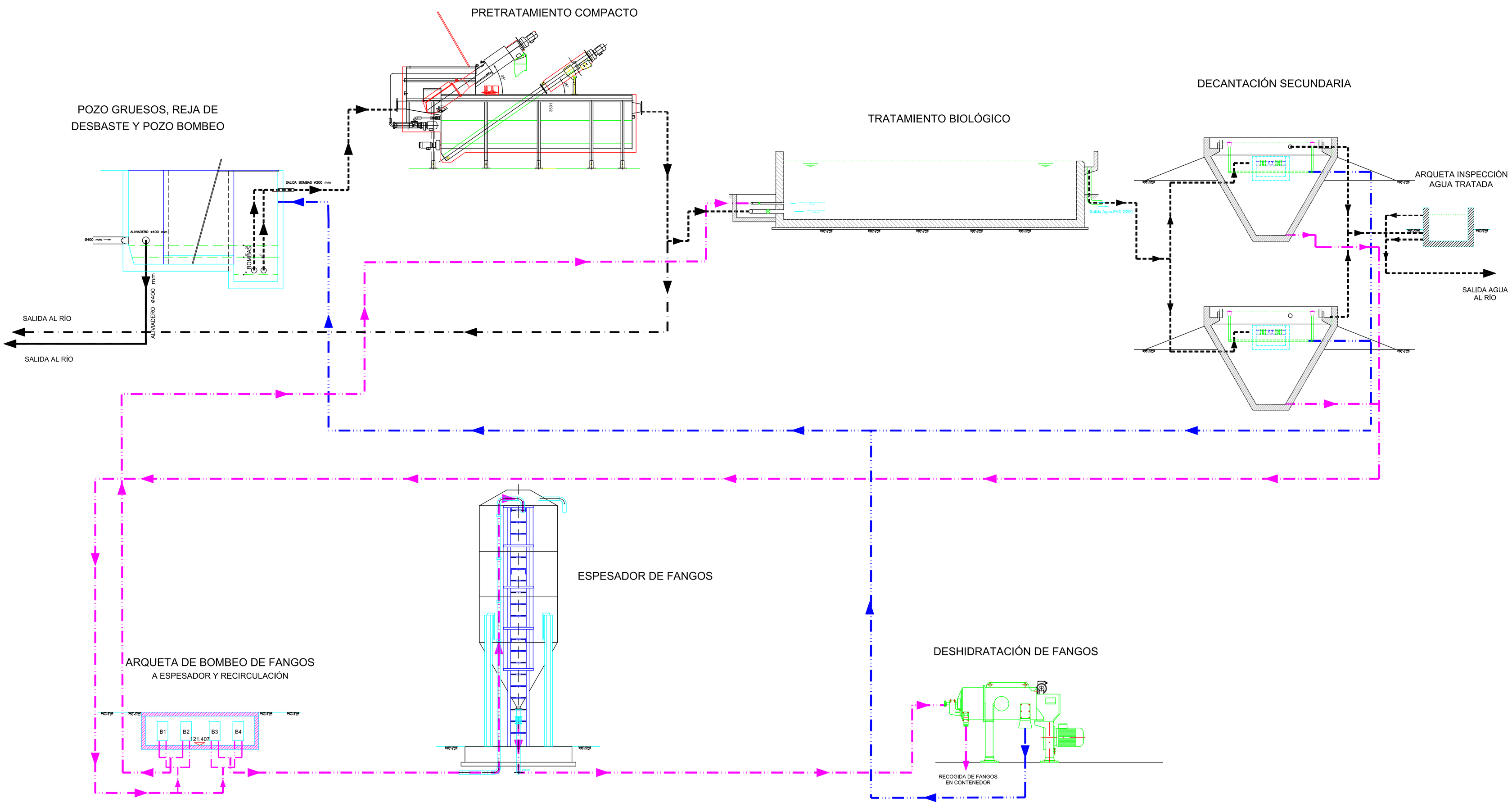

LEYENDA

- LINEA DE AGUA PVC Ø 200
- LINEA DE FANGOS PVC Ø 90
- LINEA BY-PASS TRATAMIENTO SECUNDARIO PVC Ø 200
- LINEA DE ESCURRIDOS Y FLOTANTES PVC Ø 90
- ALIVIADERO

TITULO DEL PROYECTO ESTADO FINAL DE LAS OBRAS DE LA E.D.A.R. EN ZAIDÍN (HUESCA)	DIPUTACIÓN DE HUESCA SERVICIOS TECNICOS
ESCALAS: S/ E · FECHA: SEP/08 · PLANO: 8	DENOMINACION ESQUEMA TRATAMIENTO
LA EMPRESA CONSTRUCTORA COPEISA	EL DIRECTOR DE LA OBRA JAVIER ORTE SANCHEZ — INGENIERO DE C.C. y P.

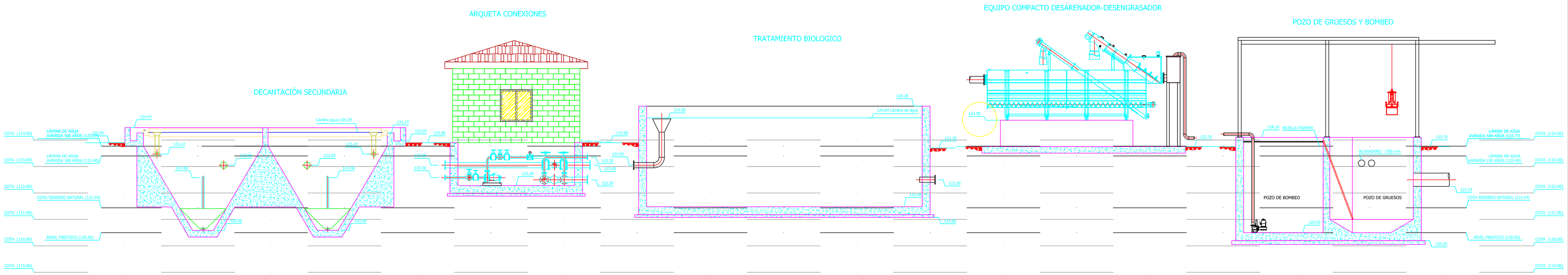

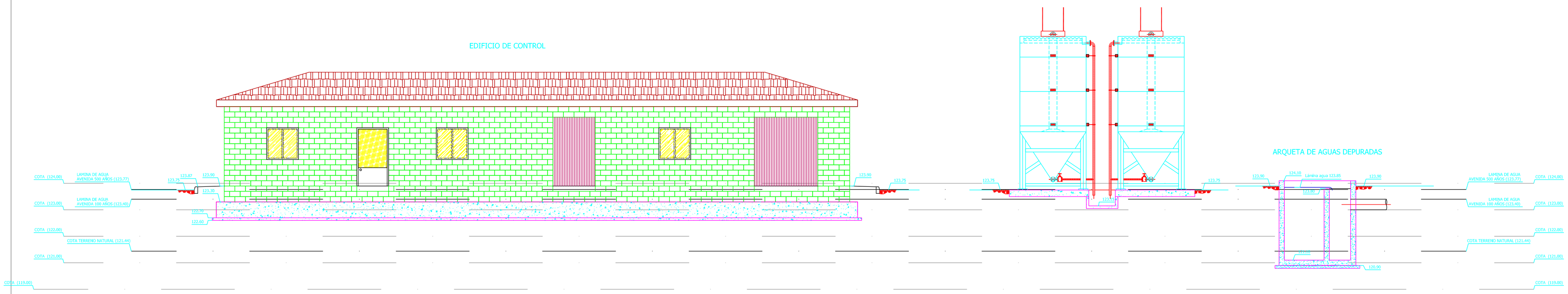

TITULO DEL PROYECTO ESTADO FINAL DE LAS OBRAS DE LA E.D.A.R. EN ZAIDÍN (HUESCA)	DIPUTACIÓN DE HUESCA SERVICIOS TECNICOS
ESCALAS 1:75 / FECHA SEP/08 / PLANO 8	DENOMINACION LÍNEA PIEZOMÉTRICA
LA EMPRESA CONSTRUCTORA COPEISA	DIRECTOR DEL PROYECTO JAVIER ORTE SANCHEZ — INGENIERO DE C.C. y P.

POZO DE GRUESOS, CANAL DE DESBASTE Y POZO DE BOMBEO

ESCALA 1:50

SECCIÓN A-A

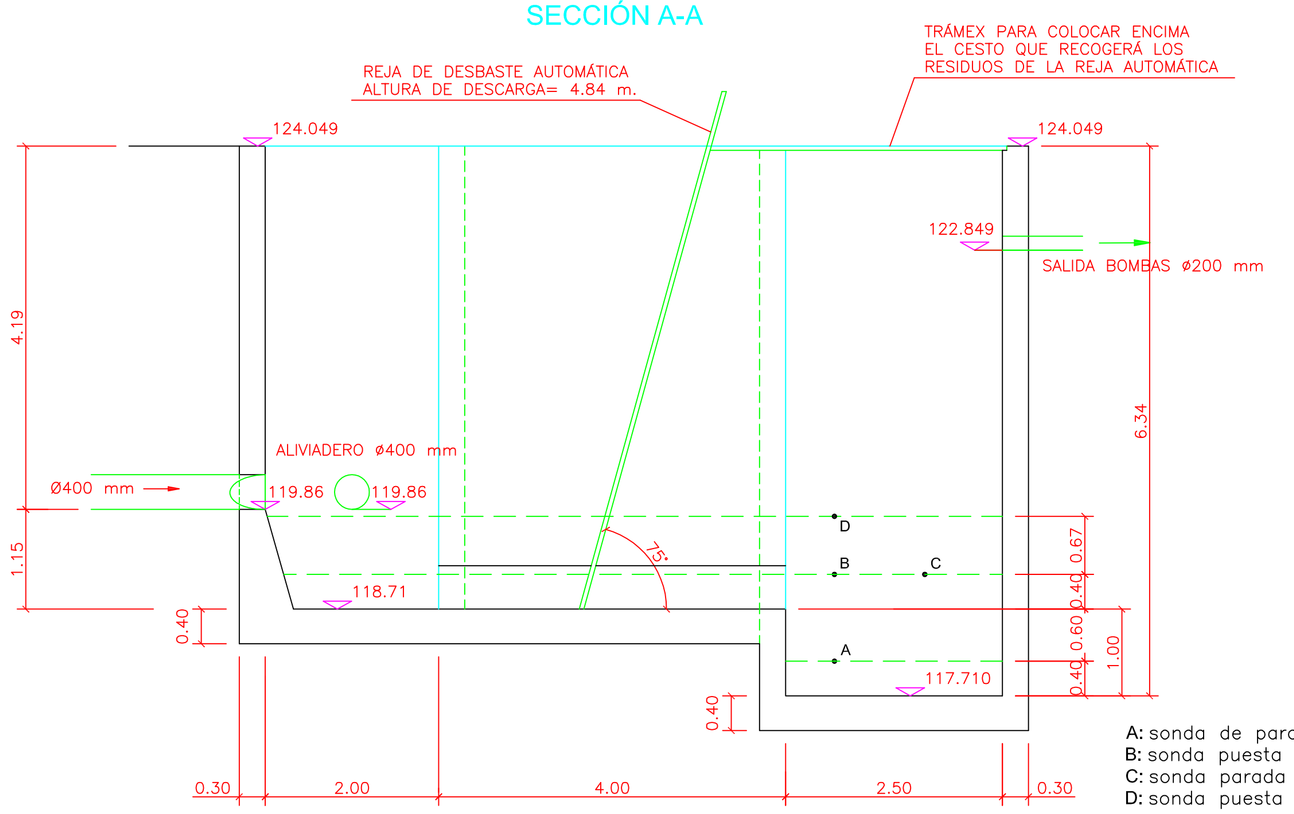

A: sonda de parada bomba 1
B: sonda puesta en marcha bomba 1
C: sonda parada bomba 2
D: sonda puesta en marcha bomba 2

SECCIÓN B-B

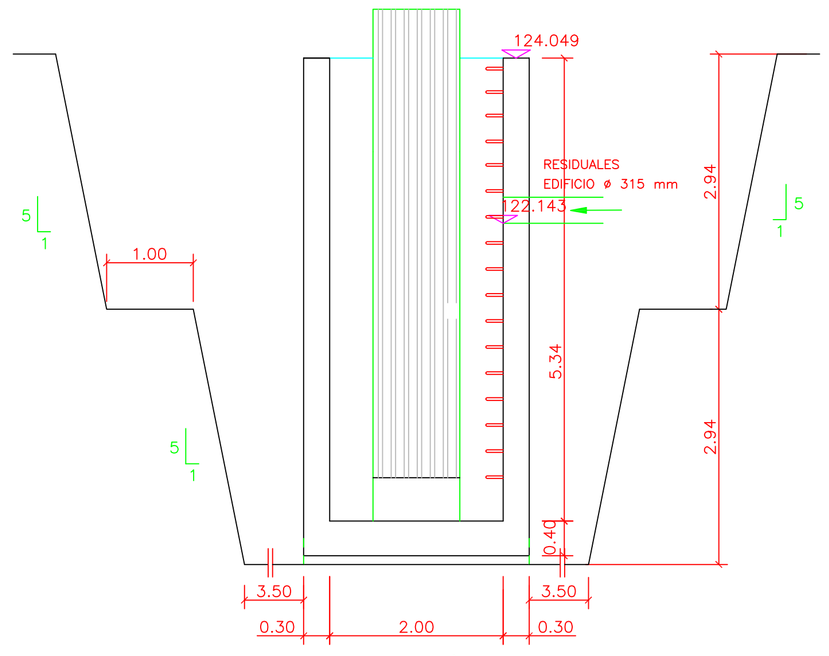

S= 44.24 m²

SECCIÓN C-C

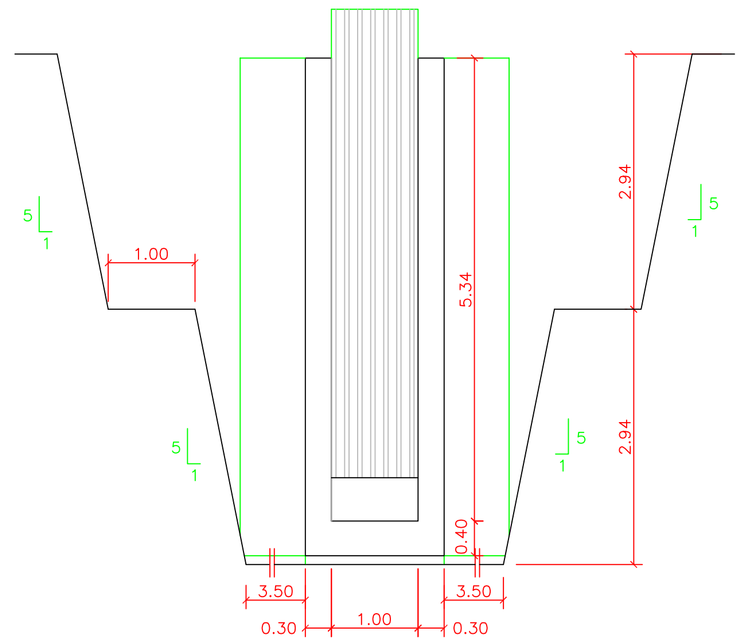

S= 38.80 m²

PLANTA

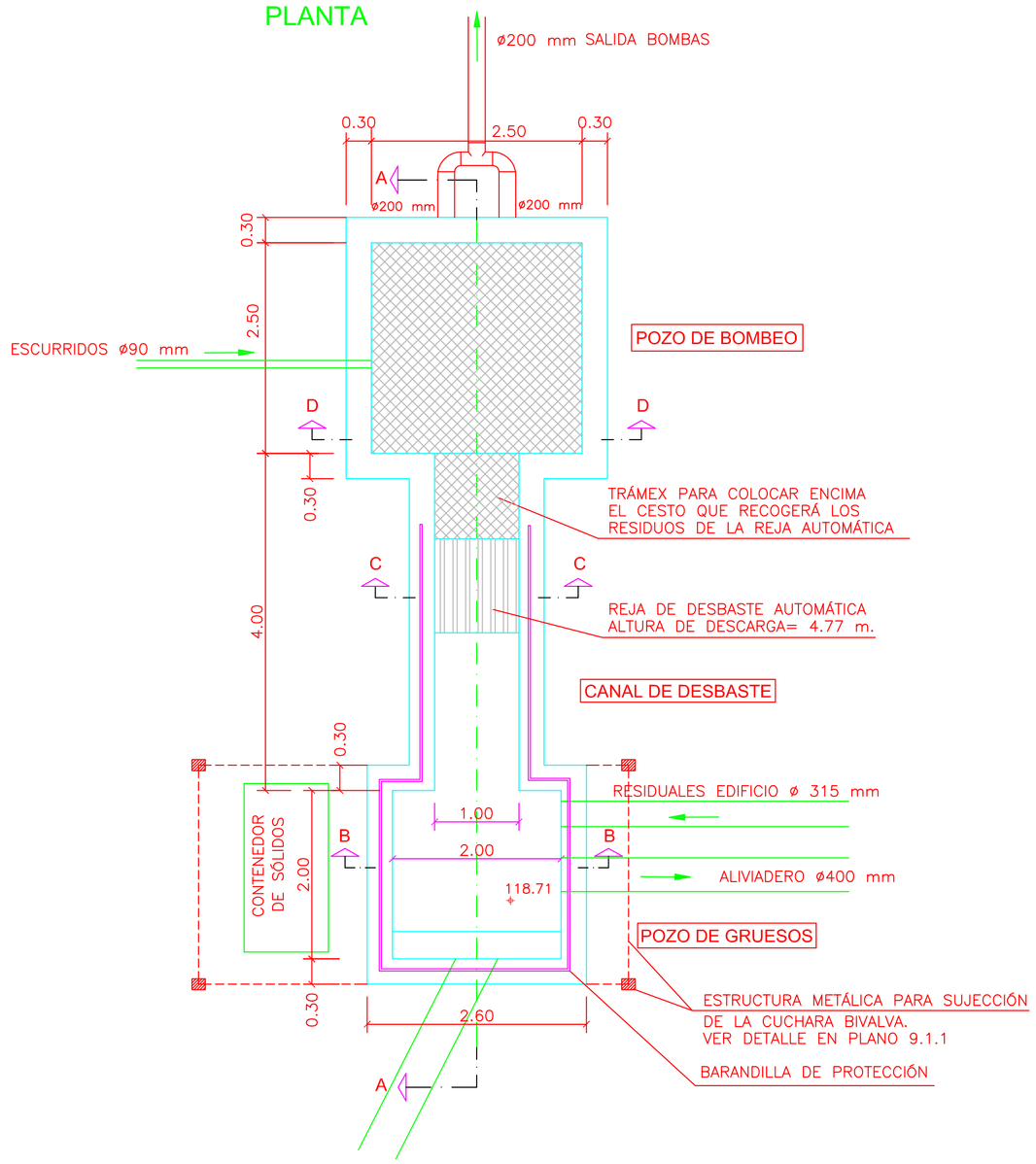

SECCIÓN D-D

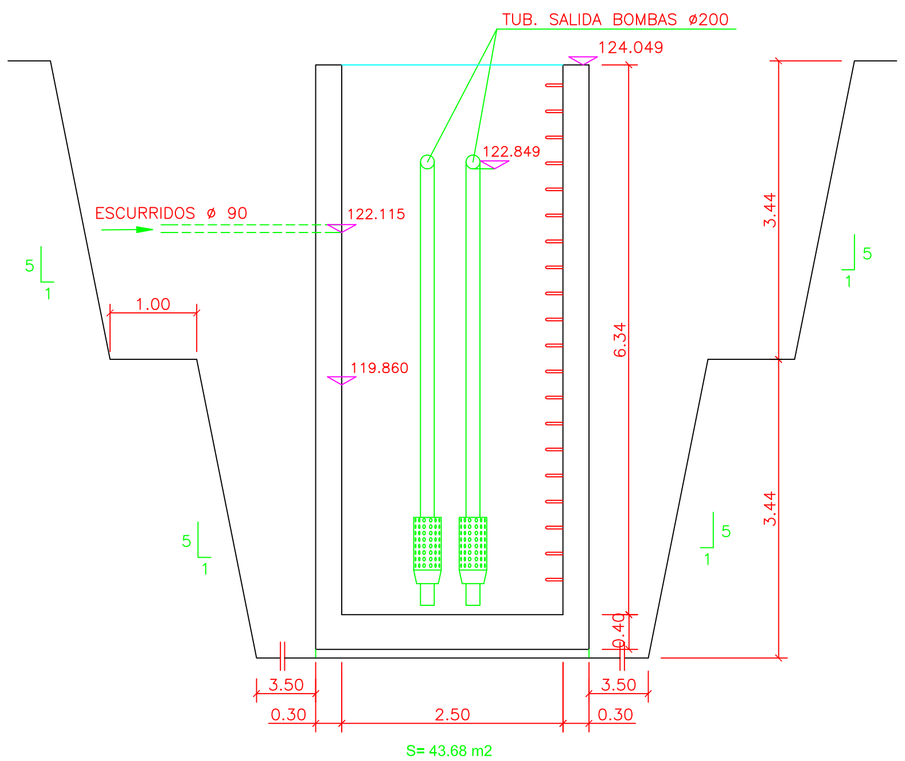

S= 43.68 m2

NOTA:
LAS TRAMOS DE TUBERÍAS QUE NO ESTÉN ENTERRADOS
O QUE ESTÉN DENTRO DE DEPÓSITOS CON AGUA SE
COLOCARÁN DE ACERO GALVANIZADO

ARMADURAS

EN ALZADOS

EN AMBAS CARAS # Ø 12 c/0.20

EN SOLERA

PARTE SUPERIOR # Ø 12 c/0.15
PARTE INFERIOR # Ø 20 c/0.20

CONTROL DE CALIDAD

		COEFICIENTE
HORMIGON	HA-25/P/20/IV	$\gamma_c = 1{,}50$
ACERO	B-500-S	$\gamma_s = 1{,}15$
EJECUCION	NIVEL NORMAL	$\gamma_f = 1{,}60$
RECUBRIMIENTO	45 mm.	
AMBIENTE	IV/Qc	

TITULO DEL PROYECTO
ESTADO FINAL DE LAS OBRAS DE LA E.D.A.R. EN ZAIDÍN (HUESCA)

DIPUTACIÓN DE HUESCA
SERVICIOS TECNICOS

ESCALAS	FECHA	PLANO
1:50	SEP/08	9.1

DENOMINACION
POZO DE GRUESOS, CANAL DE DESBASTE Y POZO DE BOMBEO

LA EMPRESA CONSTRUCTORA
COPEISA

EL DIRECTOR DE LA OBRA
JAVIER ORTE SANCHEZ — INGENIERO DE C.C. y P.

SECCION A-A

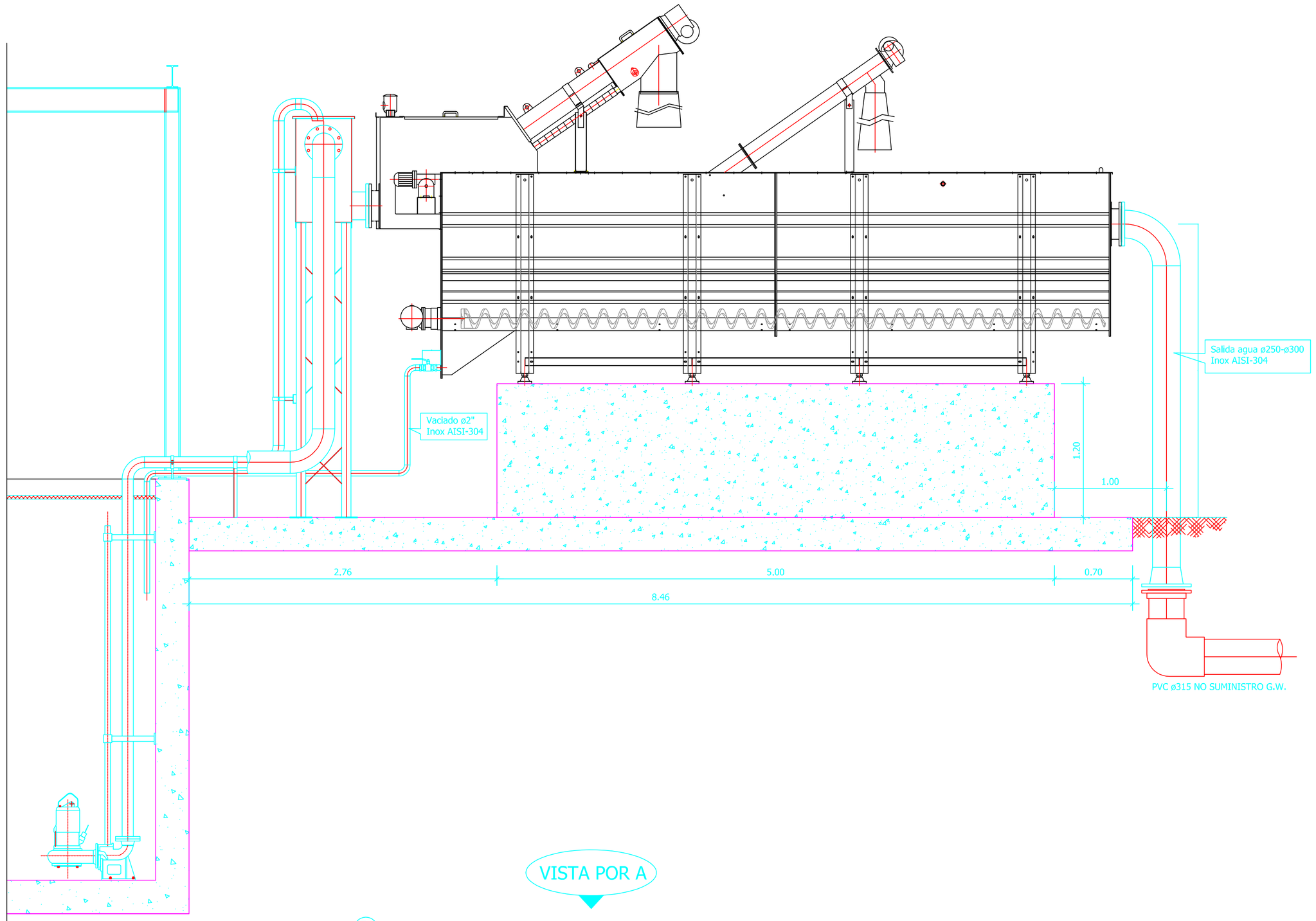

SECCION B-B

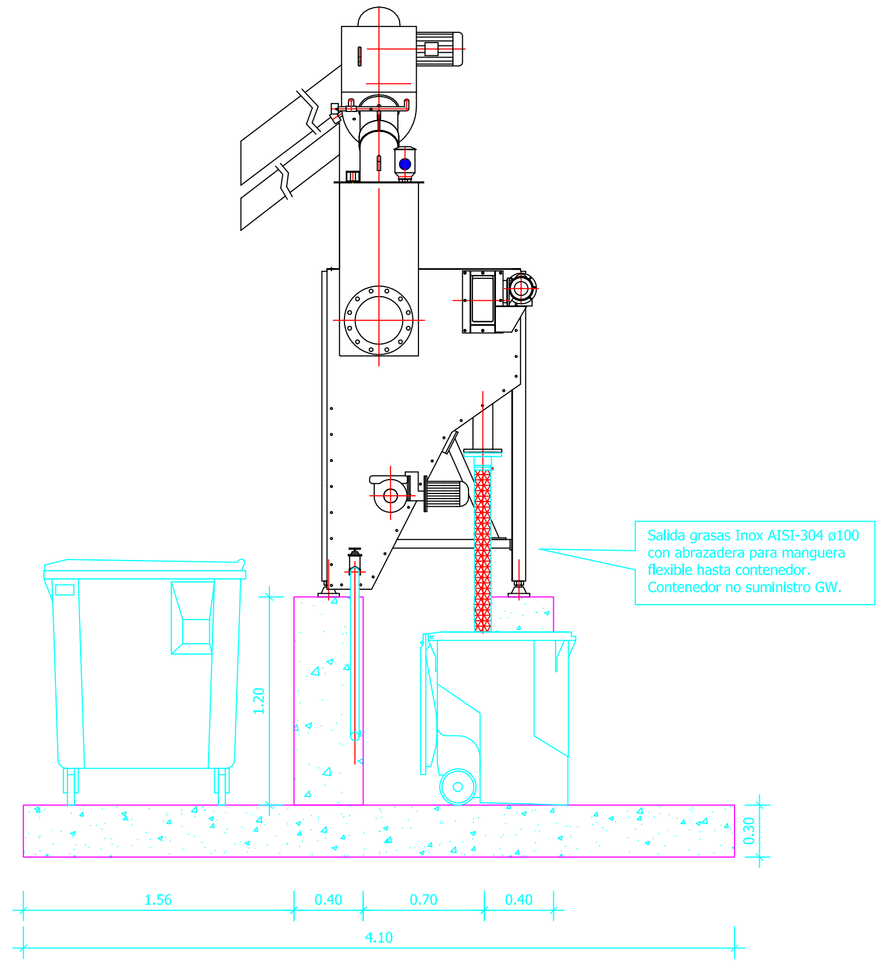

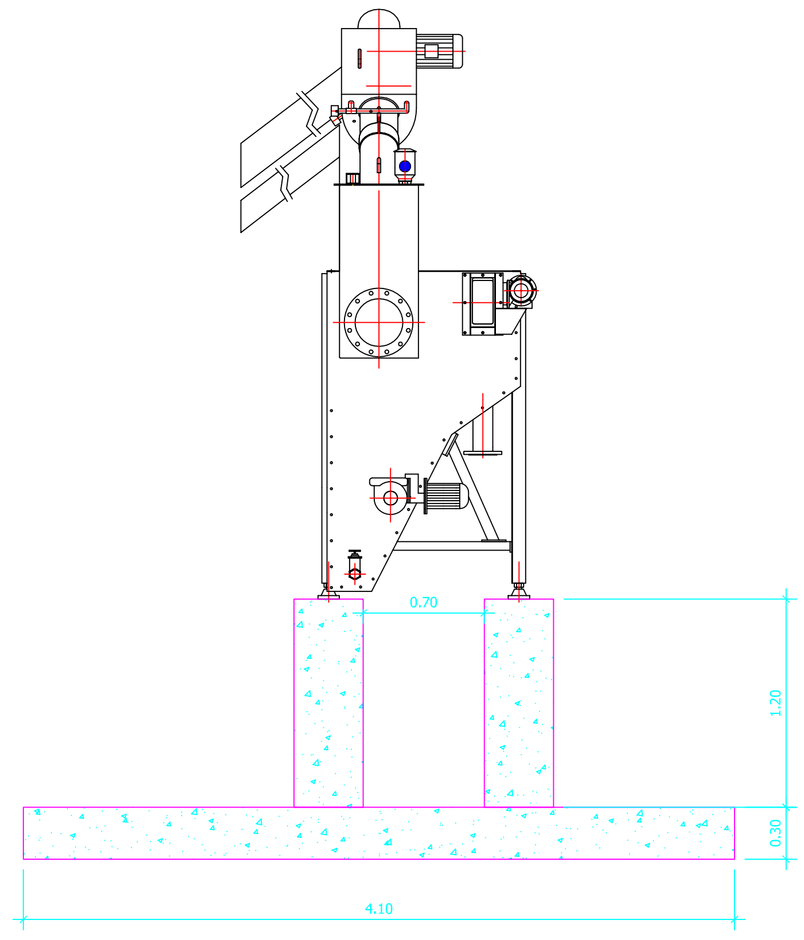

VISTA POR A

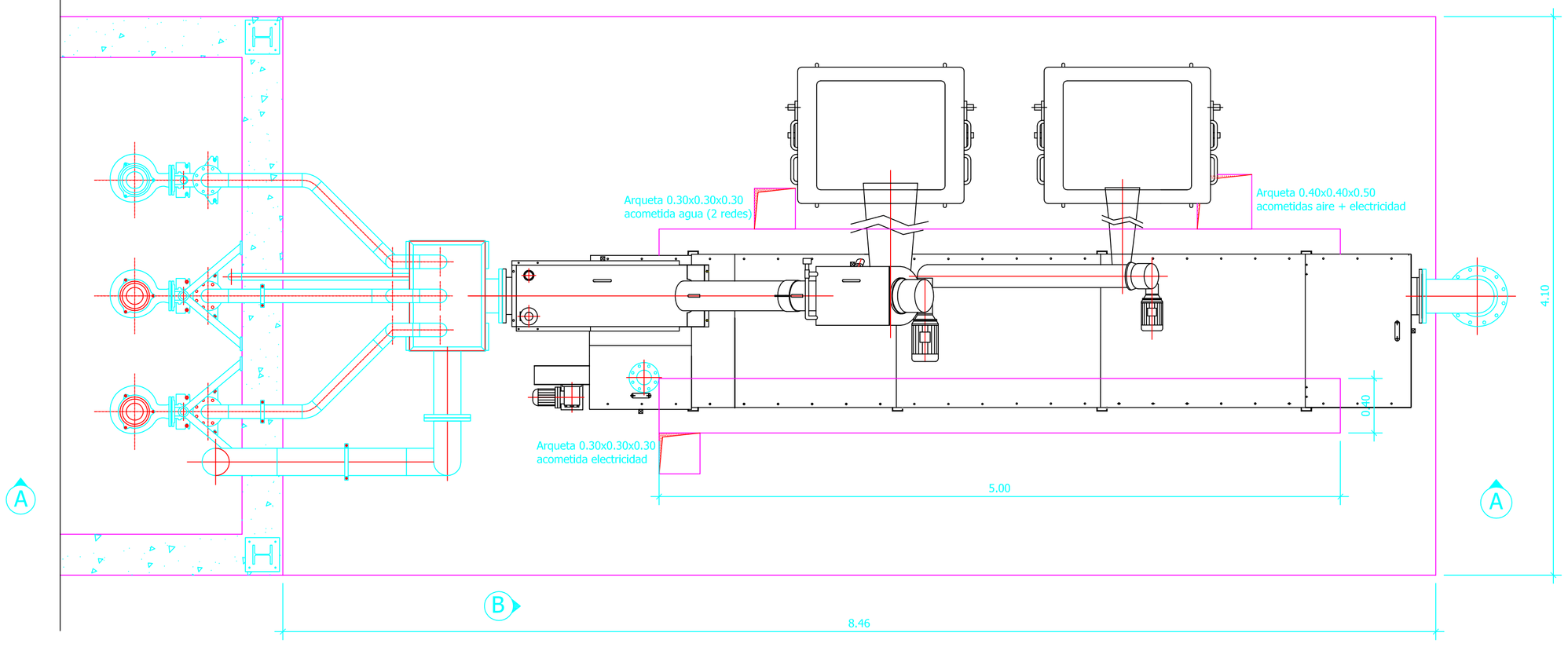

TITULO DEL PROYECTO ESTADO FINAL DE LAS OBRAS DE LA E.D.A.R. EN ZAIDÍN (HUESCA)	DIPUTACIÓN DE HUESCA SERVICIOS TECNICOS
ESCALAS 1:25 / FECHA SEP/08 / PLANO 9.2	DENOMINACION PRETRATAMIENTO
LA EMPRESA CONSTRUCTORA COPEISA	EL DIRECTOR DE LA OBRA JAVIER ORTE SANCHEZ — INGENIERO DE C.C. y P.

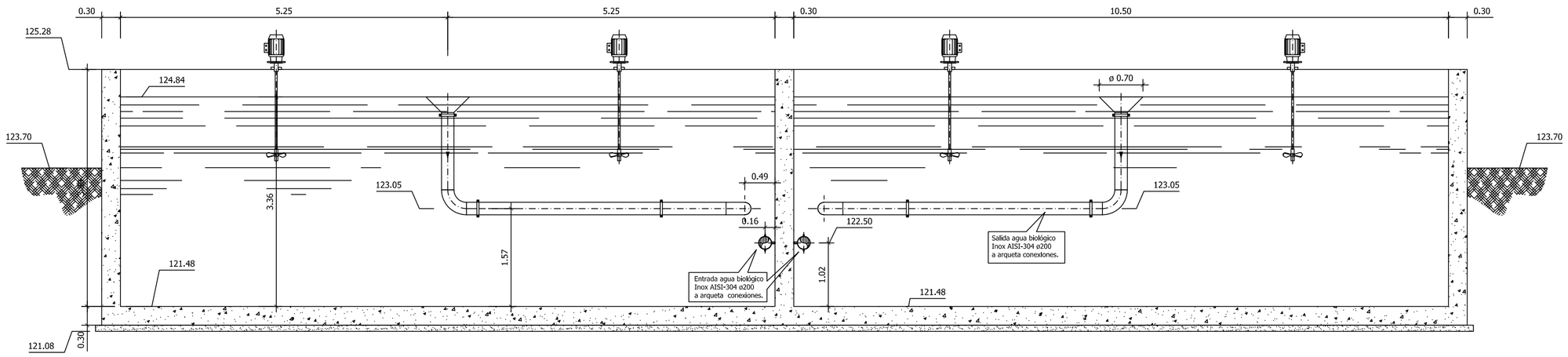

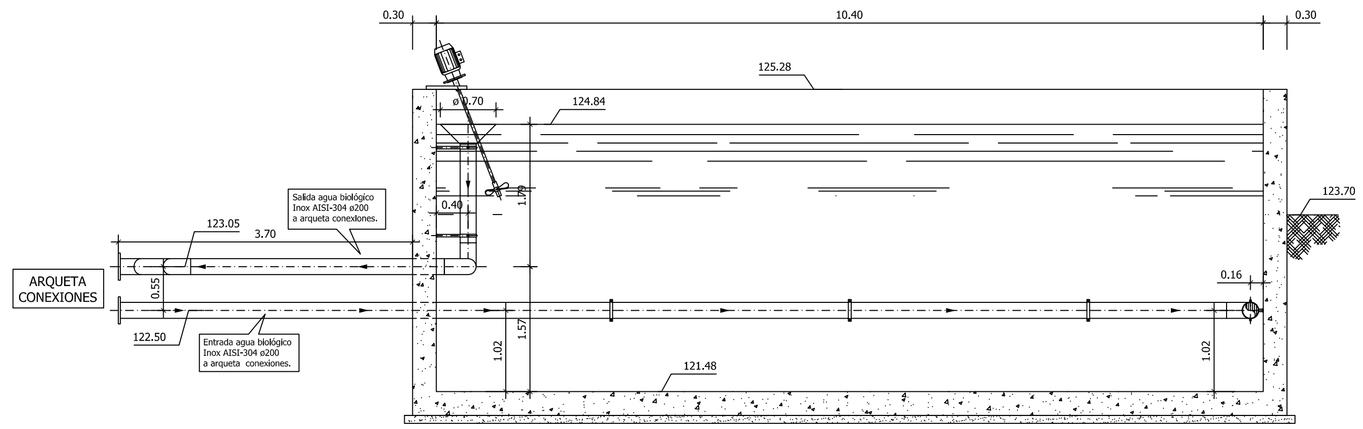

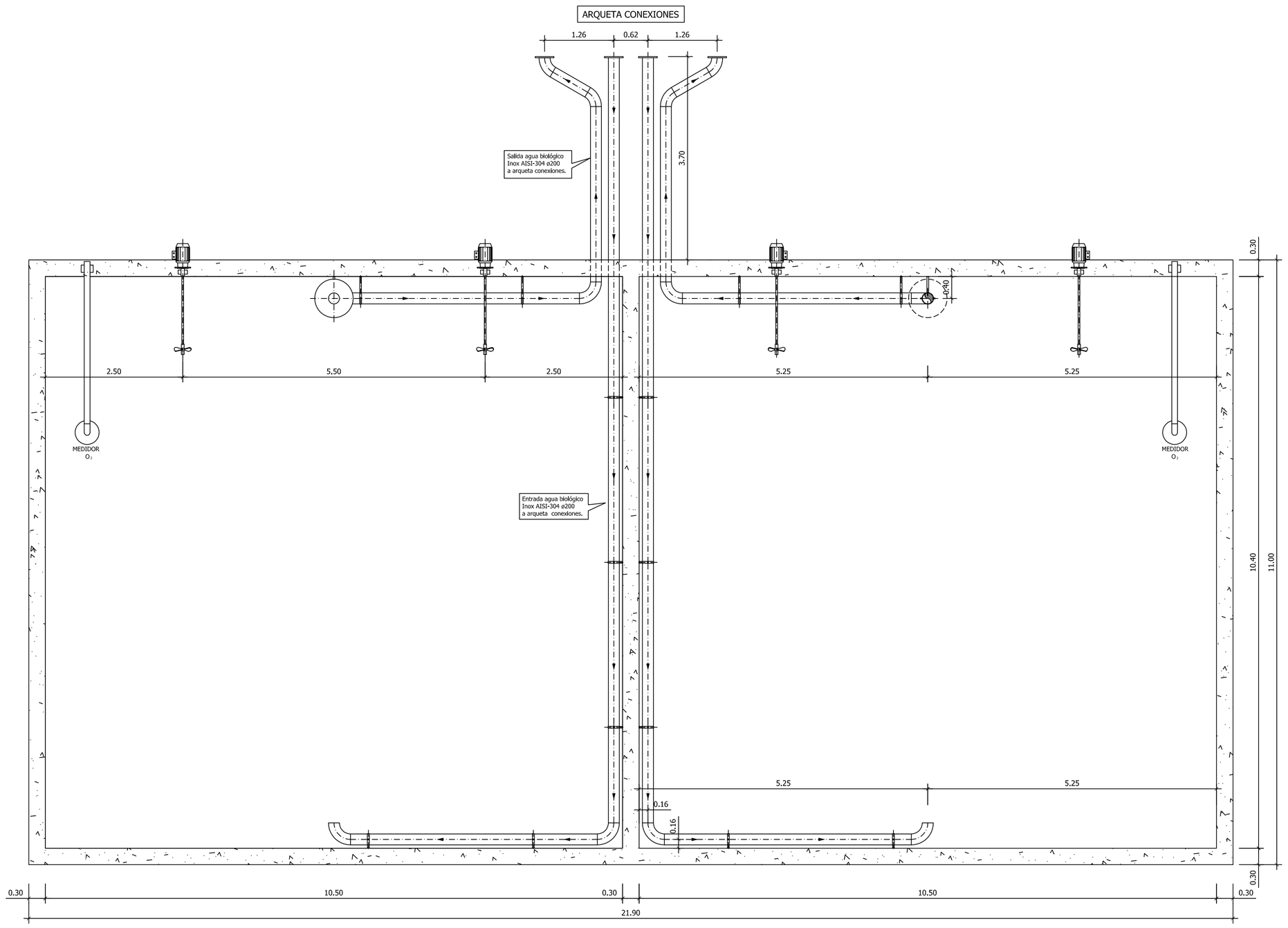

TITULO DEL PROYECTO

ESTADO FINAL DE LAS OBRAS DE LA E.D.A.R. EN ZAIDÍN (HUESCA)

DIPUTACIÓN DE HUESCA

SERVICIOS TECNICOS

ESCALAS	FECHA	PLANO
1:50	SEP/08	9.3

DENOMINACION

REACTORES BIOLÓGICOS

LA EMPRESA CONSTRUCTORA

COPEISA

EL DIRECTOR DE LA OBRA

JAVIER ORTE SANCHEZ — INGENIERO DE C.C. y P.

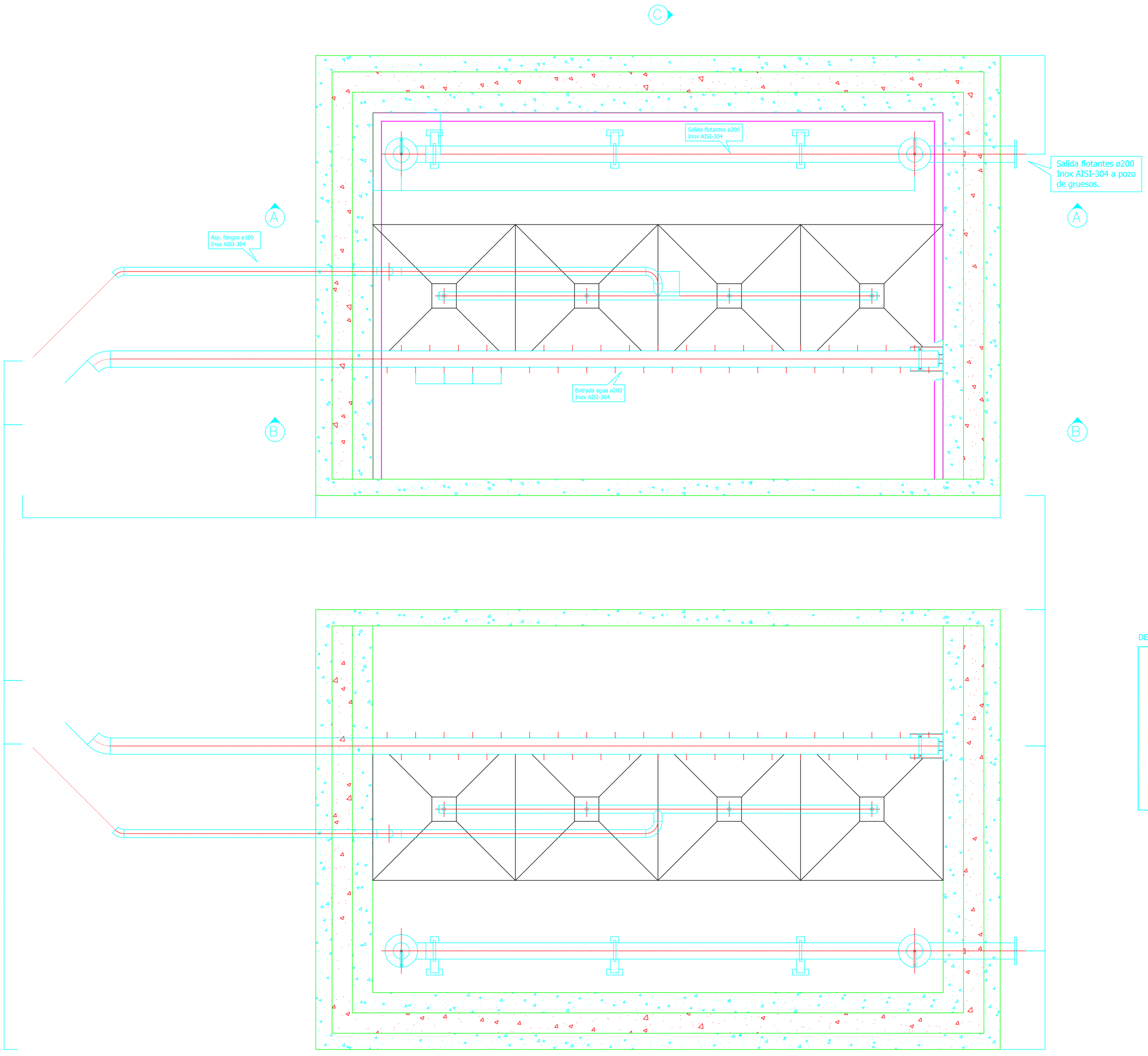

PLANTA

DETALLE CONO REGULABLE

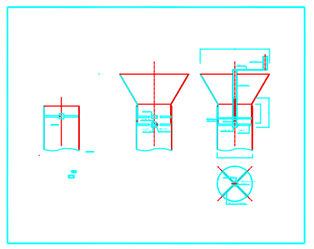

DETALLE CHAPAS PERIMETRALES

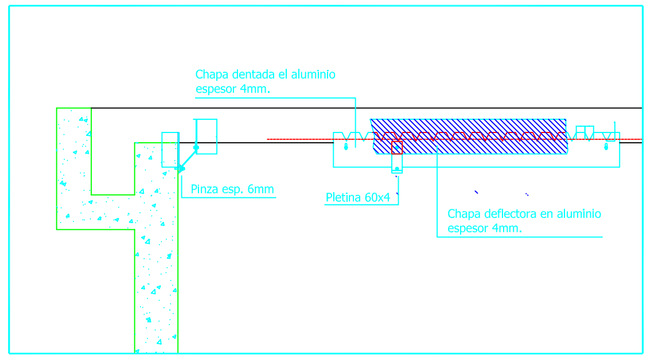

TITULO DEL PROYECTO ESTADO FINAL DE LAS OBRAS DE LA E.D.A.R. EN ZAIDÍN (HUESCA)			DIPUTACIÓN DE HUESCA SERVICIOS TECNICOS
ESCALAS 1:40	FECHA SEP/08	PLANO 9.4.1	DENOMINACION DECANTADORES SECUNDARIOS
LA EMPRESA CONSTRUCTORA COPEISA			EL DIRECTOR DE LA OBRA JAVIER ORTE SANCHEZ INGENIERO DE C.C. y P.

SECCIÓN A-A

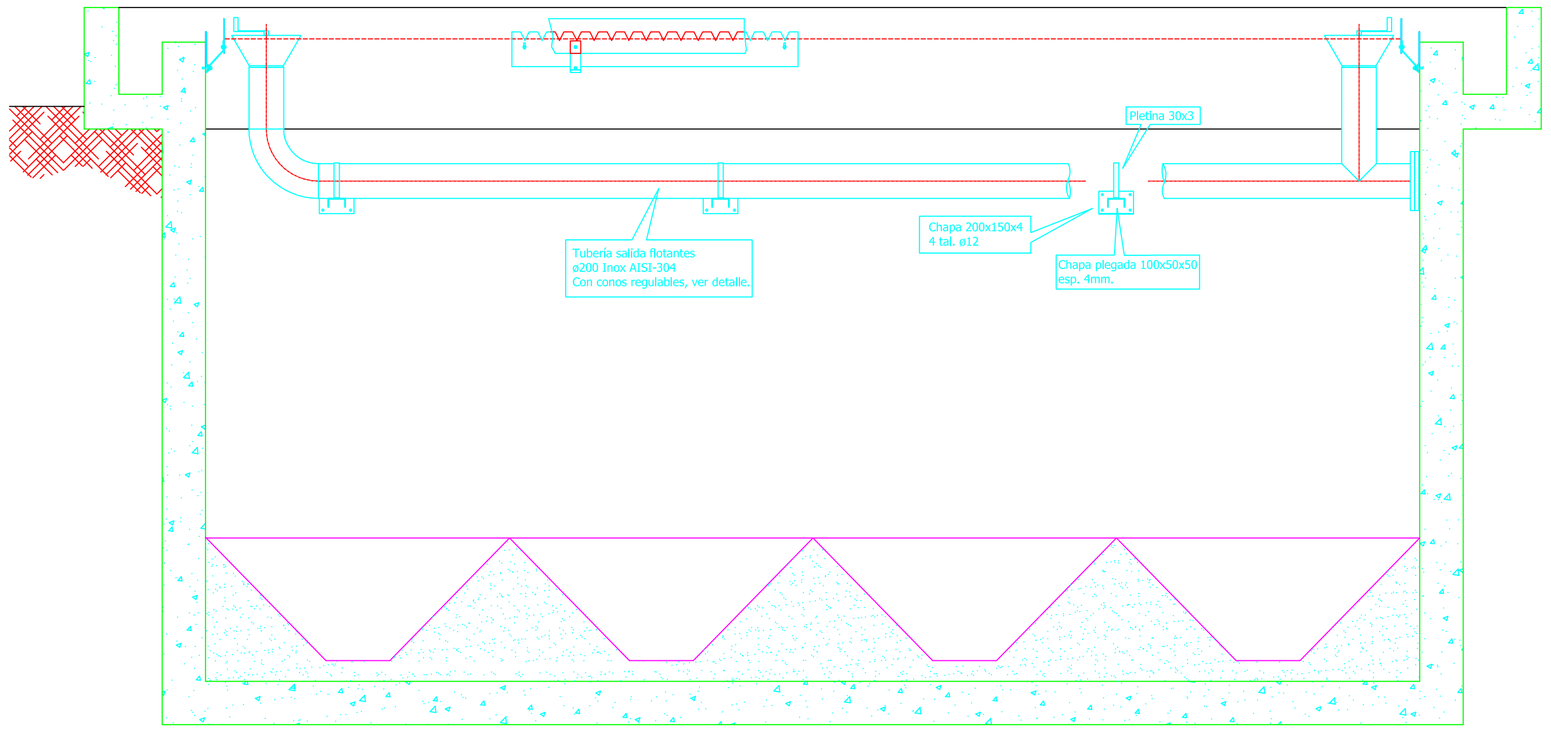

SECCIÓN B-B

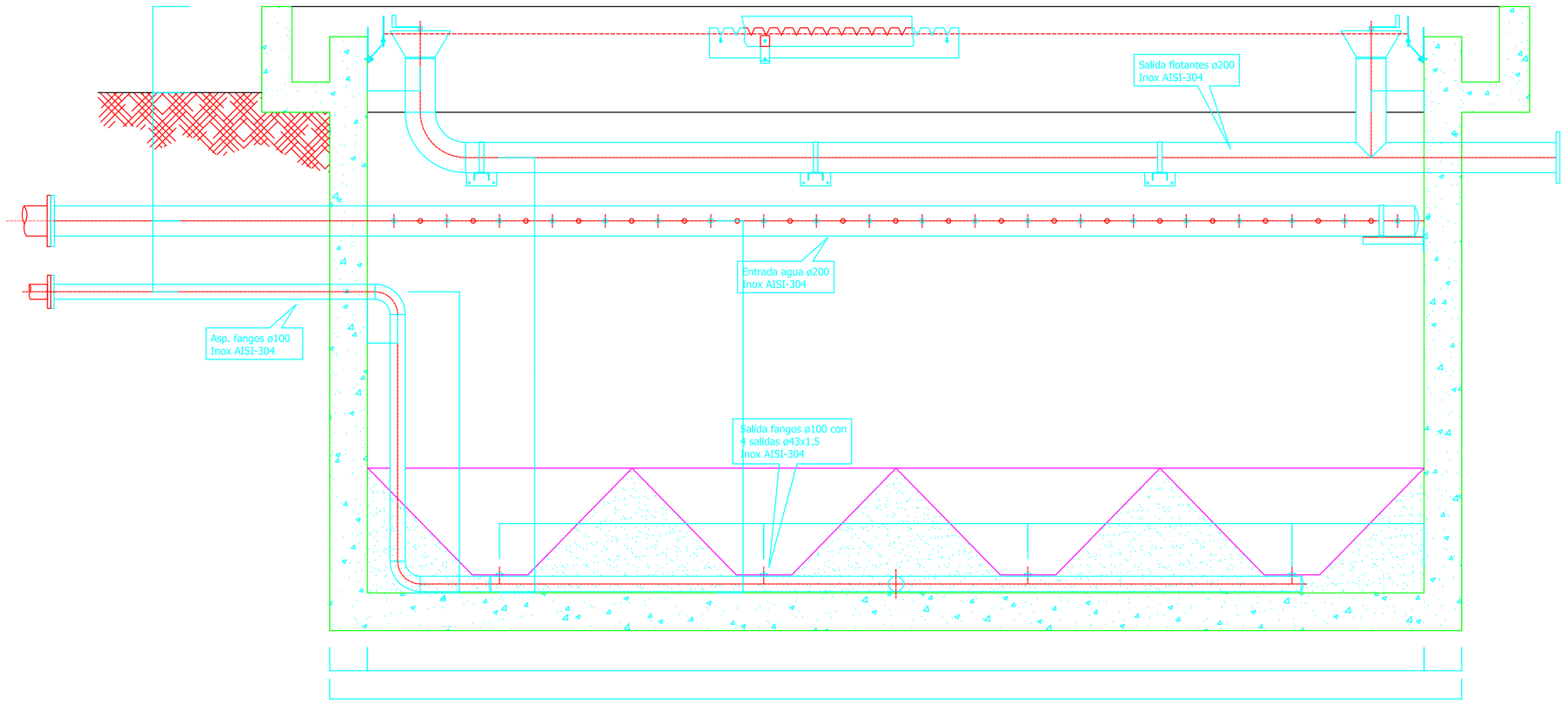

SECCIÓN B-B

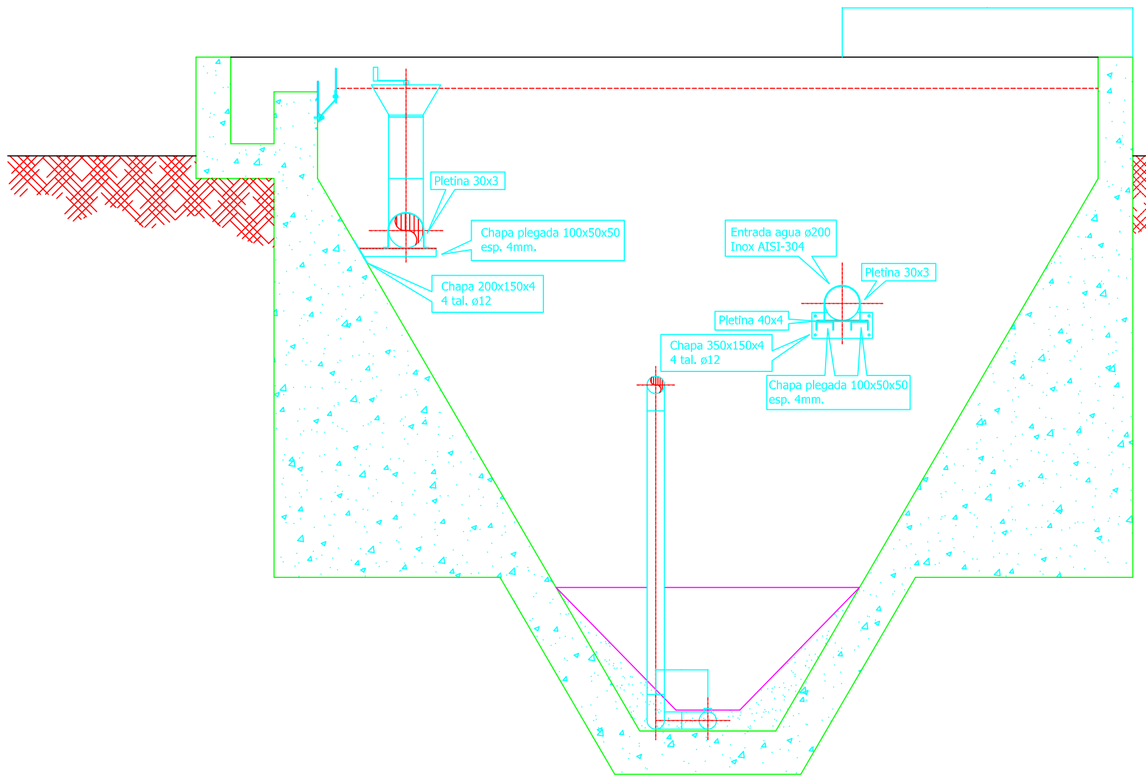

SECCIÓN B-B

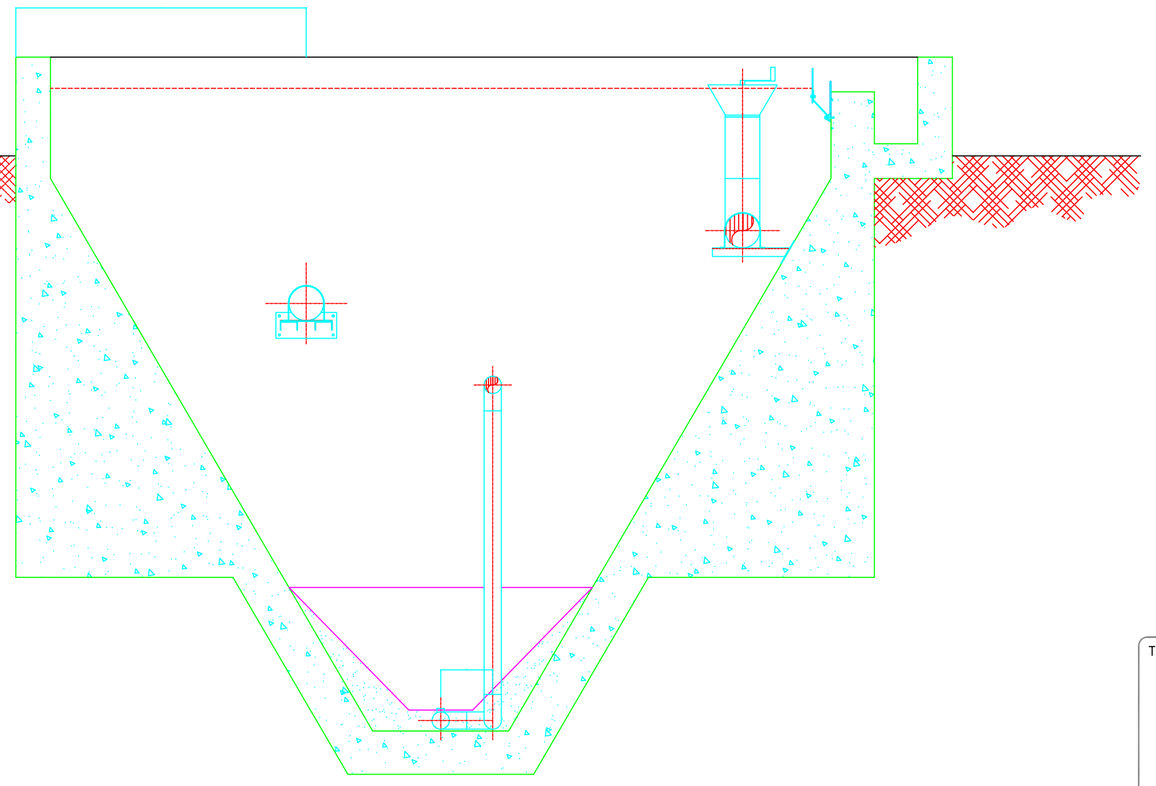

TITULO DEL PROYECTO ESTADO FINAL DE LAS OBRAS DE LA E.D.A.R. EN ZAIDÍN (HUESCA)	DIPUTACIÓN DE HUESCA SERVICIOS TECNICOS		
ESCALAS 1:40	FECHA SEP/08	PLANO 9.4.2	DENOMINACION DECANTADORES SECUNDARIOS
LA EMPRESA CONSTRUCTORA COPEISA	EL DIRECTOR DE LA OBRA JAVIER ORTE SANCHEZ INGENIERO DE C.C. y P.		

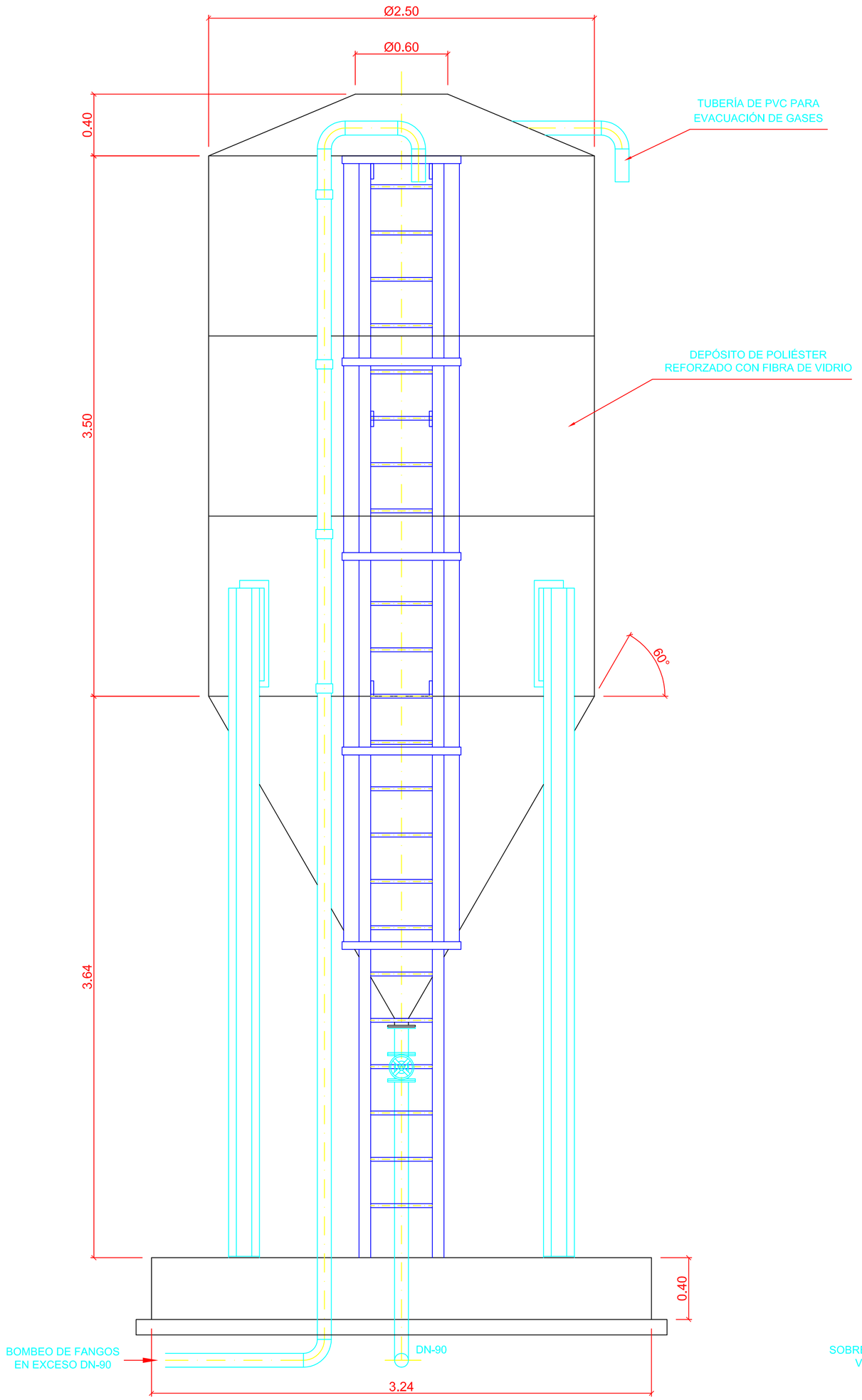

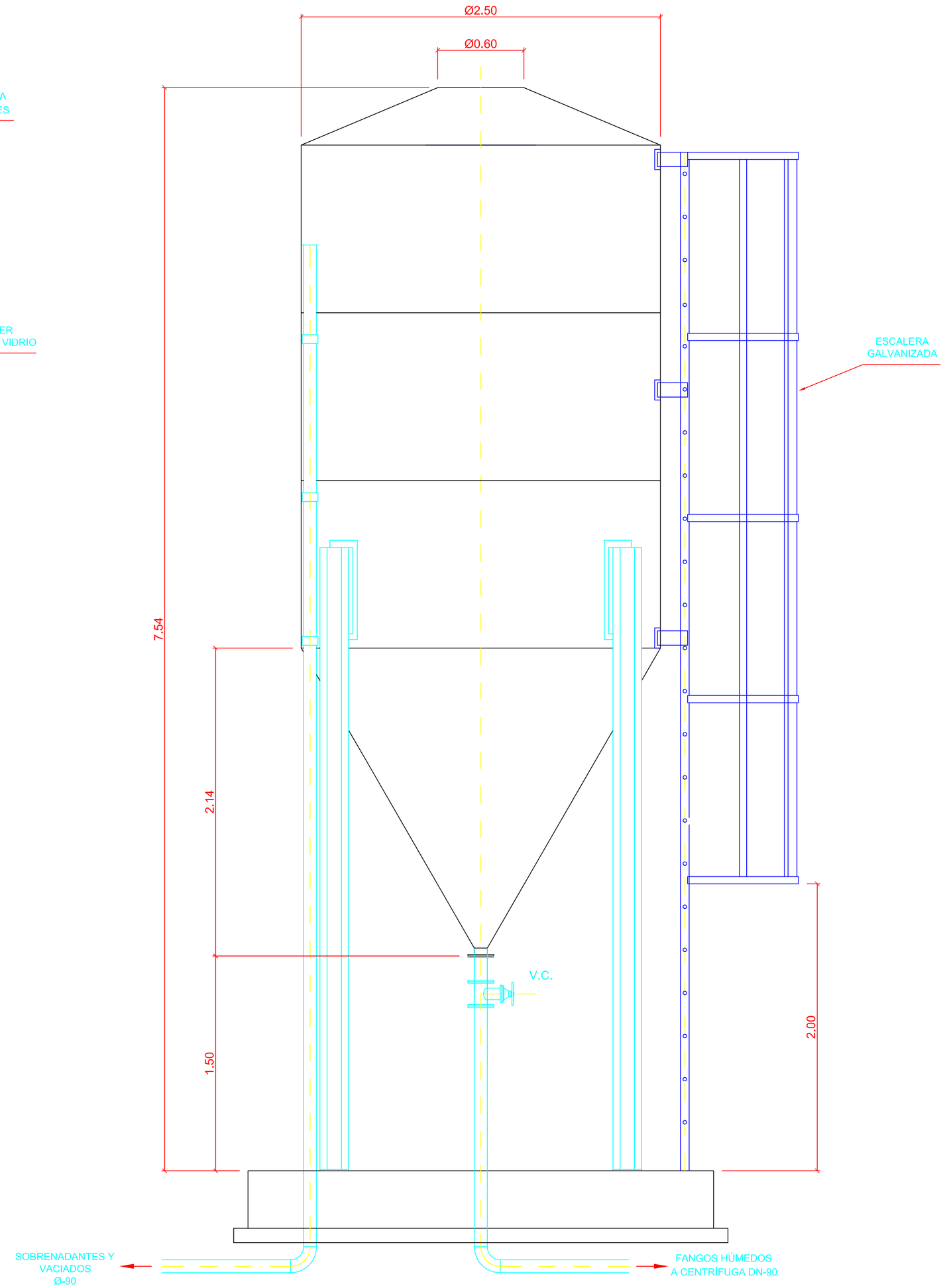

DETALLE SOLERA

ESCALA 1:10

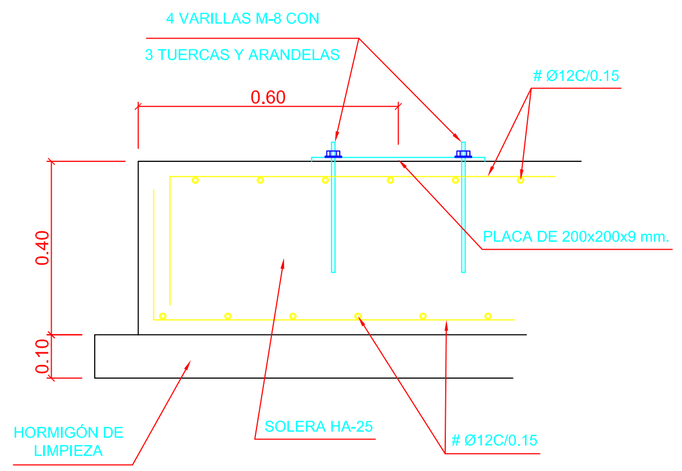

CONTROL DE CALIDAD

		COEFICIENTE
HORMIGON	HA-25/P/20/IV	γ_c=1,50
ACERO	B-500-S	γ_s=1,15
EJECUCION	NIVEL NORMAL	γ_f=1,60
RECUBRIMIENTO	45 mm.	
AMBIENTE	IV/Qc	

TITULO DEL PROYECTO

ESTADO FINAL DE LAS OBRAS DE LA E.D.A.R. EN ZAIDÍN (HUESCA)

DIPUTACIÓN DE HUESCA

SERVICIOS TECNICOS

ESCALAS	FECHA	PLANO
1:20 1:10	SEP/08	9.5

DENOMINACION

ESPESADOR DE FANGOS

PLANTA Y DETALLES

LA EMPRESA CONSTRUCTORA

COPEISA

EL DIRECTOR DE LA OBRA

JAVIER ORTE SANCHEZ INGENIERO DE C.C. y P.

CENTRÍFUGA

ALZADO

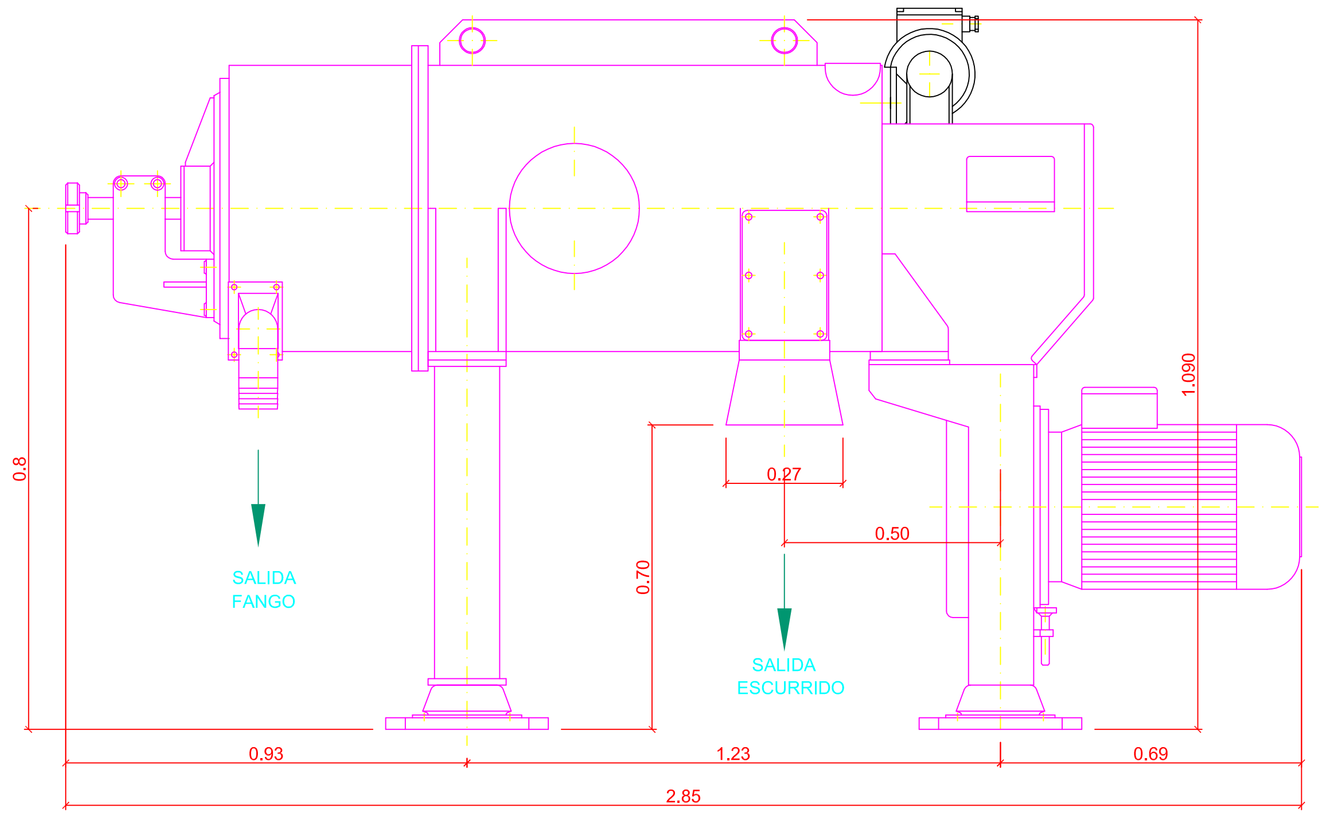

ALZADO LATERAL

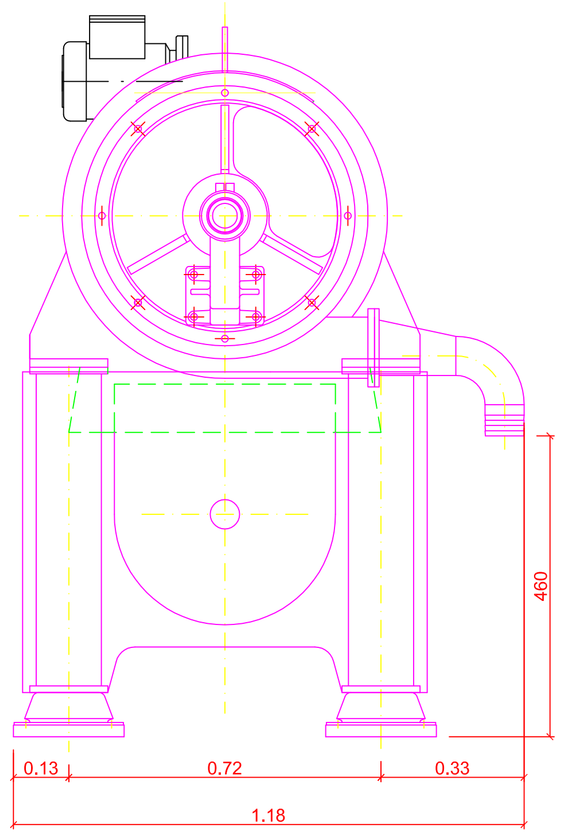

PLANTA

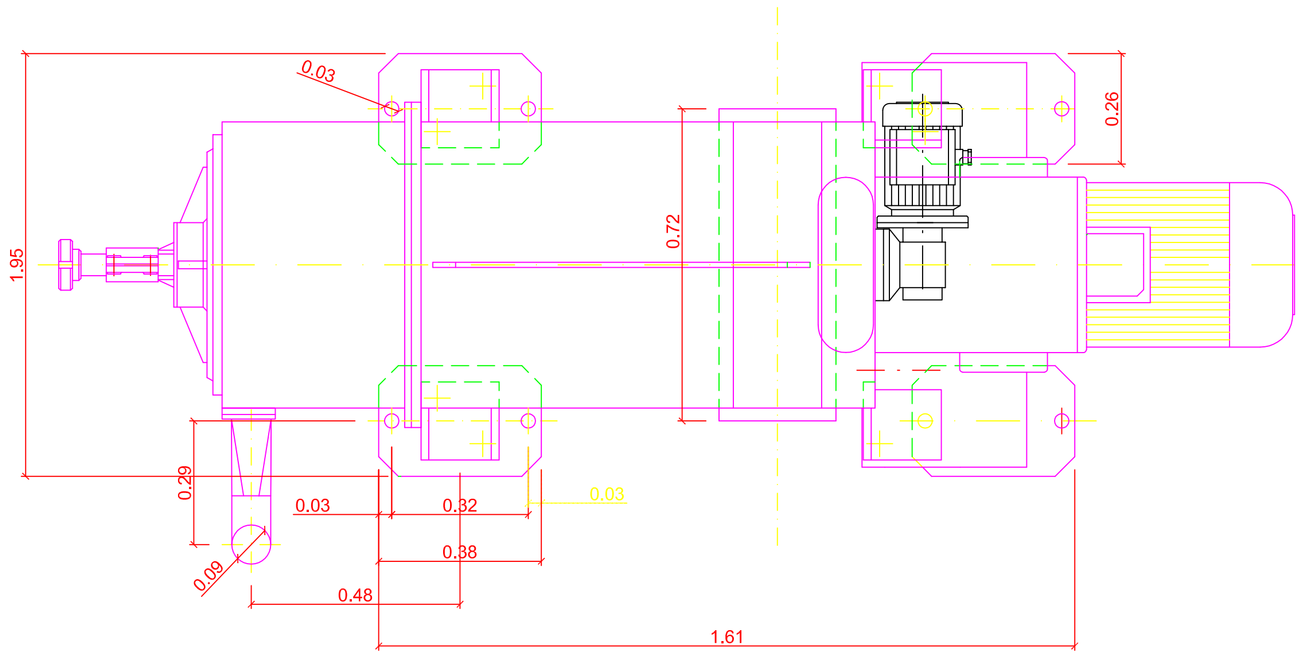

TITULO DEL PROYECTO ESTADO FINAL DE LAS OBRAS DE LA E.D.A.R. EN ZAIDÍN (HUESCA)			DIPUTACIÓN DE HUESCA SERVICIOS TECNICOS
ESCALAS S/E	FECHA SEP/08	PLANO 9.6	DENOMINACION CENTRÍFUGA
LA EMPRESA CONSTRUCTORA COPEISA			EL DIRECTOR DE LA OBRA JAVIER ORTE SANCHEZ INGENIERO DE C.C. y P.

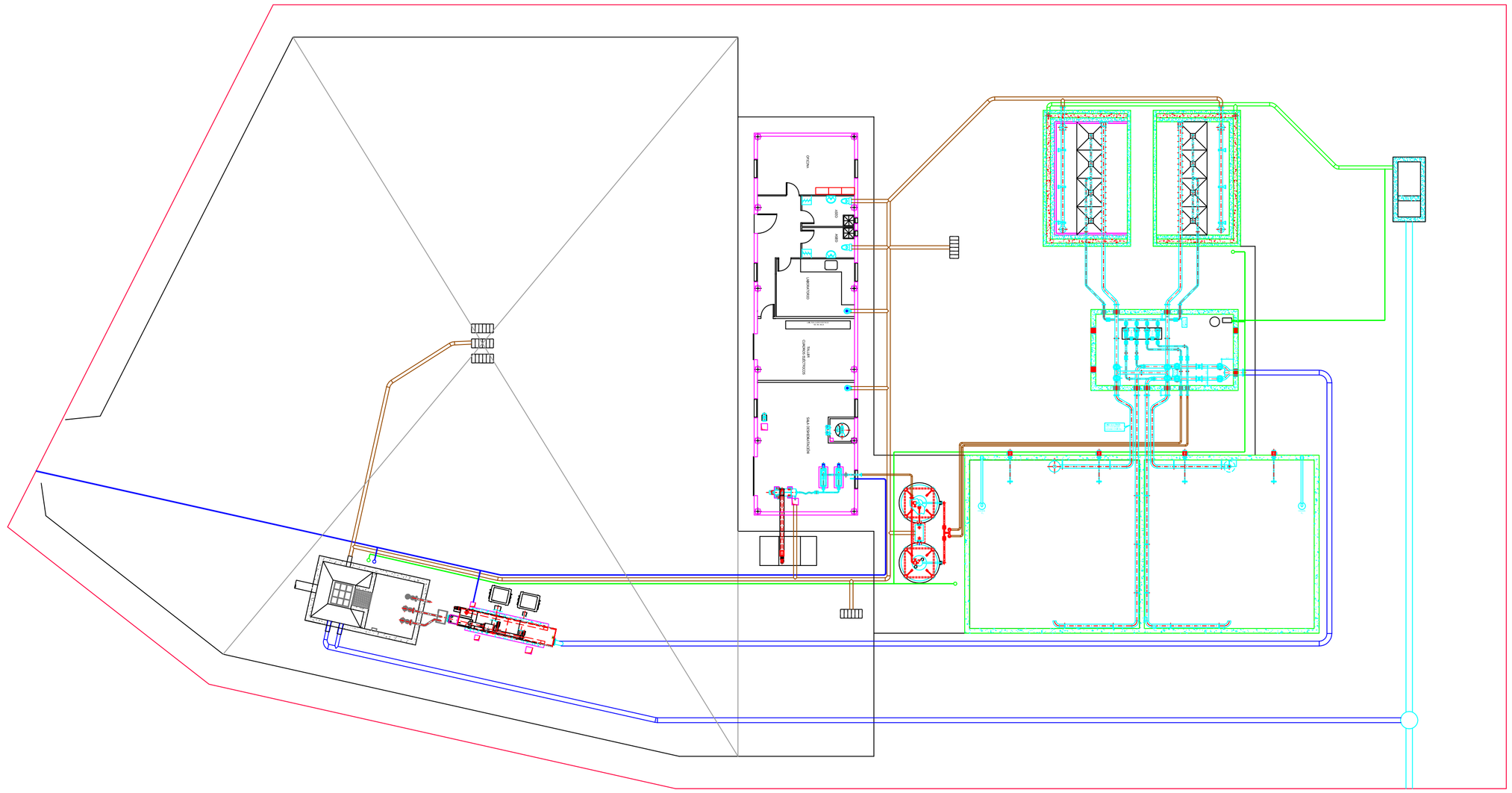

TITULO DEL PROYECTO ESTADO FINAL DE LAS OBRAS DE LA E.D.A.R. EN ZAIDÍN (HUESCA)	DIPUTACIÓN DE HUESCA SERVICIOS TECNICOS
ESCALAS 1:200 / FECHA SEP/08 / PLANO 10	DENOMINACION TUBERIAS
LA EMPRESA CONSTRUCTORA COPEISA	EL DIRECTOR DE LA OBRA JAVIER ORTE SANCHEZ INGENIERO DE C.C. y P.

Sección A-A

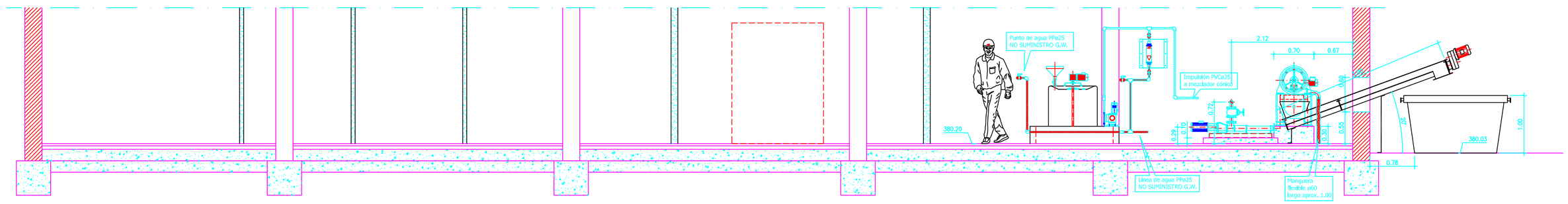

Sección B-B

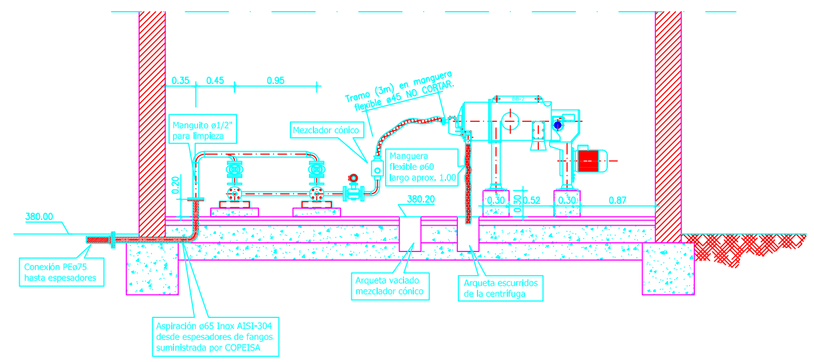

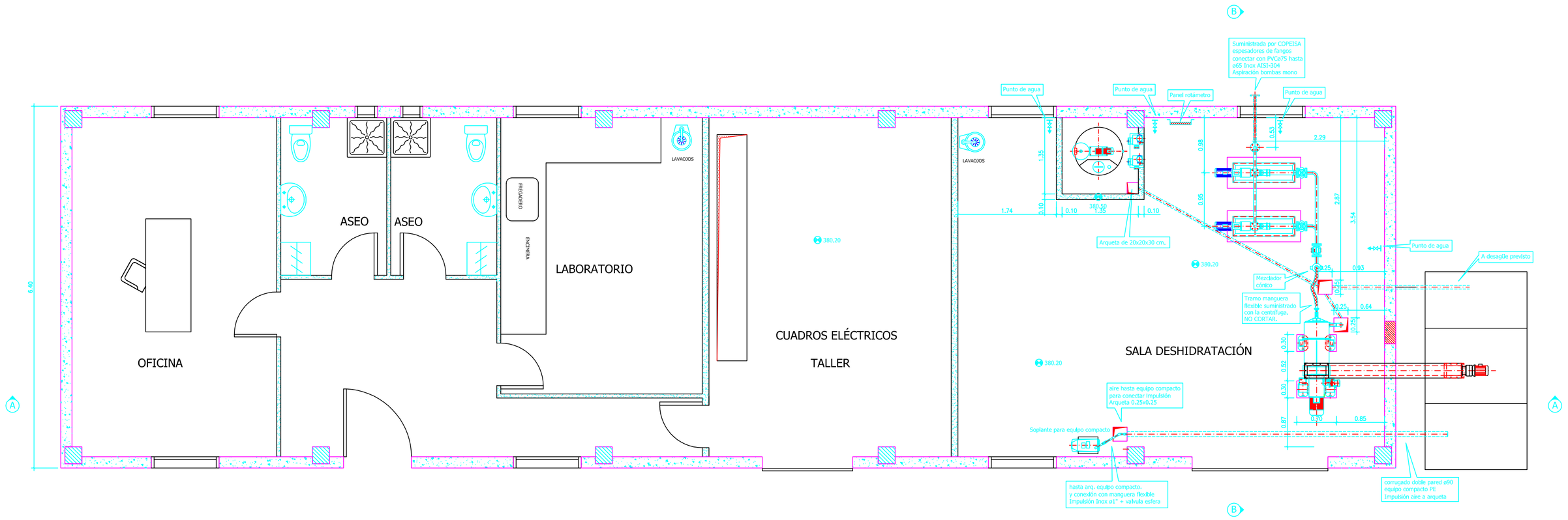

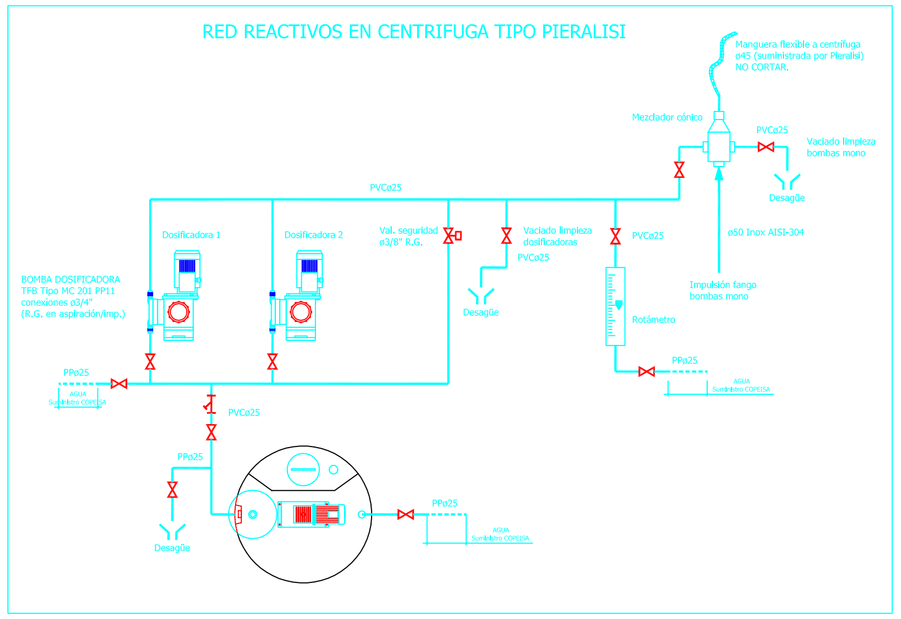

TITULO DEL PROYECTO ESTADO FINAL DE LAS OBRAS DE LA E.D.A.R. EN ZAIDÍN (HUESCA)		DIPUTACIÓN DE HUESCA SERVICIOS TECNICOS
ESCALAS 1:50	FECHA SEP/08	PLANO 11
		DENOMINACION EDIFICIO CONTROL Y DESHIDRATACIÓN
LA EMPRESA CONSTRUCTORA COPEISA		EL DIRECTOR DE LA OBRA JAVIER ORTE SANCHEZ — INGENIERO DE C.C. y P.

SECCION C-C

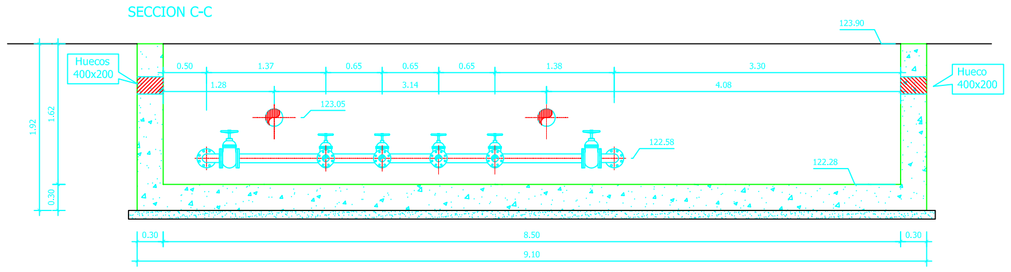

SECCION F-F

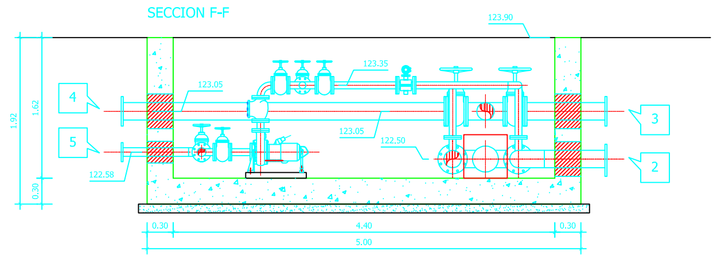

SECCION B-B

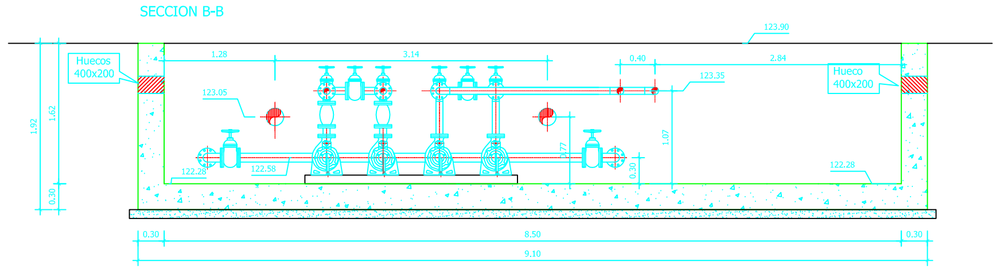

SECCION E-E

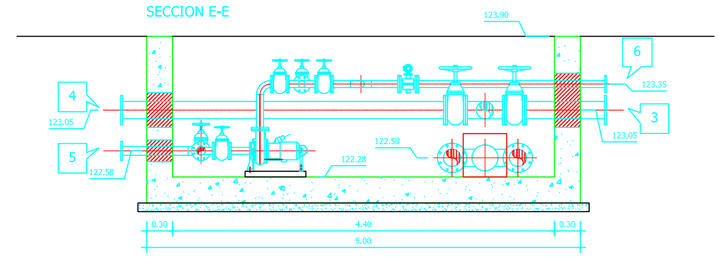

SECCION A-A

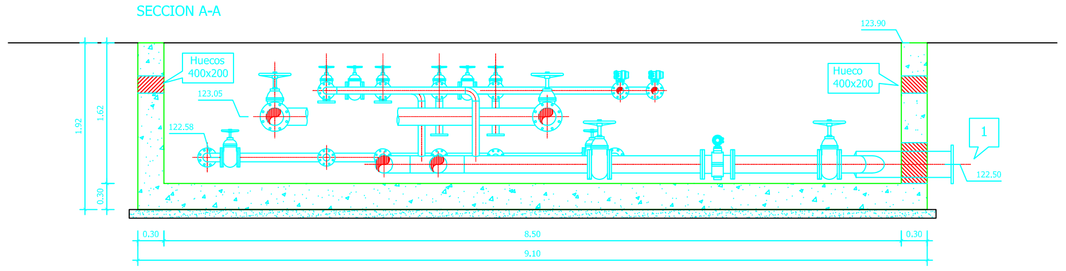

SECCION D-D

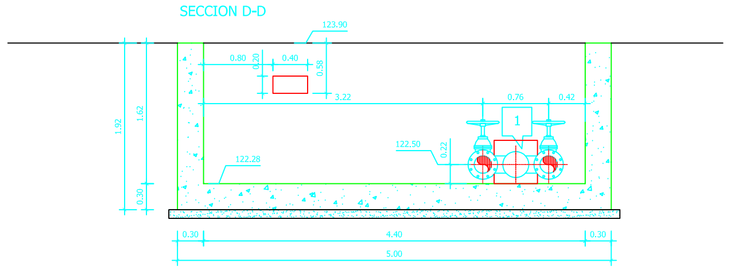

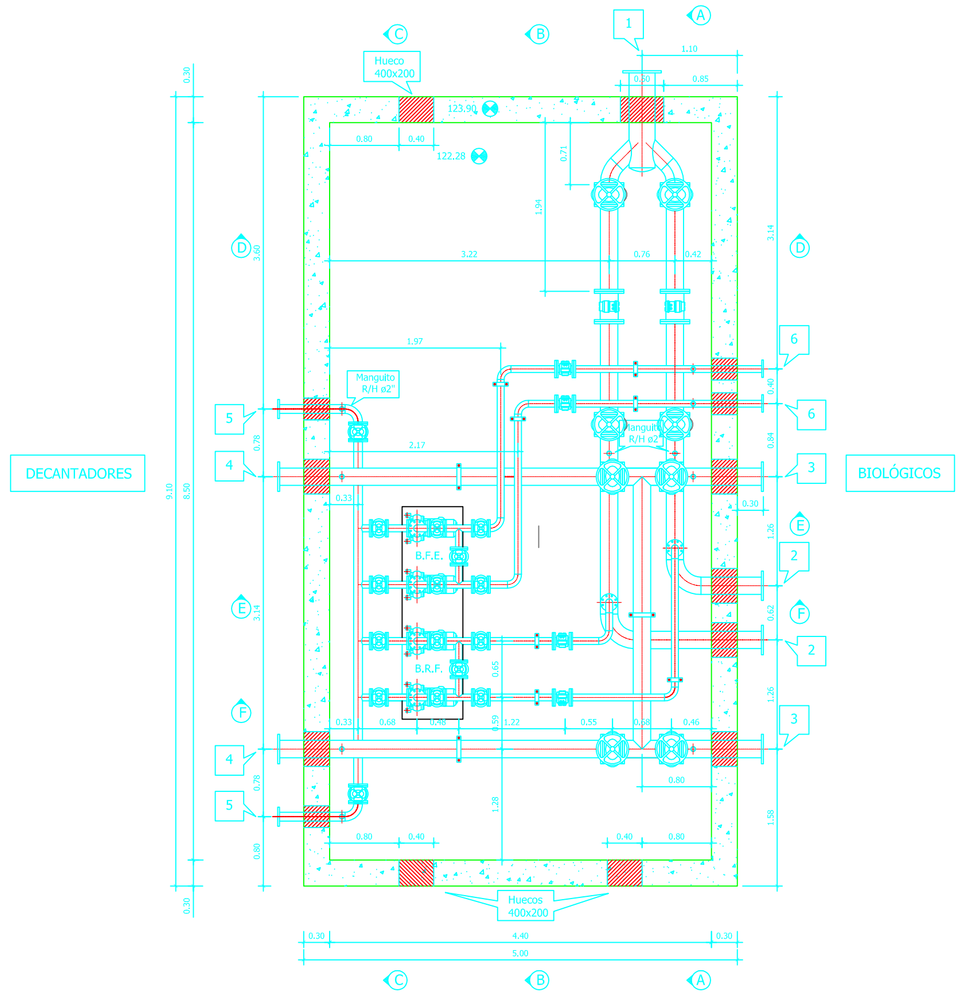

BOMBEO RECIRCULACION FANGOS (B.R.F.)		BOMBEO FANGOS A ESPESADOR (B.F.E.)	
MARCA	ABS	MARCA	ABS
MODELO	AFP 0831 M13 (1.30kw a 980rpm)	MODELO	AFP 0831 M15 (1.95kw a 1400rpm)
CAUDAL	8 l/s	CAUDAL	7.5 m³/h
ALTURA	2.20 mca	ALTURA	6.50 mca
ASPIRACION	ø80	ASPIRACION	ø80
VALVULAS	COMPUERTA ø80 PN-10	VALVULAS	COMPUERTA ø80 PN-10
IMPULSION	ø80 AISI-304	IMPULSION	ø80 AISI-304
VALVULAS	RETENCION BOLA ø80 PN-10 COMPUERTA ø80 PN-10	VALVULAS	COMPUERTA ø80 PN-10
TORNILLERIA	A2	TORNILLERIA	A2
COLECTOR IMP.	ø80 AISI-304	COLECTOR IMP.	ø80 AISI-304
OBSERVACIONES	Caudalímetro ø80 en impulsión.	OBSERVACIONES	Caudalímetro ø80 en impulsión.

1. Tubería en acero Inox AISI-304 de entrada agua pretratada desde equipo compacto ø300, con taladro en muro de arqueta de 500x500.
2. Tuberías en acero Inox AISI-304 de entrada agua pretratada a los reactores biológicos ø200, con taladro en muro de arqueta de ø400.
3. Tuberías en acero Inox AISI-304 de salida de agua de los biológicos a los decantadores ø200, con taladro en muro de arqueta de ø400.
4. Tuberías en acero Inox AISI-304 de entrada agua a los decantadores ø200, con taladro en muro arqueta ø400.
5. Tuberías en acero Inox AISI-304 de aspiración de fango en los decantadores ø100, con taladro en muro arqueta ø250.
6. Tuberías en acero Inox AISI-304 de impulsión de fango a los espesadores ø80, con taladro en muro arqueta ø250.

TITULO DEL PROYECTO

ESTADO FINAL DE LAS OBRAS DE LA E.D.A.R. EN ZAIDÍN (HUESCA)

DIPUTACIÓN DE HUESCA

SERVICIOS TECNICOS

ESCALAS	FECHA	PLANO
1:50	SEP/08	12

DENOMINACION

ARQUETA DE CONEXIONES PLANTA Y SECCIONES

LA EMPRESA CONSTRUCTORA

COPEISA

EL DIRECTOR DE LA OBRA

JAVIER ORTE SANCHEZ INGENIERO DE C.C. y P.

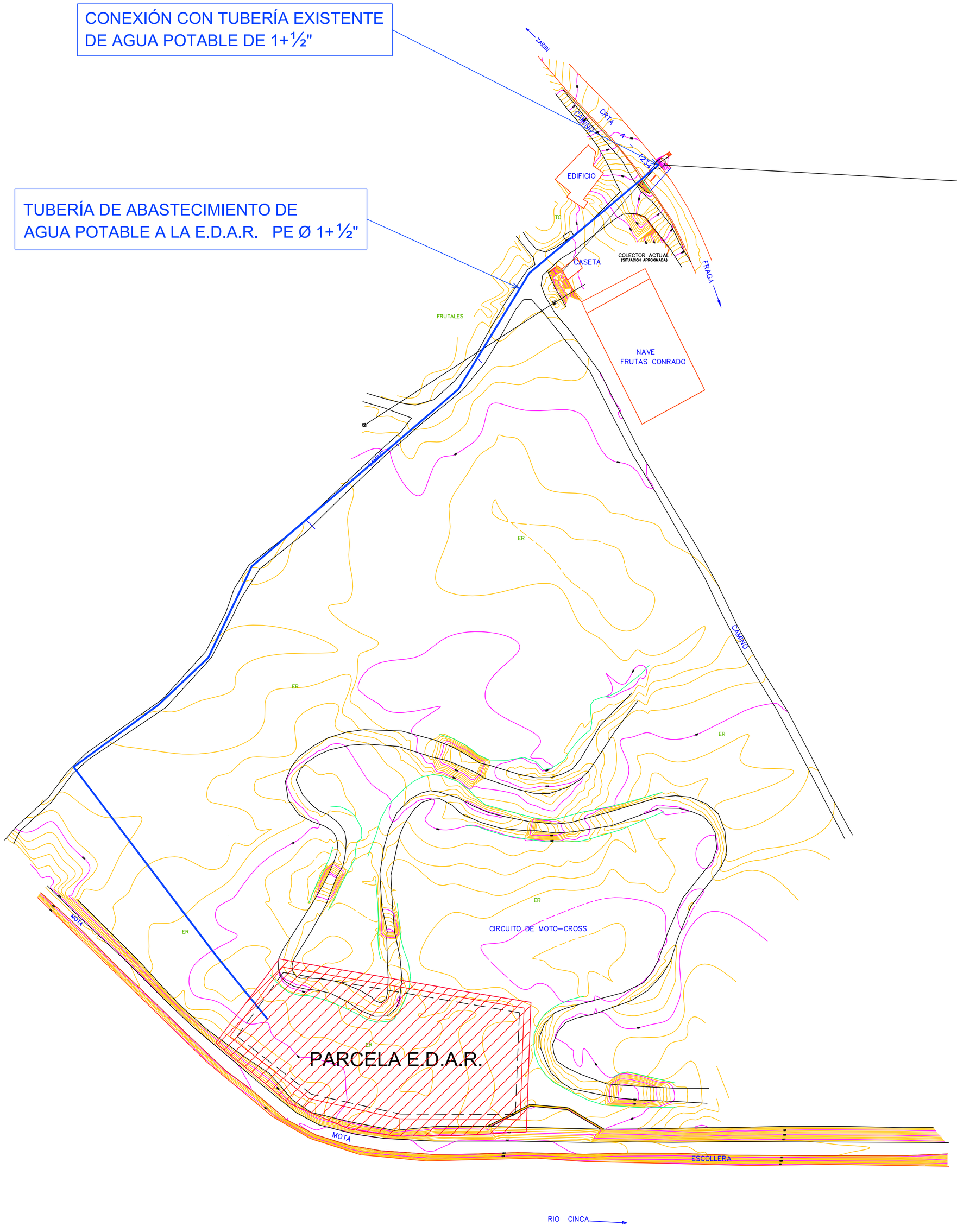

DETALLE DE CONEXIÓN A LA TUBERÍA EXISTENTE

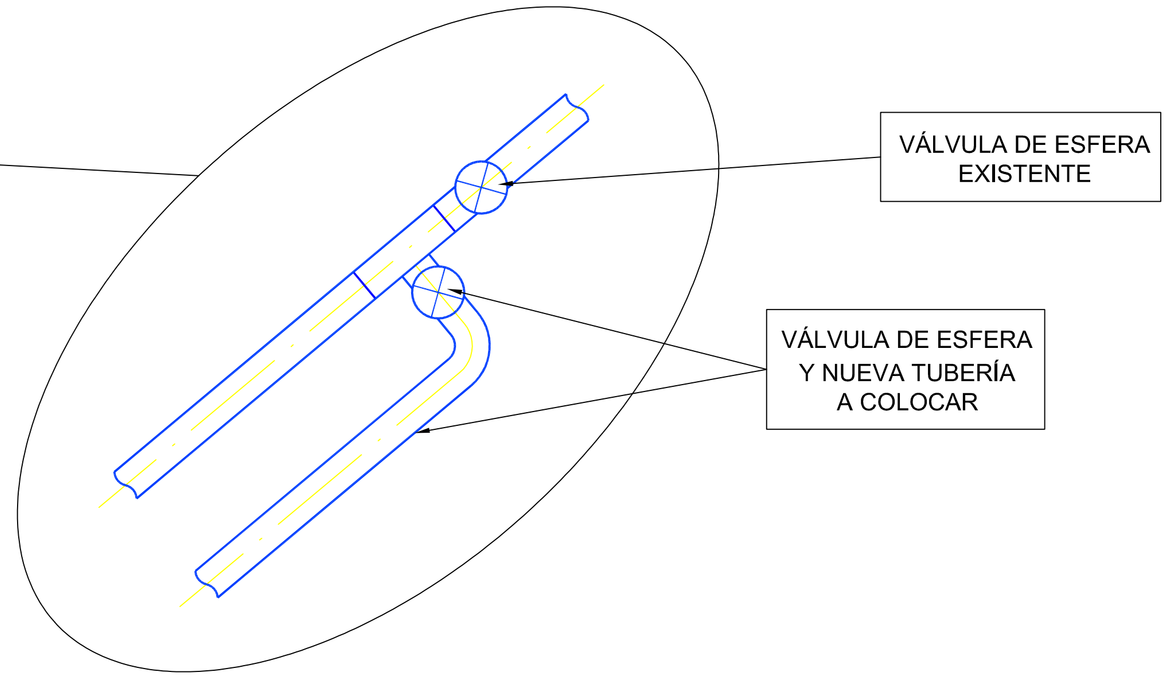

ZANJA TUBERÍA ABASTECIMIENTO

Escala 1:10

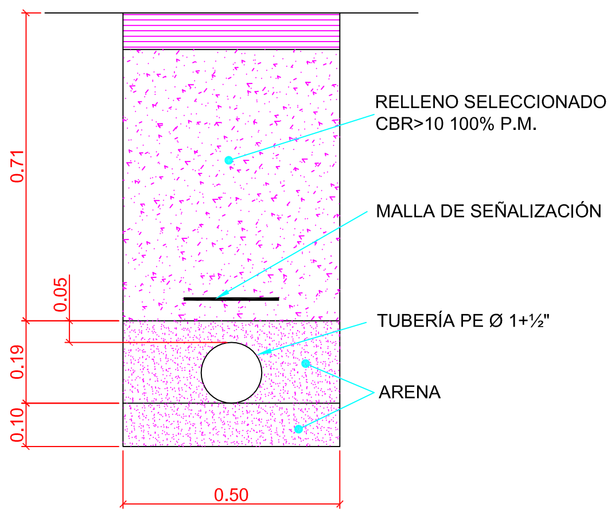

DESAGÜE

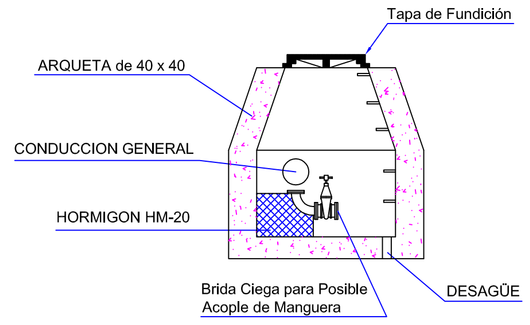

TITULO DEL PROYECTO ESTADO FINAL DE LAS OBRAS DE LA E.D.A.R. EN ZAIDÍN (HUESCA)			DIPUTACIÓN DE HUESCA SERVICIOS TECNICOS
ESCALAS 1:1000	FECHA SEP/08	PLANO 14	DENOMINACION ABASTECIMIENTO DE AGUA POTABLE
LA EMPRESA CONSTRUCTORA COPEISA			EL DIRECTOR DE LA OBRA JAVIER ORTE SANCHEZ — INGENIERO DE C.C. y P.

CUADRO PRINCIPAL

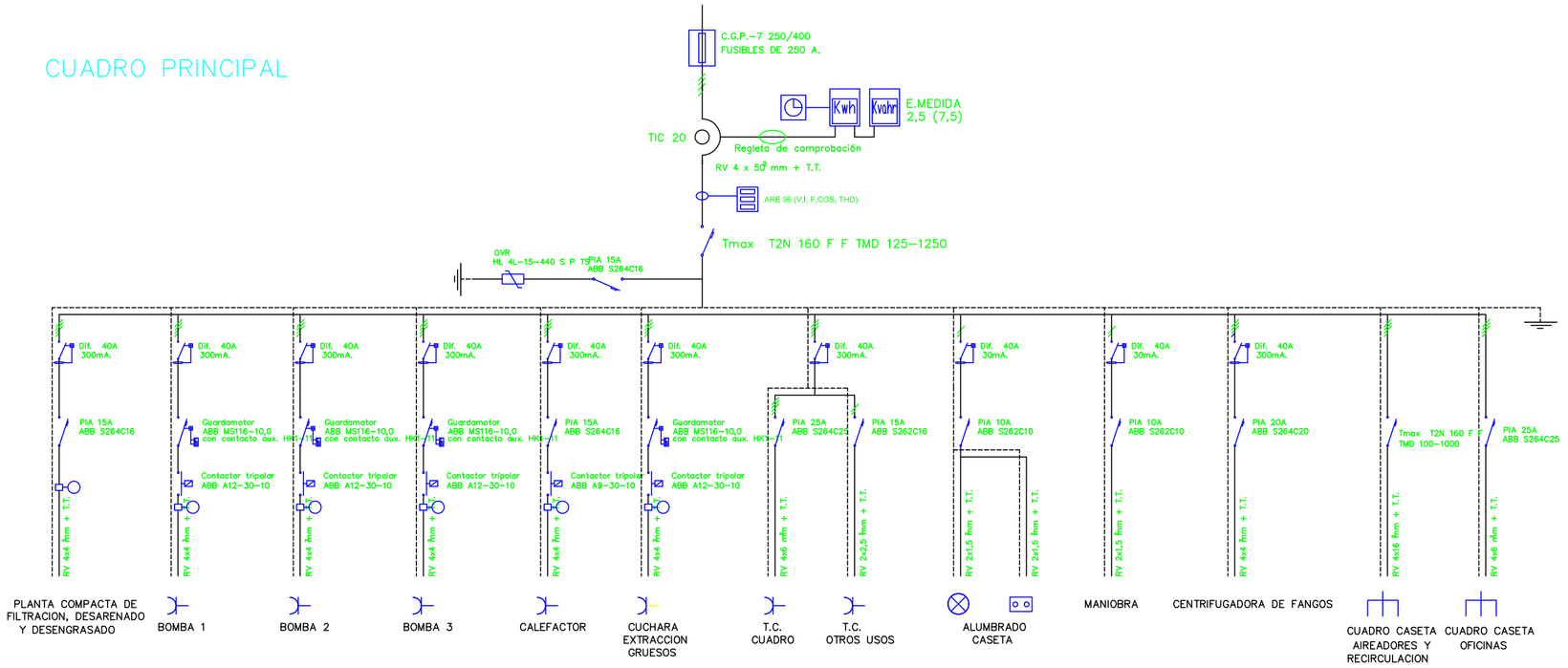

MANIOBRA CUADRO PRINCIPAL

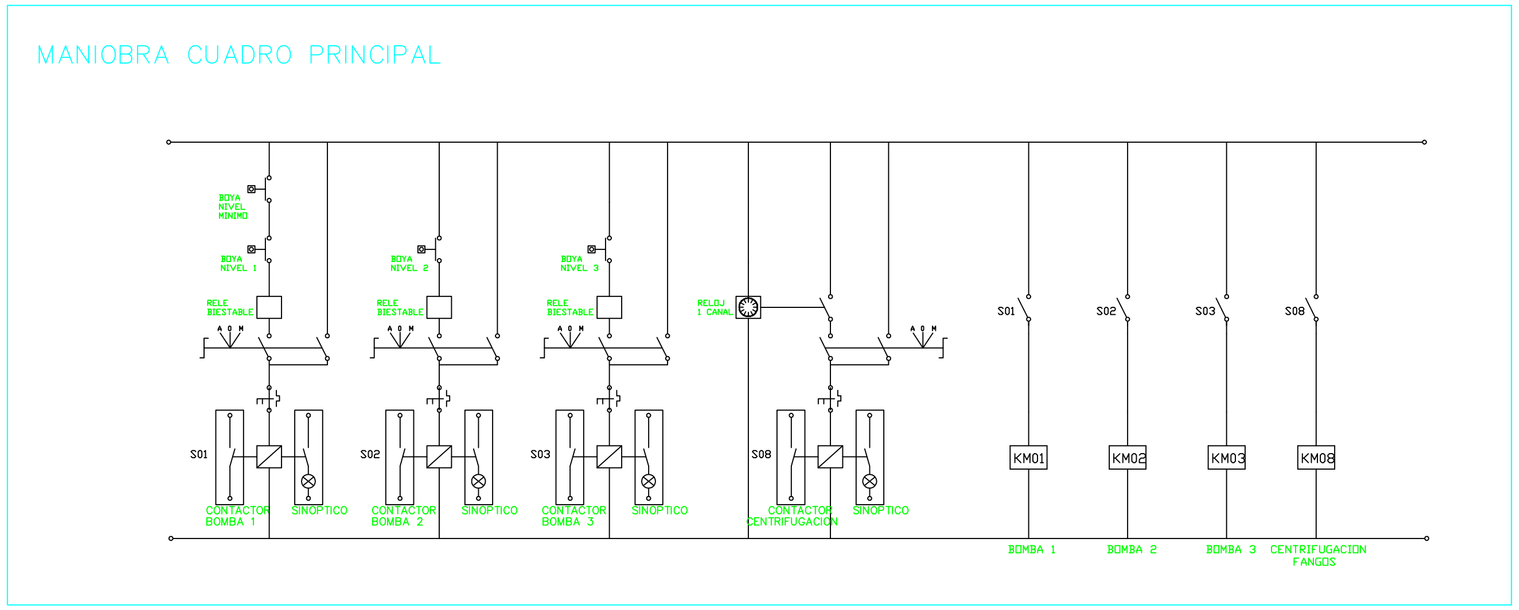

CUADRO OFICINAS

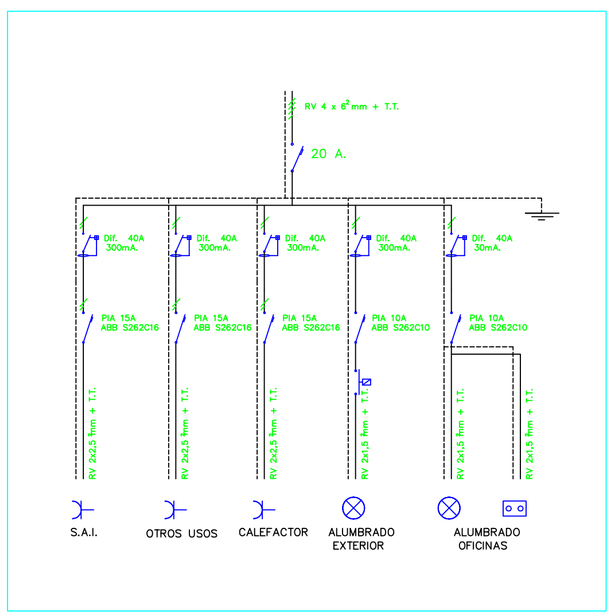

CUADRO CASETA DE AIREADORES Y RECIRCULACION

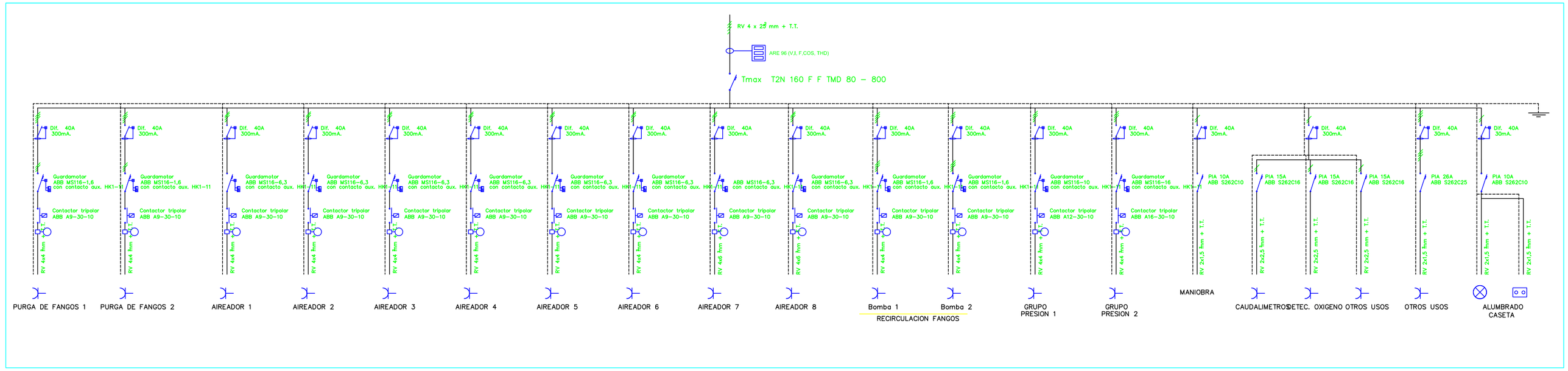

MANIOBRA RECIRCULACION

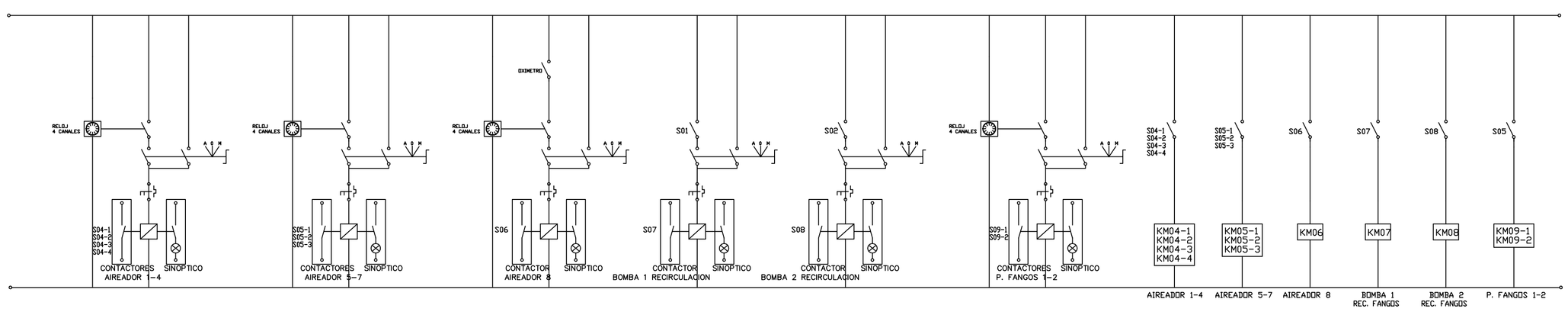

LEYENDA

- CONTACTOR
- INTERRUPTOR DE CONTROL DE POTENCIA
- INTERRUPTOR AUTOMÁTICO MAGNETOTÉRMICO
- INTERRUPTOR DIFERENCIAL
- GUARDAMOTOR
- TOMA DE CORRIENTE
- PUNTO DE LUZ
- EMERGENCIA
- RELOJ CUENTA HORAS FUNCIONAMIENTO
- KM"X" BOBINA DE EXCITACION DEL CONTACTOR "X" Numero de bobina
- SEÑALIZACION DE FALTA
- CONMUTADOR DE TRES POSICIONES
- BOYA DE NIVEL

TITULO DEL PROYECTO ESTADO FINAL DE LAS OBRAS DE LA E.D.A.R. EN ZAIDÍN (HUESCA)	DIPUTACIÓN DE HUESCA SERVICIOS TECNICOS
ESCALAS: S/E · FECHA: SEP/08 · PLANO: 15	DENOMINACION INSTALACIONES ELECTRICAS ESQUEMA UNIFILAR
LA EMPRESA CONSTRUCTORA COPEISA	DIRECTOR DEL PROYECTO JAVIER ORTE SANCHEZ — INGENIERO DE C.C. y P.

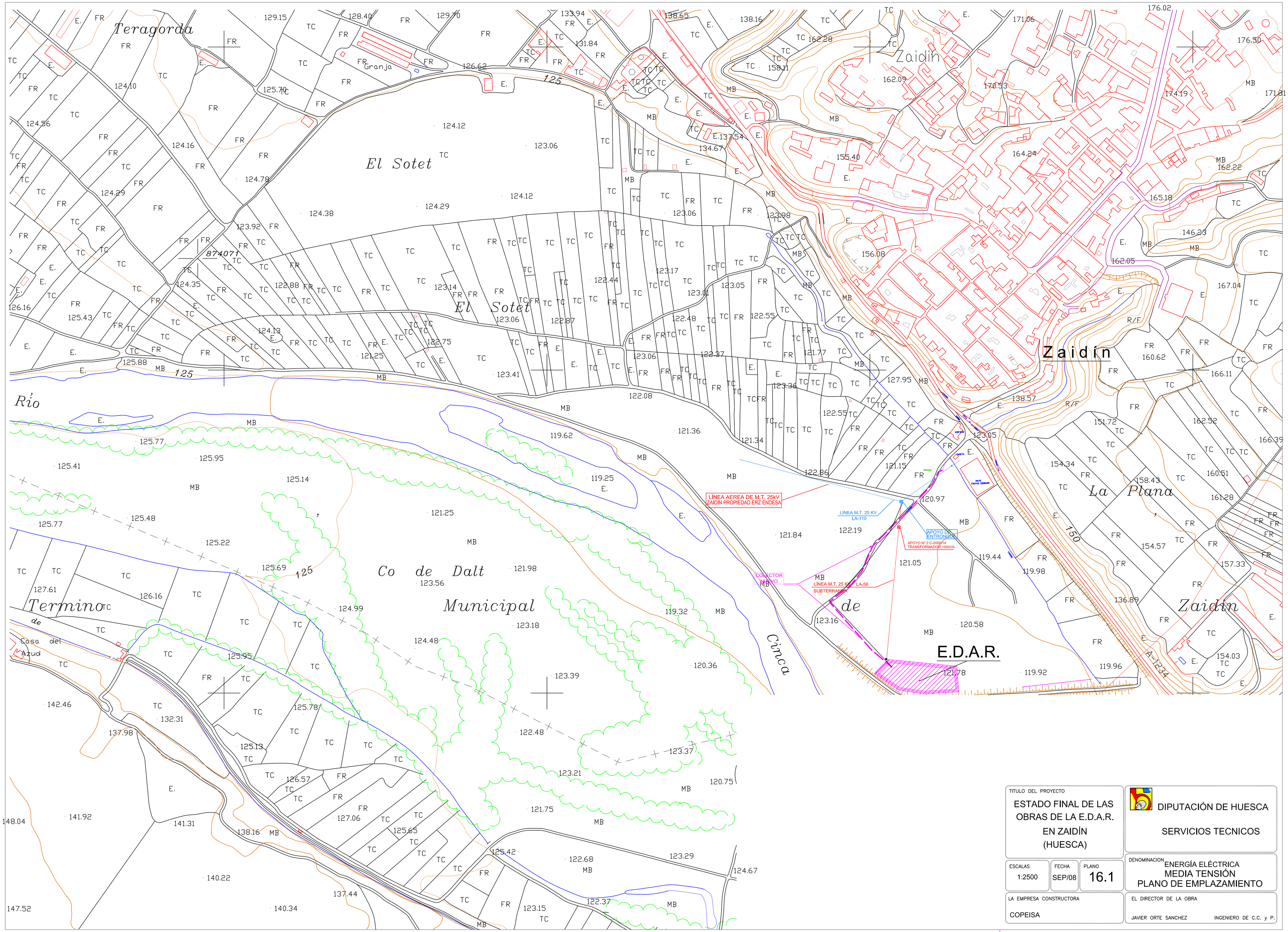

TITULO DEL PROYECTO ESTADO FINAL DE LAS OBRAS DE LA E.D.A.R. EN ZAIDÍN (HUESCA)	DIPUTACIÓN DE HUESCA SERVICIOS TECNICOS
ESCALAS 1:2500 / FECHA SEP/08 / PLANO 16.1	DENOMINACION ENERGÍA ELÉCTRICA MEDIA TENSIÓN PLANO DE EMPLAZAMIENTO
LA EMPRESA CONSTRUCTORA COPEISA	EL DIRECTOR DE LA OBRA JAVIER ORTE SANCHEZ — INGENIERO DE C.C. y P.

APOYO DE SECCIONAMIENTO Y PROTECCION

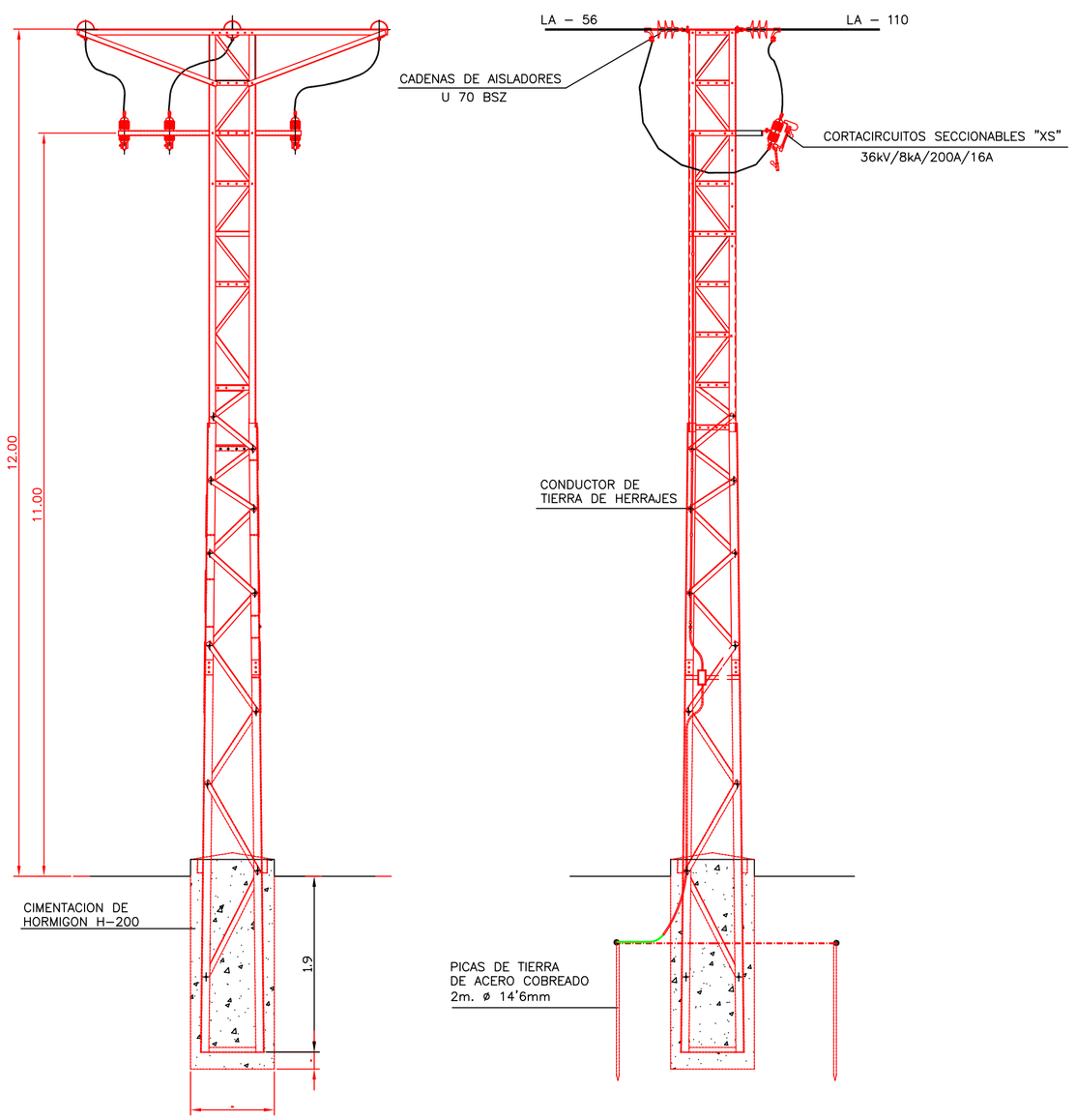

TRANSFORMADOR SOBRE POSTE

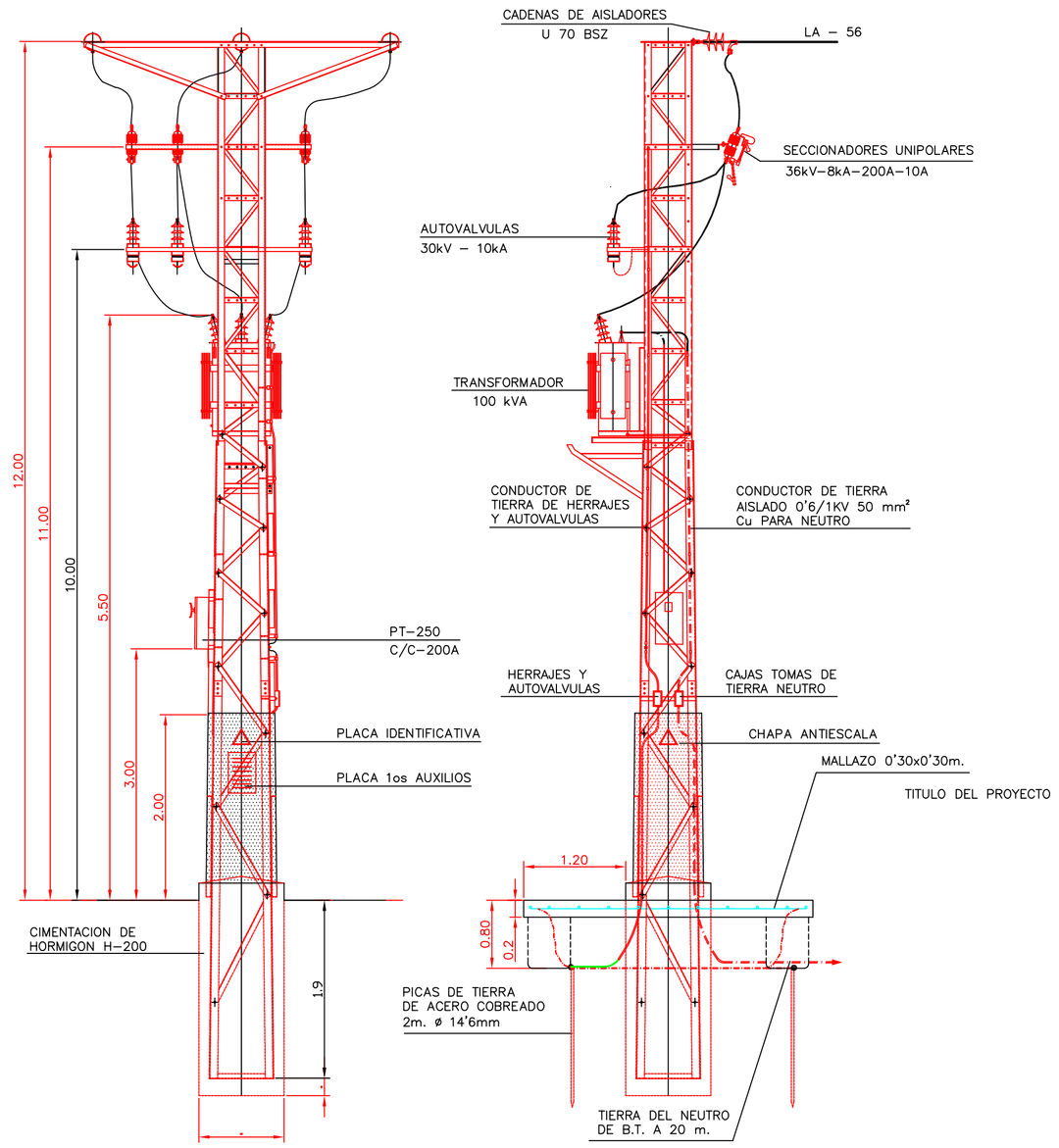

DETALLE TIERRAS APOYO TRANSFORMADOR

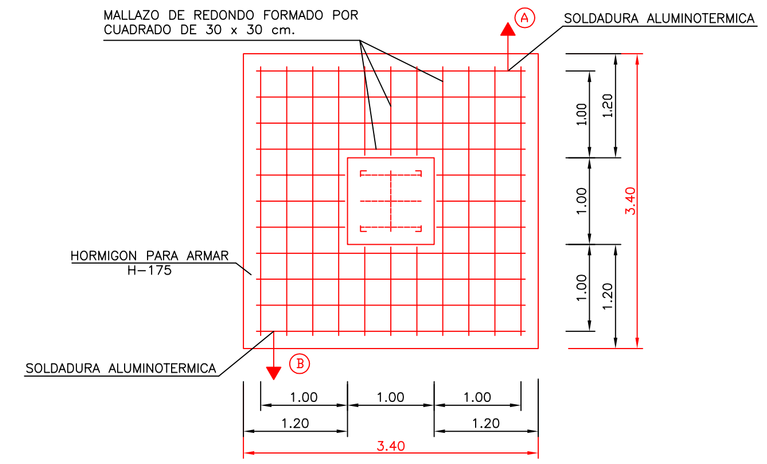

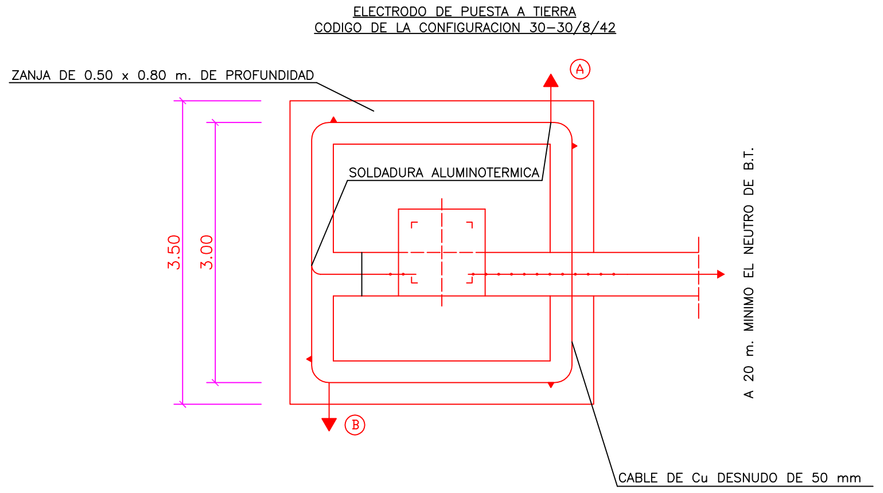

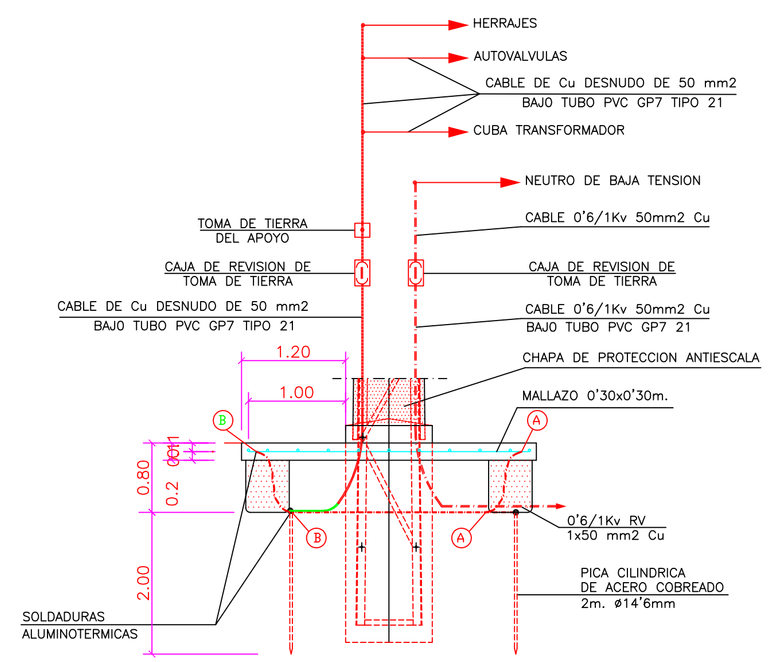

ESQUEMA UNIFILAR

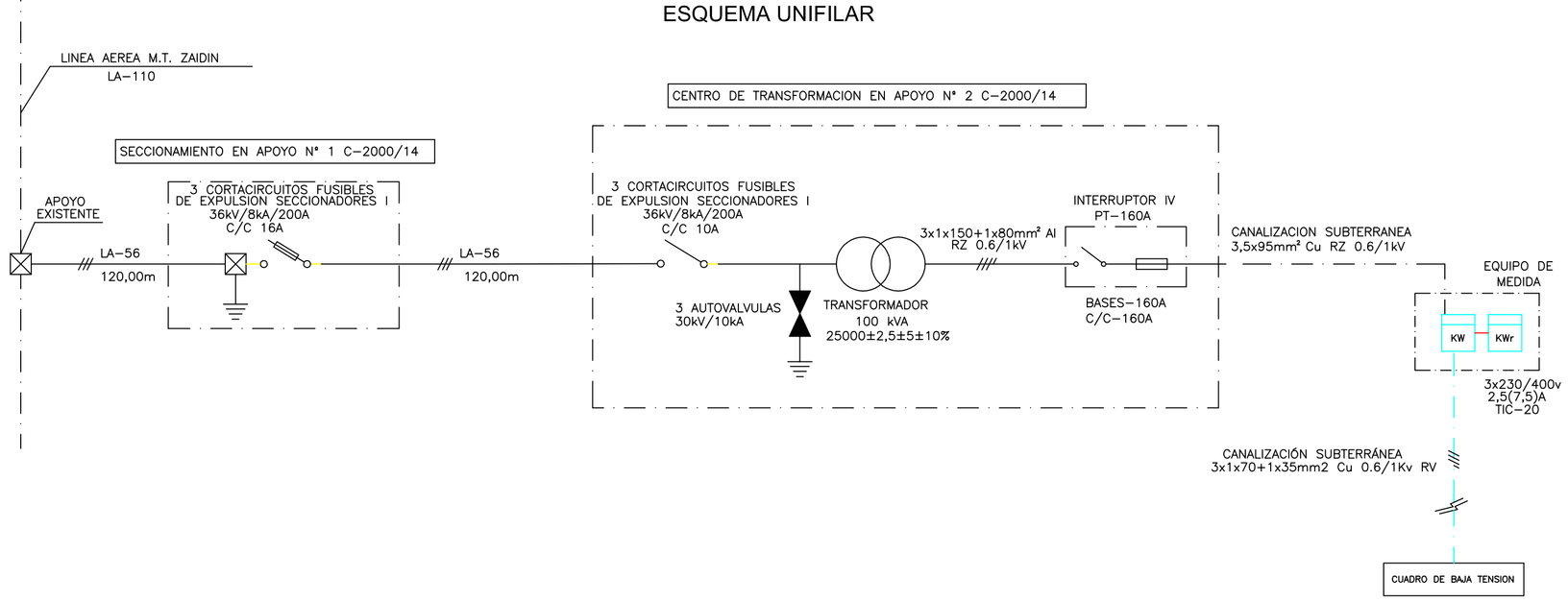

TITULO DEL PROYECTO ESTADO FINAL DE LAS OBRAS DE LA E.D.A.R. EN ZAIDÍN (HUESCA)			DIPUTACIÓN DE HUESCA SERVICIOS TECNICOS
ESCALAS 1:50	FECHA SEP/08	PLANO 16.2	DENOMINACION ENERGÍA ELÉCTRICA MEDIA TENSIÓN PLANO DE DETALLES
LA EMPRESA CONSTRUCTORA COPEISA			EL DIRECTOR DE LA OBRA JAVIER ORTE SANCHEZ — INGENIERO DE C.C. y P.