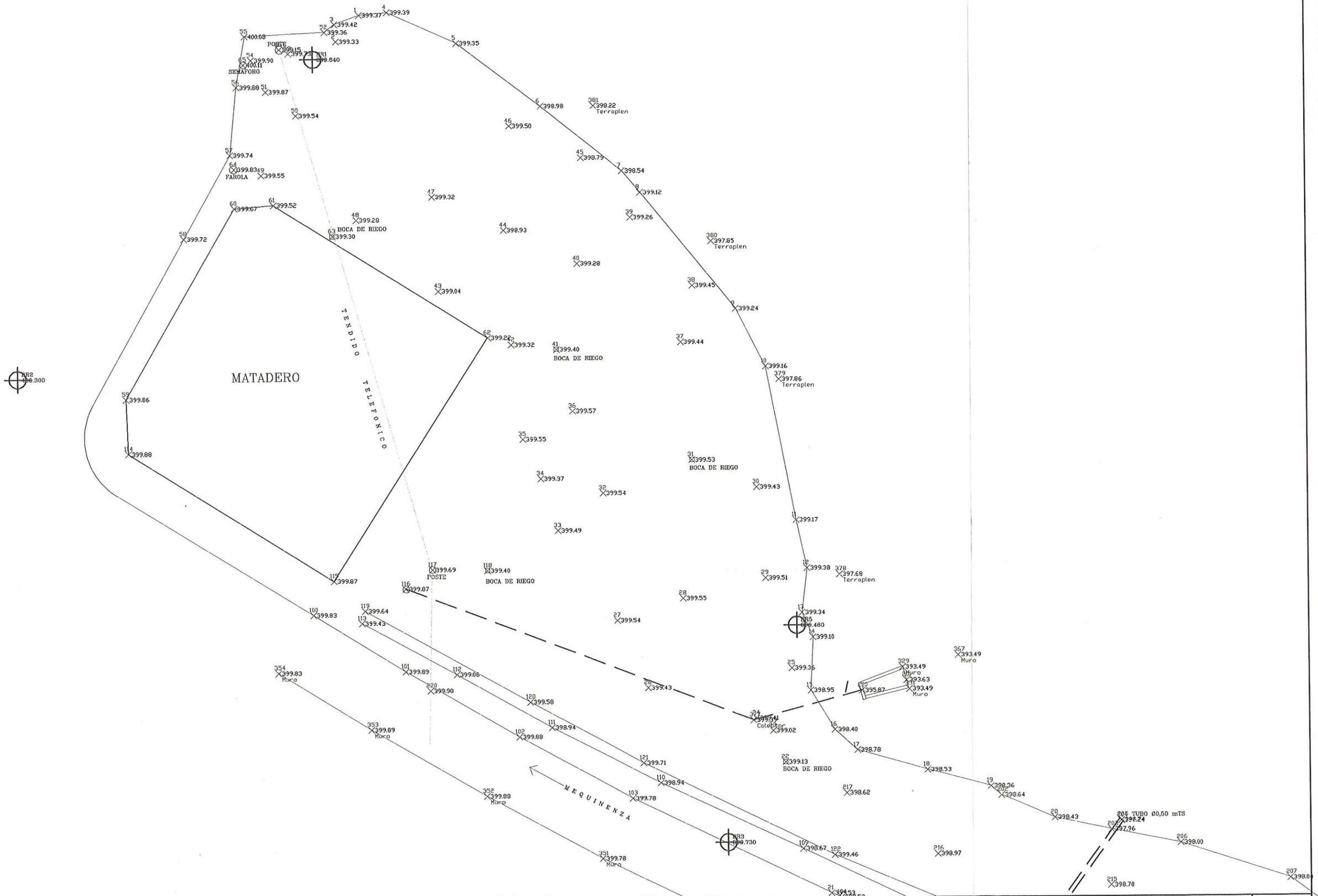

DIPUTACION GENERAL DE ARAGON	DEPARTAMENTO DE MEDIO AMBIENTE DIRECCION GENERAL DEL AGUA	PROYECTO MODIFICADO Nº 1 DE: ESTACION DEPURADORA DE AGUAS RESIDUALES DE MEQUINENZA (ZARAGOZA)	CLAVE: 13.Q.07	AB ingeniería civil	EL AUTOR DEL PROYECTO Avda. del Pilar 14 22.400 Monzón (Huesca) 974 40 11 35 SANTIAGO LABORDA FARRAN Ingeniero T. de Obras Públicas	EMPRESA CONSTRUCTORA: VIACRON, S.A.	ESCALA: 1/200 original A-1	SUSTITUYE A: 1 SUSTITUIDO POR:	Nº PLANO: 1.B	DESIGNACION: PLANTA ESTADO ACTUAL TOPOGRAFICO	FECHA: ENERO 2000 PAGINA:

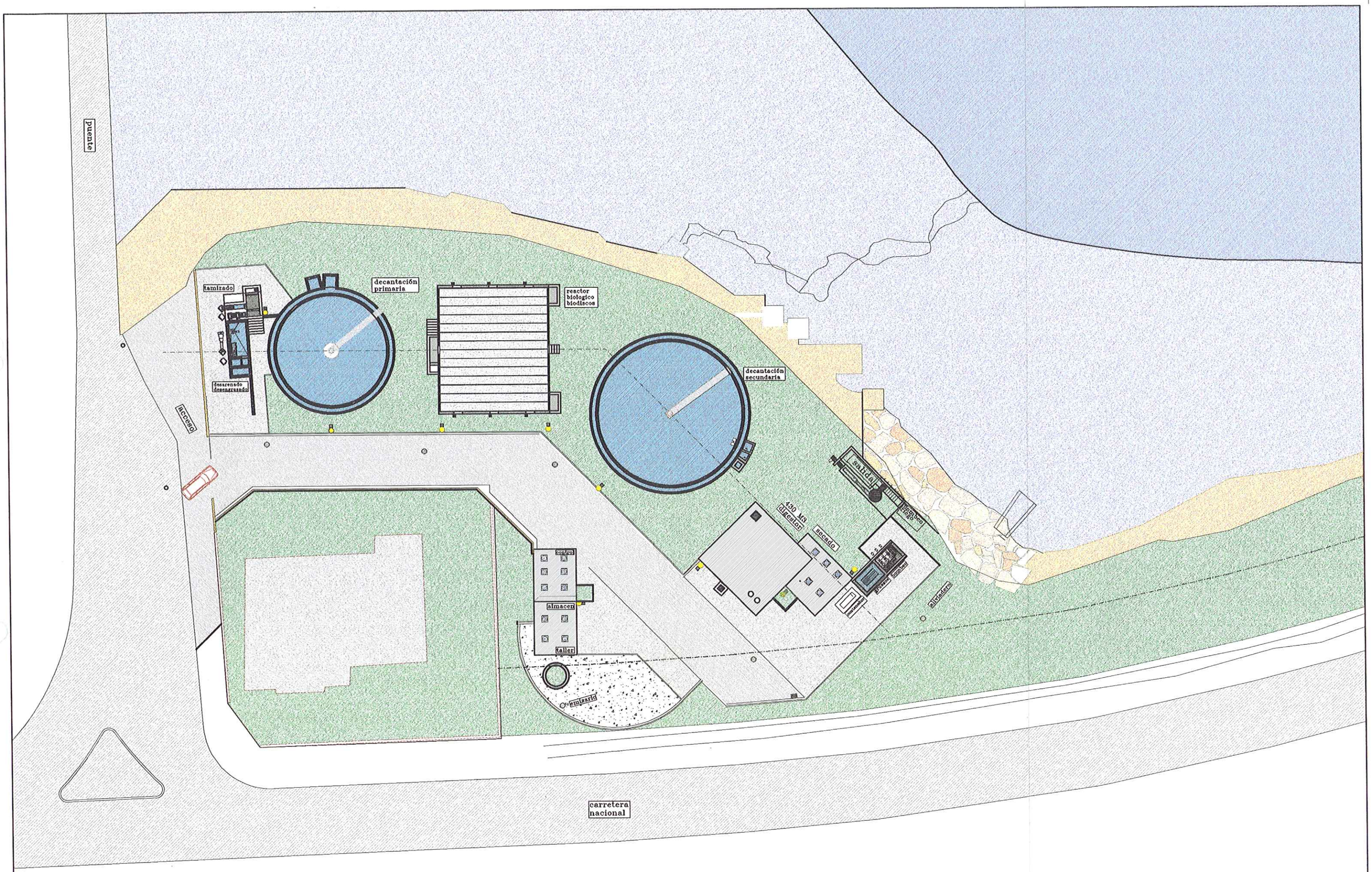

DIPUTACION GENERAL DE ARAGON	DEPARTAMENTO DE MEDIO AMBIENTE DIRECCION GENERAL DEL AGUA	PROYECTO MODIFICADO Nº 1 DE: ESTACION DEPURADORA DE AGUAS RESIDUALES DE MEQUINENZA (ZARAGOZA)	CLAVE: 13.Q.07	AB ingeniería civil Avda. del Pilar 14 22.400 Monzón (Huesca) 974 40 11 35	EL AUTOR DEL PROYECTO SANTIAGO LABORDA FARRAN Ingeniero T. de Obras Publicas	EMPRESA CONSTRUCTORA: VIACRON, S.A.	ESCALAS: 1/200 original A-1	SUSTITUYE A: 2 SUSTITUIDO POR:	Nº PLANO: 2.B	DESIGNACION: PLANTA DESCRIPTIVA	FECHA: ENERO 2000 PAGINA:

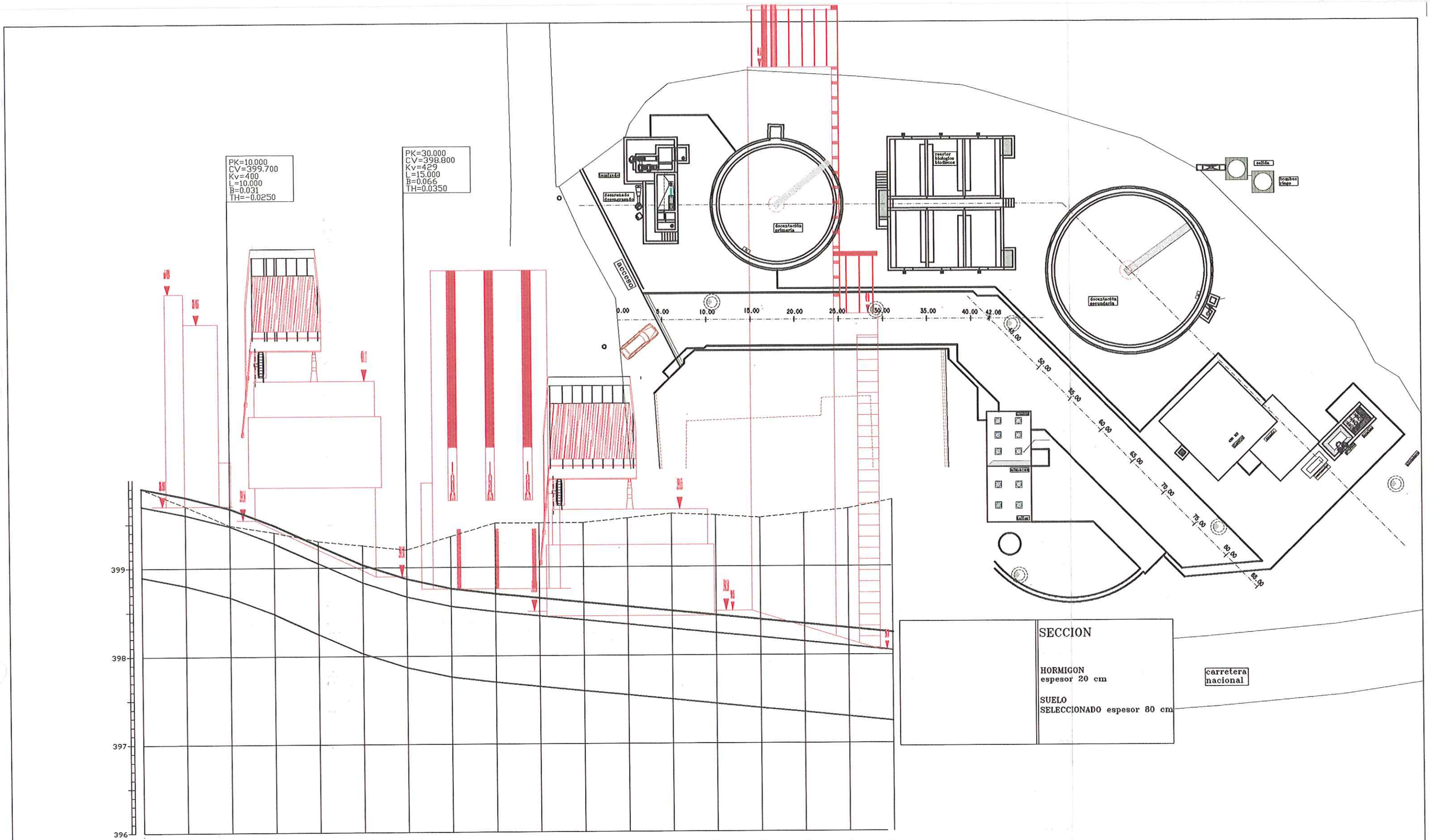
PK=10.000
CV=399.700
Kv=400
L=10.000
B=0.031
TH=-0.0250
PK=30.000
CV=398.800
Kv=429
L=15.000
B=0.066
TH=0.0350
399
398
397
396
ACCESO
decantación primaria
reactor biológico biológico
decantación secundaria
salida
bombeo fango
0.00
5.00
10.00
15.00
20.00
25.00
30.00
35.00
40.00
42.00
50.00
55.00
60.00
65.00
70.00
75.00
80.00
85.00
SECCION
HORMIGON
espesor 20 cm
SUELO
SELECCIONADO espesor 80 cm
carretera nacional

| | | |

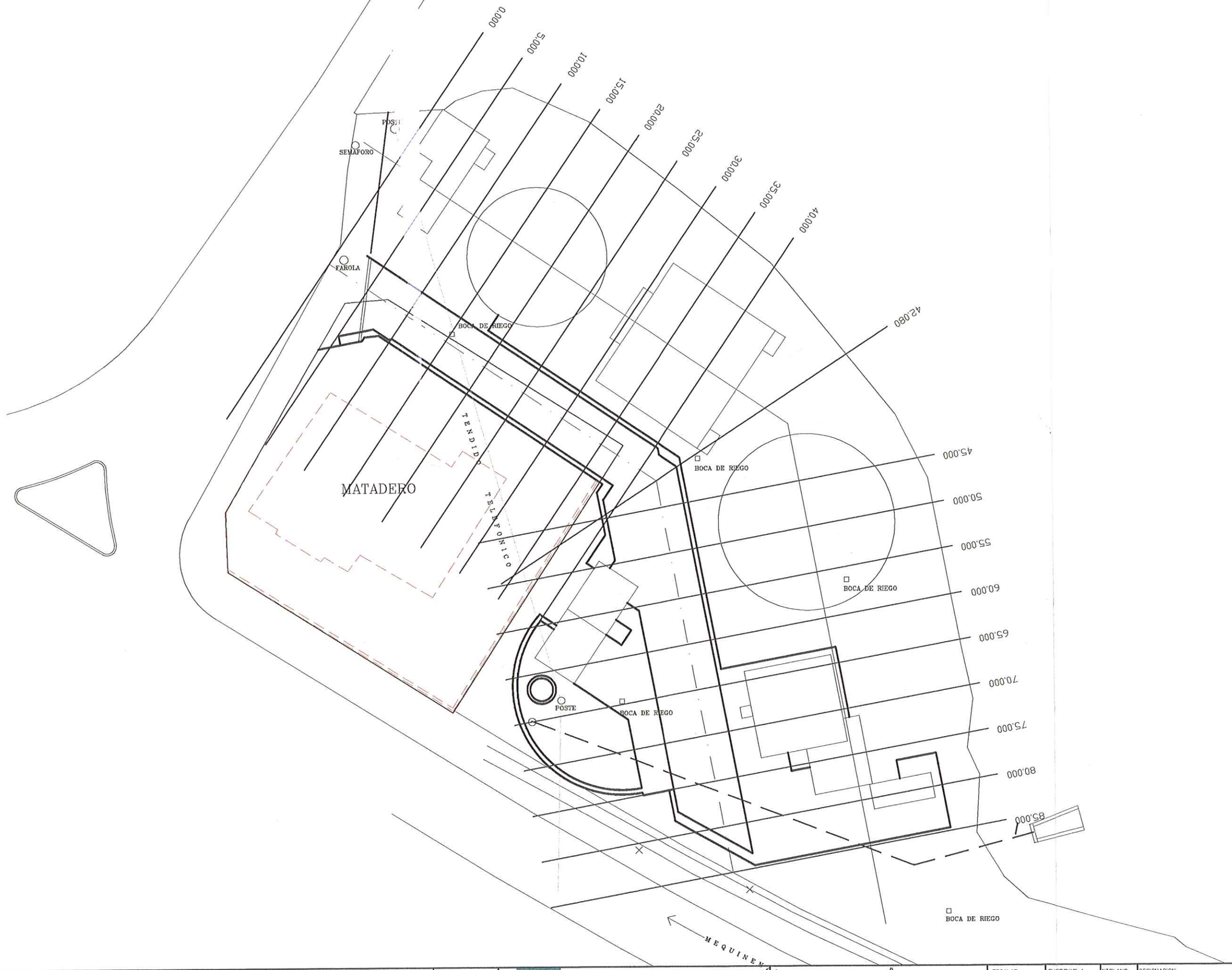

DIPUTACION GENERAL DE ARAGON	DEPARTAMENTO DE MEDIO AMBIENTE DIRECCION GENERAL DEL AGUA	PROYECTO MODIFICADO Nº 1 DE: ESTACION DEPURADORA DE AGUAS RESIDUALES DE MEQUINENZA (ZARAGOZA)	CLAVE: 13.Q.07	AB ingeniería civil Avda. del Pilar 14 22.400 Monzón (Huesca) 974 40 11 35	EL AUTOR DEL PROYECTO SANTIAGO LABORDA FARRAN Ingeniero T. de Obras Publicas	EMPRESA CONSTRUCTORA: VIACRON, S.A.	ESCALAS: 1/200 ORIGINALES A-1	SUSTITUYE A: 3.2 SUSTITUIDO POR:	Nº PLANO: 3.2.B

DESIGNACION:
MOVIMIENTO DE TIERRAS
PLANTA PERFILES
RASANTEO GENERAL

FECHA: ENERO 2000
PAGINA:

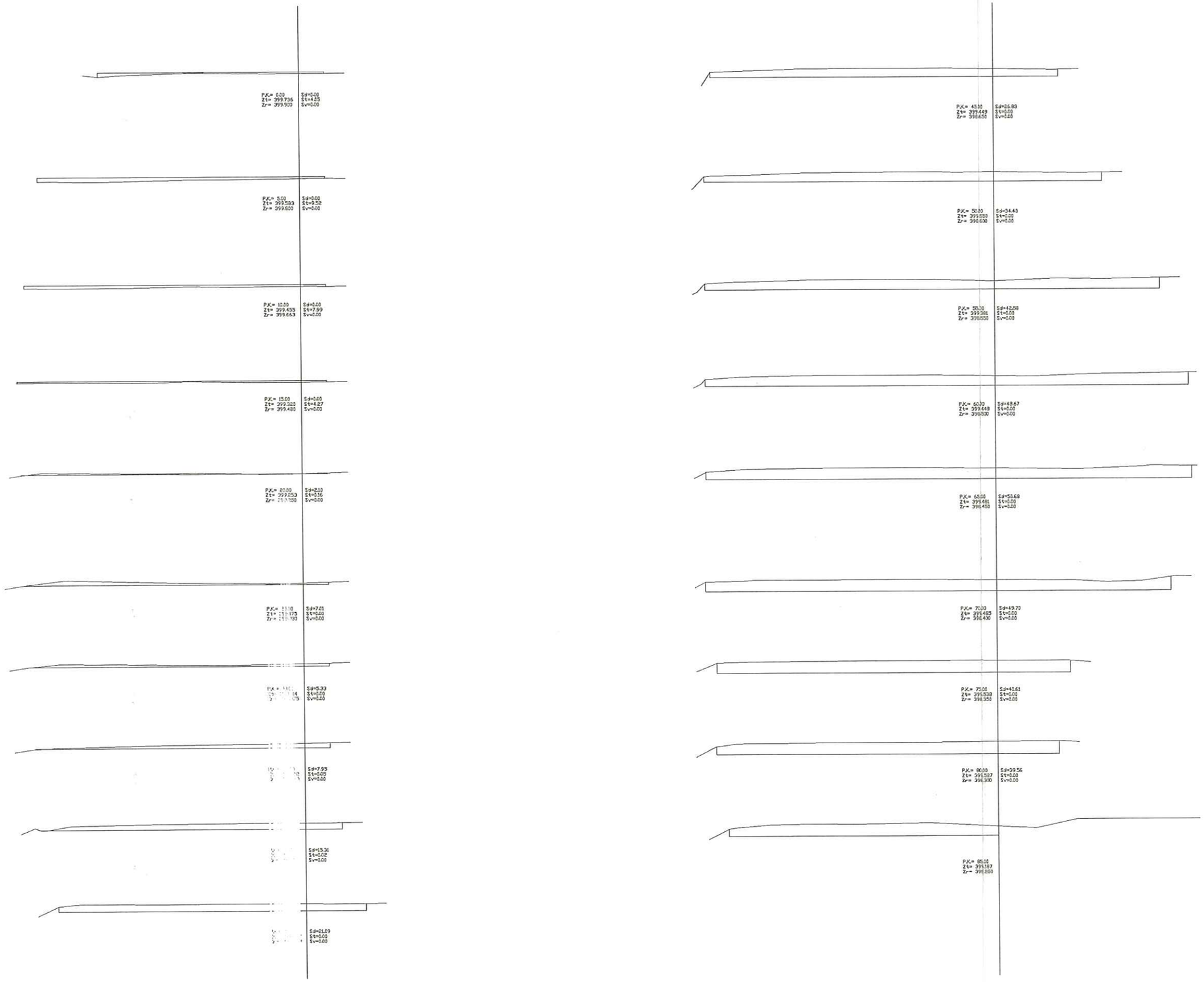

DIPUTACION GENERAL DE ARAGON	DEPARTAMENTO DE MEDIO AMBIENTE DIRECCION GENERAL DEL AGUA	PROYECTO MODIFICADO Nº 1 DE: ESTACION DEPURADORA DE AGUAS RESIDUALES DE MEQUINENZA (ZARAGOZA)	CLAVE: 13.0.07	AB ingeniería civil Avda. del Pilar 14 22.400 Monzón (Huesca) 974 40 11 35	EL AUTOR DEL PROYECTO SANTIAGO LABORDA FARRAN Ingeniero T. de Obras Públicas	EMPRESA CONSTRUCTORA: VIACRON, S.A.	ESCALAS: 1/200 ORIGINALES A-1	SUSTITUYE A: 3.2 SUSTITUIDO POR:	Nº PLANO: 3.3.B	DESIGNACION: MOVIMIENTO DE TIERRAS PERFILES TRANSVERSALES RASANTEO GENERAL	FECHA: ENERO 2000 PAGNA:

DIPUTACION GENERAL DE ARAGON	DEPARTAMENTO DE MEDIO AMBIENTE DIRECCION GENERAL DEL AGUA	PROYECTO MODIFICADO Nº 1 DE: ESTACION DEPURADORA DE AGUAS RESIDUALES DE MEQUINENZA (ZARAGOZA)	CLAVE: 13.Q.07	AB Ingeniería civil Avda. del Pilar 14 22.400 Monzón (Huesca) 974 40 11 35	EL AUTOR DEL PROYECTO SANTIAGO LABORDA PASCUAL Ingeniero T. de Obras Públicas	EMPRESA CONSTRUCTORA: VIACRON, S.A.	ESCALAS: 1/200	SUSTITUYE A: 3.2 SUSTITUIDO POR:	Nº PLANO: 3.4.B
									DESIGNACION: MOVIMIENTO DE TIERRAS PLANTA PERFILES TRANSVERSALES EXCAVACION DE LOS ELEMENTOS

FECHA: ENERO 2000

PAGINA: 206

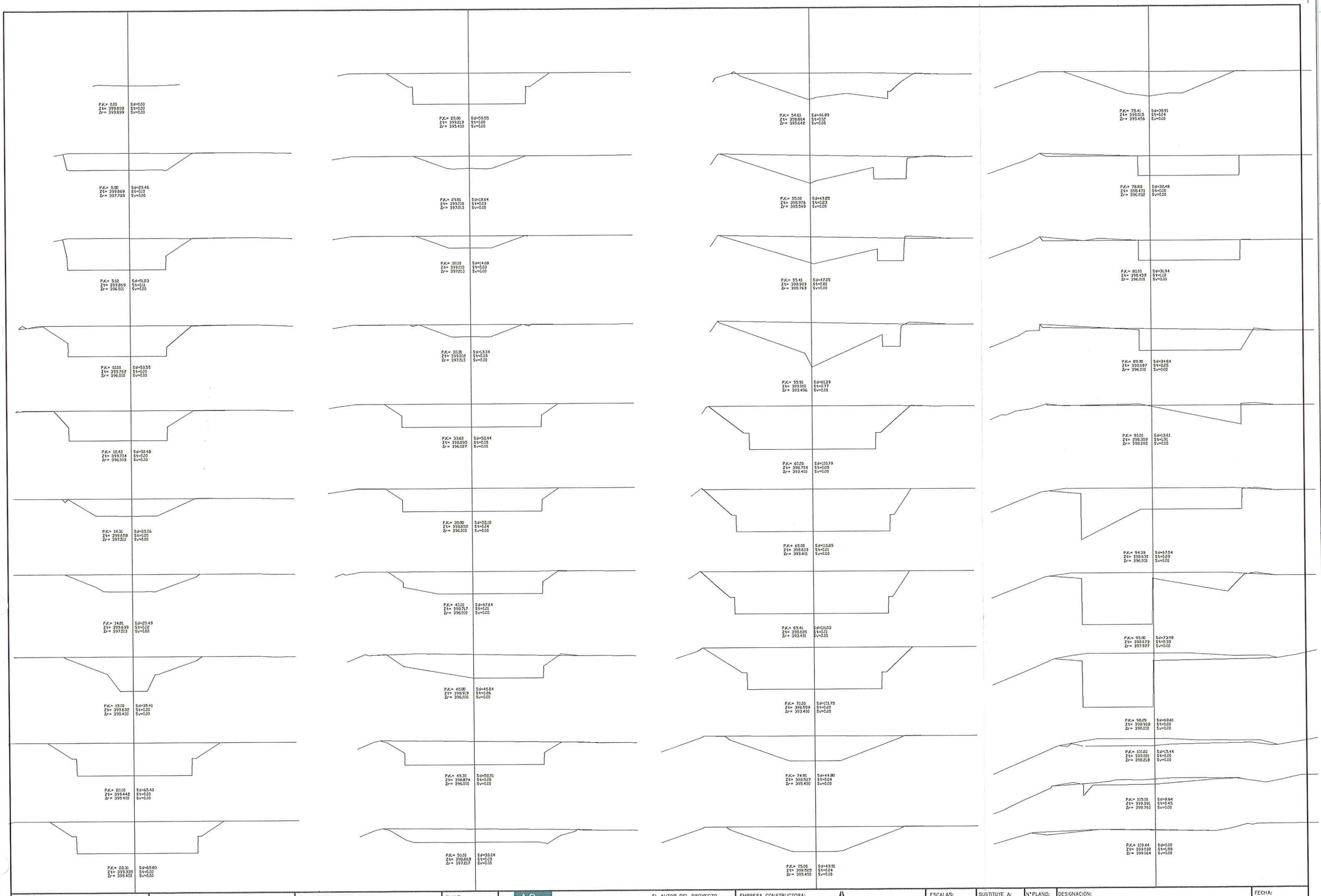

DIPUTACION GENERAL DE ARAGON	DEPARTAMENTO DE MEDIO AMBIENTE DIRECCION GENERAL DEL AGUA	PROYECTO MODIFICADO Nº1 DE: ESTACION DEPURADORA DE AGUAS RESIDUALES DE MEQUINENZA (ZARAGOZA)	CLAVE: 13.Q.07	AB ingeniería civil	EL AUTOR DEL PROYECTO Avda. del Pilar 14 22.400 Monzón (Huesca) 974 40 11 35 SANTIAGO LABORDA FARRAN Ingeniero T. de Obras Públicas	EMPRESA CONSTRUCTORA: VIACRON, S.A.	ESCALAS: 1/200 ORIGINALES A-1	SUSTITUYE A: 3.2 SUSTITUIDO POR:	Nº PLANO: 3.5.B	DESIGNACION: MOVIMIENTO DE TIERRAS PERFILES TRANSVERSALES EXCAVACION DE LOS ELEMENTOS	FECHA: ENERO 2000 PAGINA:

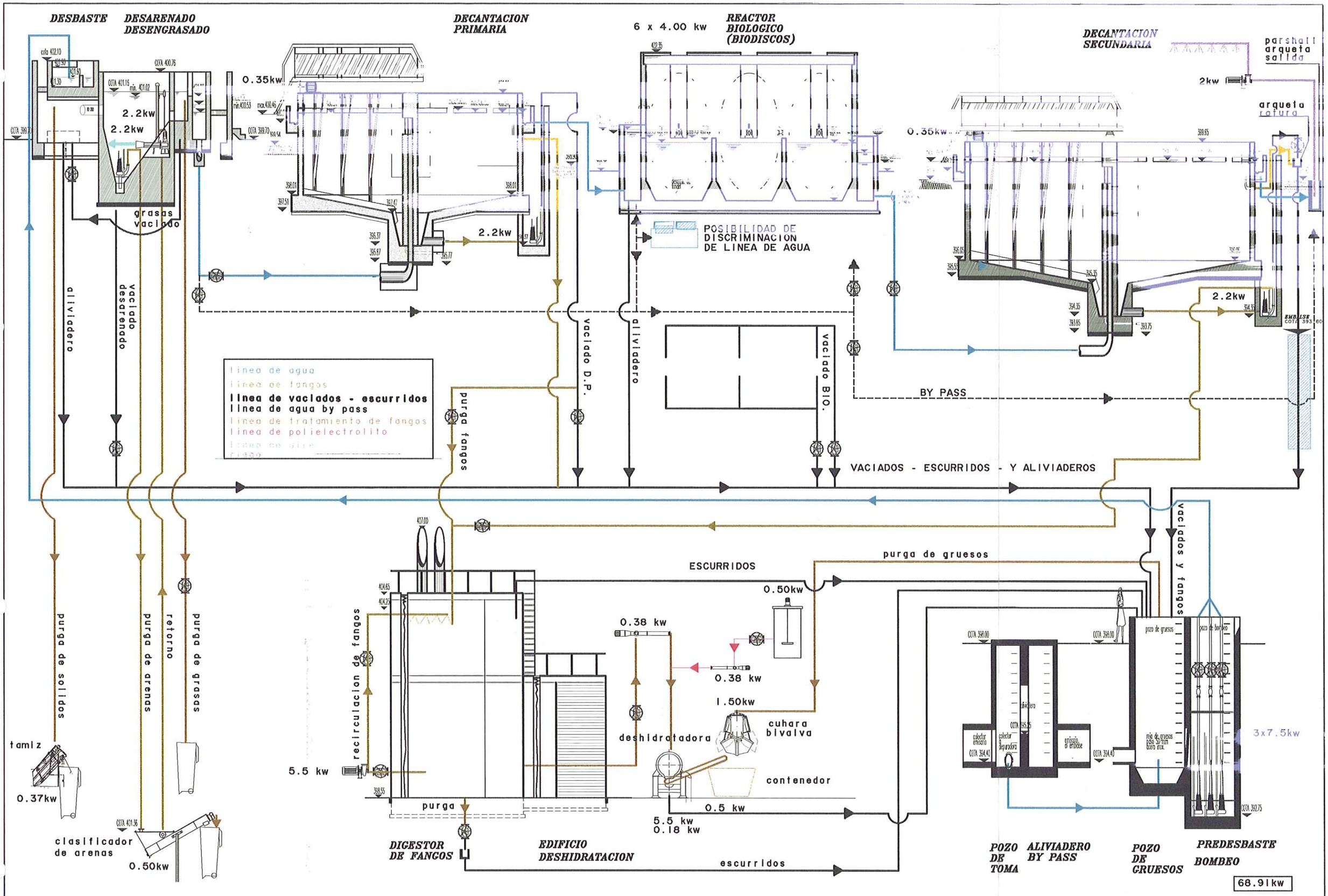

DIPUTACION GENERAL DE ARAGON	DEPARTAMENTO DE MEDIO AMBIENTE DIRECCION GENERAL DEL AGUA	PROYECTO MODIFICADO Nº 1 DE: ESTACION DEPURADORA DE AGUAS RESIDUALES DE MEQUINENZA (ZARAGOZA)	CLAVE: 13.Q.07	AB ingeniería civil Avda. del Pilar 14 22.400 Monzón (Huesca) 974 40 11 35	EL AUTOR DEL PROYECTO SANTIAGO LABORDA FARRAN Ingeniero T. de Obras Publicas	EMPRESA CONSTRUCTORA: VIACRON, S.A.	ESCALAS: Eh-1/100 Ev-1/50 original A-1	SUSTITUYE A: 4 SUSTITUIDO POR:	Nº PLANO: 4.B
DESIGNACION: LINEA PIEZOMETRICA	FECHA: ENERO 2000 PAGINA:								

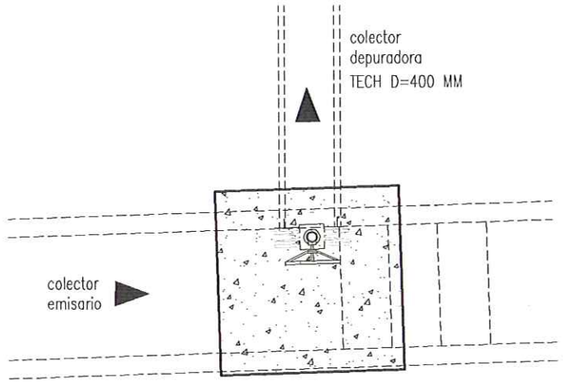

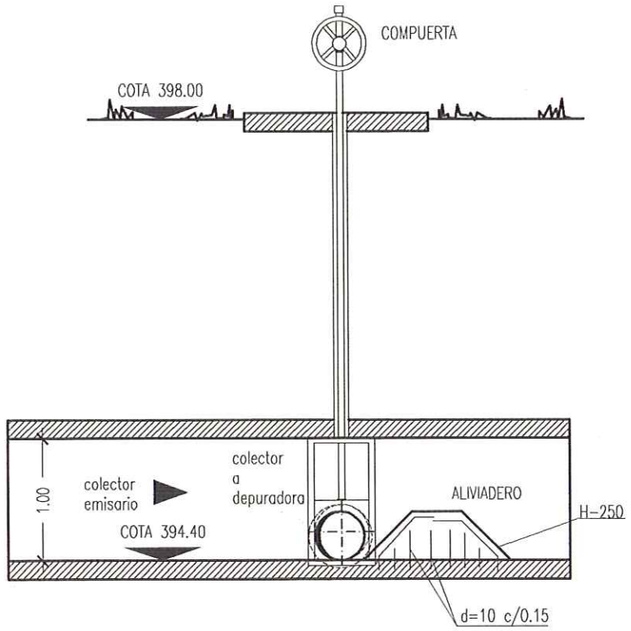

DIPUTACION GENERAL DE ARAGON	DEPARTAMENTO DE MEDIO AMBIENTE DIRECCION GENERAL DEL AGUA	PROYECTO MODIFICADO Nº 1 DE: ESTACION DEPURADORA DE AGUAS RESIDUALES DE MEQUINENZA (ZARAGOZA)	CLAVE: 13.Q.07	AB ingeniería civil Avda. del Pilar 14 22.400 Monzón (Huesca) 974 40 11 35	EL AUTOR DEL PROYECTO SANTIAGO LABORDA FARRAN Ingeniero T. de Obras Públicas	EMPRESA CONSTRUCTORA: VIACRON, S.A.	ESCALAS: 1/25 ORIGINALES A-1	SUSTITUYE A: 5.1 SUSTITUIDO POR:	Nº PLANO: 5.1.B	DESIGNACION: PRETRATAMIENTO POZO DE TOMA Y ALIVIADERO	FECHA: ENERO 2000 PAGINA:

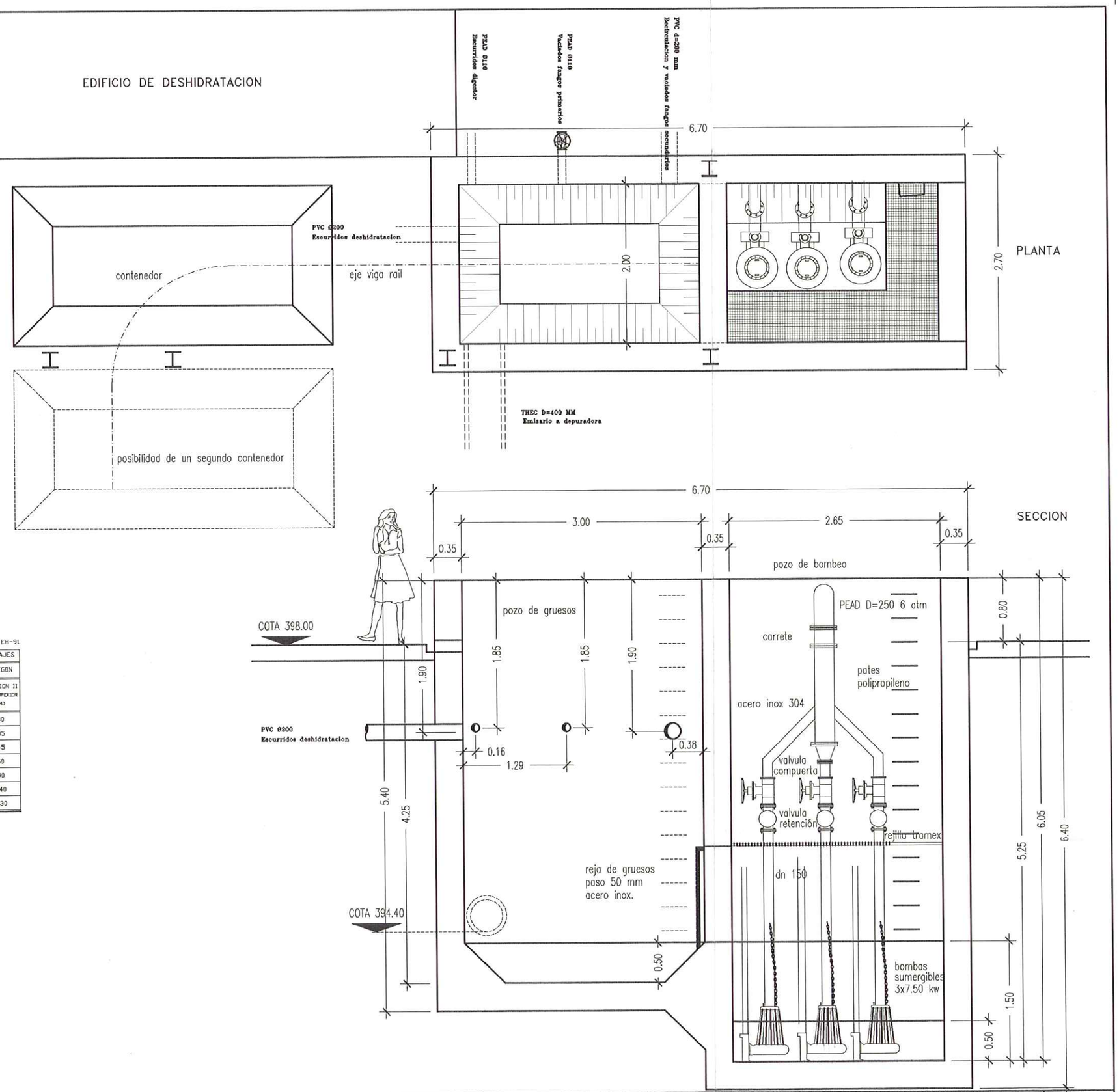

CUADRO CARACTERÍSTICAS

CARACTERISTICAS MATERIALES	DEPOSITOS	ZAPATAS	EDIFICIOS	PAVIMENTACIONES	ESTRUCTURAS METALICAS
HORMIGON	H-250	H- 250	H-250	H-125 normal o poroso	
ACERO	AEH-400N	AEH-400 N	AEH-400N		A-42B
Coeficiente de minoración del hormigón	1.50	1.50	1.50		
Coeficiente de minoración del acero	1.15	1.15	1.15		
Coeficiente de ponderación de las acciones	1.60	1.60	1.60		
NIVEL DE CONTROL	HORMIGÓN	ACERO			
	NORMAL	NORMAL			

SEGUN EH-91

CUADRO DE ANCLAJES		
ACERO	HORMIGON	
D (MM)	POSICION I ARM. INFERIOR (CM)	POSICION II ARM. SUPERIOR (CM)
10	20	30
12	25	35
14	30	45
16	40	60
20	65	90
25	100	140
32	165	230

DIPUTACION GENERAL DE ARAGON	DEPARTAMENTO DE MEDIO AMBIENTE / DIRECCION GENERAL DEL AGUA	PROYECTO MODIFICADO Nº 1 DE: ESTACION DEPURADORA DE AGUAS RESIDUALES DE MEQUINENZA (ZARAGOZA)	CLAVE: 13.Q.07	AB Ingeniería civil	EL AUTOR DEL PROYECTO: Avda. del Pilar 14, 22.400 Monzón (Huesca), 974 40 11 35 — SANTIAGO LABORDA FARRAN, Ingeniero T. de Obras Publicas	EMPRESA CONSTRUCTORA: VIACRON, S.A.	ESCALAS: 1/25 original A-1	SUSTITUYE A: 5.2 / SUSTITUIDO POR:	N PLANO: 5.2.B	DESIGNACION: PRETRATAMIENTO POZO DE GRUESOS Y BOMBEO OBRA CIVIL, FORMAS Y EQUIPOS	FECHA: ENERO 2000 / PAGINA:

CUADRO CARACTERÍSTICAS

CARACTERISTICAS MATERIALES	DEPOSITOS	ZAPATAS	EDIFICIOS	RELLENOS	ESTRUCTURAS METALICAS
HORMIGON	H-250	H-250	H-250	H-125 normal o poroso	
ACERO	AEH-400N	AEH-400N	AEH-400N		A-42B
Coeficiente de minoración del hormigón	1.50	1.50	1.50		
Coeficiente de minoración del acero	1.15	1.15	1.15		
Coeficiente de ponderación de las acciones	1.60	1.60	1.60		
NIVEL DE CONTROL	HORMIGÓN	ACERO			
	NORMAL	NORMAL			

SEGUN EH-91

CUADRO DE ANCLAJES		
ACERO	HORMIGON	
D (mm)	POSICION I ARM. INFERIOR (cm)	POSICION II ARM. SUPERIOR (cm)
10	20	30
12	25	35
14	30	45
16	40	60
20	65	90
25	100	140
32	165	230

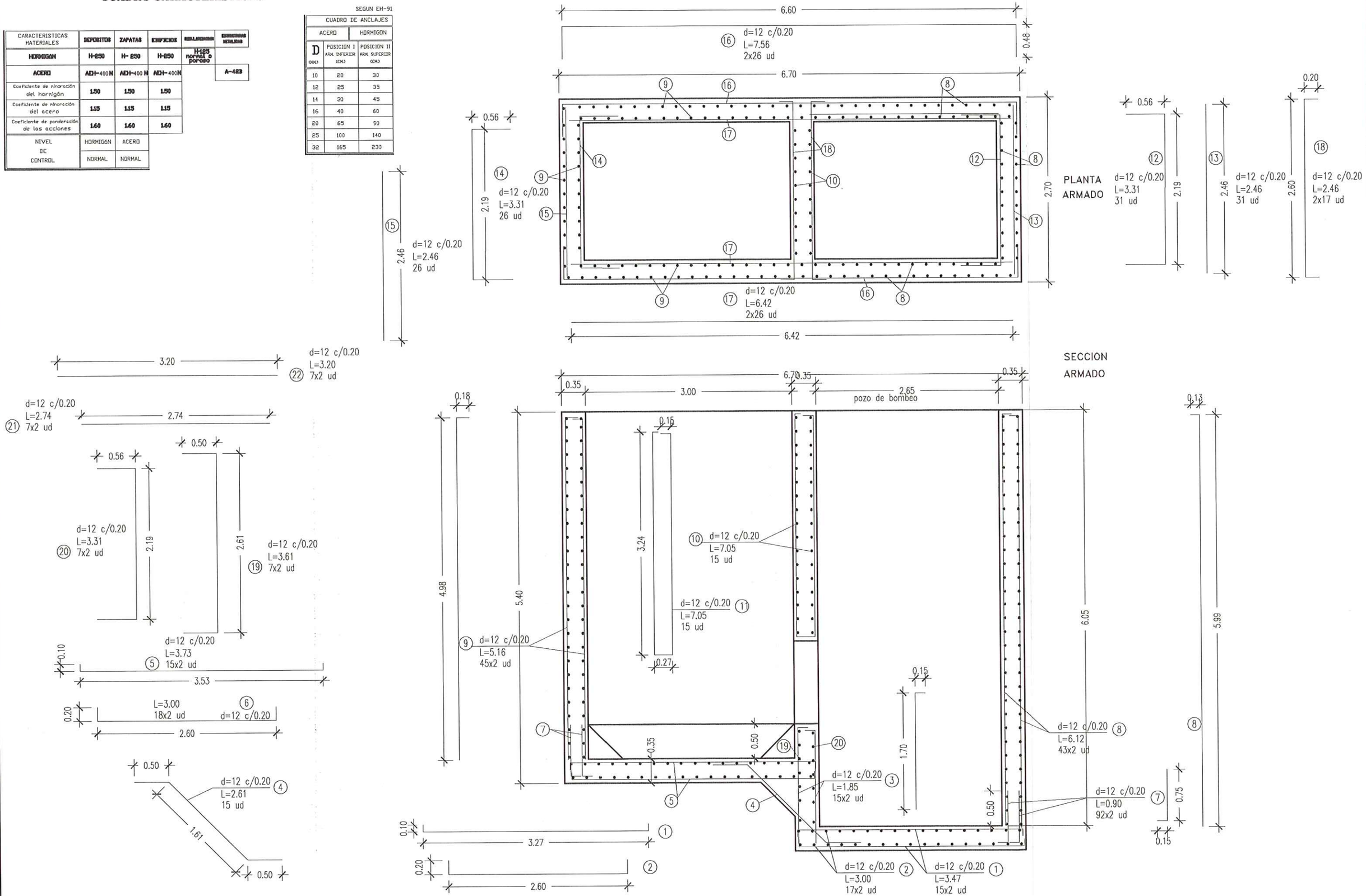

DIPUTACION GENERAL DE ARAGON	DEPARTAMENTO DE MEDIO AMBIENTE DIRECCION GENERAL DEL AGUA	PROYECTO MODIFICADO Nº 1 DE: ESTACION DEPURADORA DE AGUAS RESIDUALES DE MEQUINENZA (ZARAGOZA)	CLAVE: 13.Q.07	AB ingeniería civil Avda. del Pilar 14 22.400 Monzón (Huesca) 974 40 11 35	EL AUTOR DEL PROYECTO SANTIAGO LABORDA FARRAN Ingeniero T. de Obras Publicas	EMPRESA CONSTRUCTORA: VIACRON, S.A.	ESCALAS: 1/25 original A-1	SUSTITUYE A: 5.2 SUSTITUIDO POR:	N PLANO: 5.3.B
DESIGNACION: PRETRATAMIENTO POZO DE GRUESOS Y BOMBEO OBRA CIVIL, ARMADO	FECHA: ENERO 2000 PAGINA:								

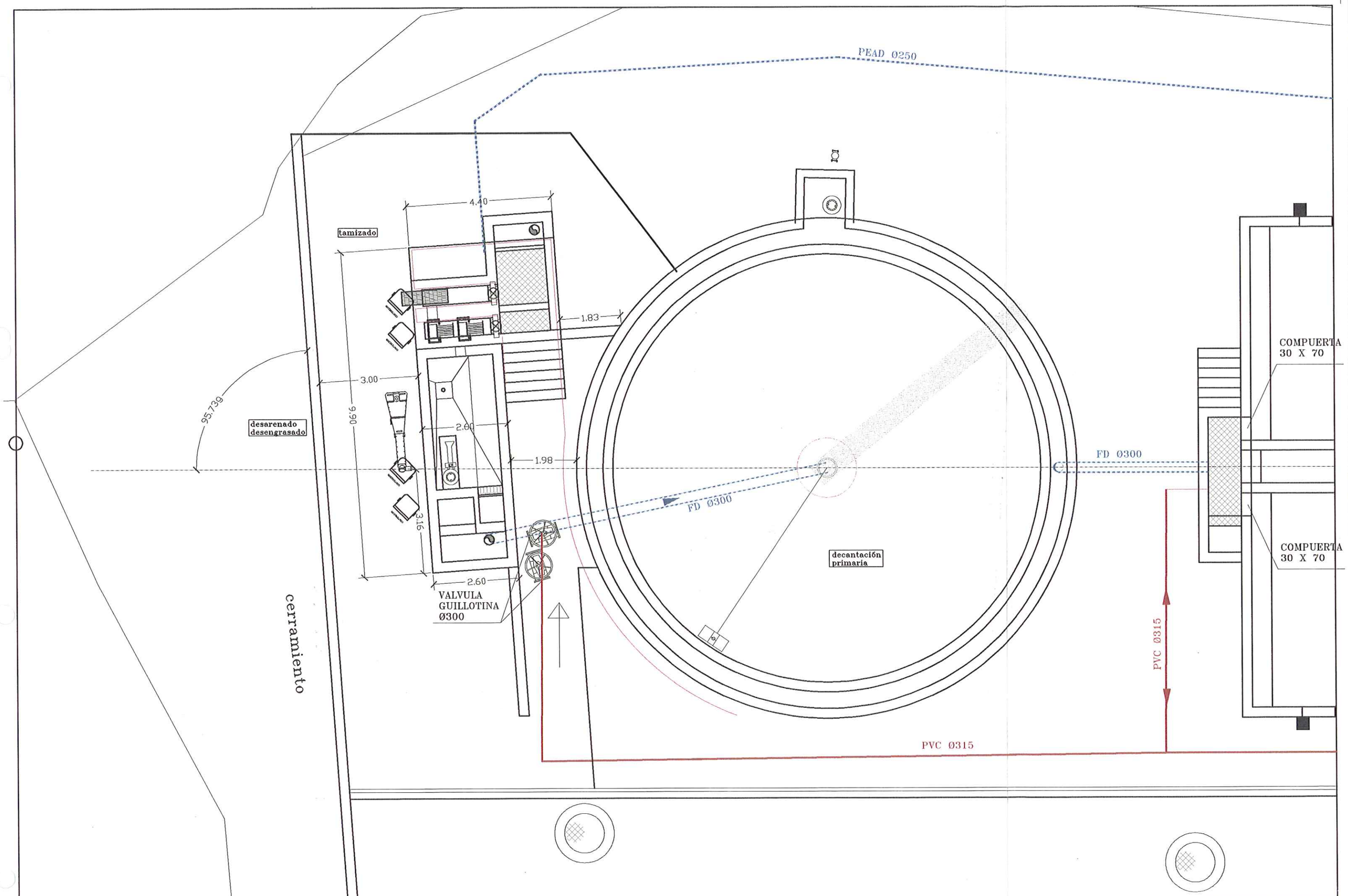

DIPUTACION GENERAL DE ARAGON	DEPARTAMENTO DE MEDIO AMBIENTE DIRECCION GENERAL DEL AGUA	PROYECTO MODIFICADO Nº 1 DE: ESTACION DEPURADORA DE AGUAS RESIDUALES DE MEQUINENZA (ZARAGOZA)	CLAVE: 13.Q.07	AB ingeniería civil	EL AUTOR DEL PROYECTO Avda. del Pilar 14 22.400 Monzón (Huesca) 974 40 11 35 SANTIAGO LABORDA FARRAN Ingeniero T. de Obras Públicas	EMPRESA CONSTRUCTORA: VIACRON, S.A.	ESCALAS: 1/50 ORIGINALES A-1	SUSTITUYE A: 5.4 SUSTITUIDO POR:	Nº PLANO: 5.4.C

DESIGNACION:
PRETRATAMIENTO
DESARENADO – DESENGRASADO
REPLANTEO

FECHA:

SECCION LONGITUDINAL
SECCION AA

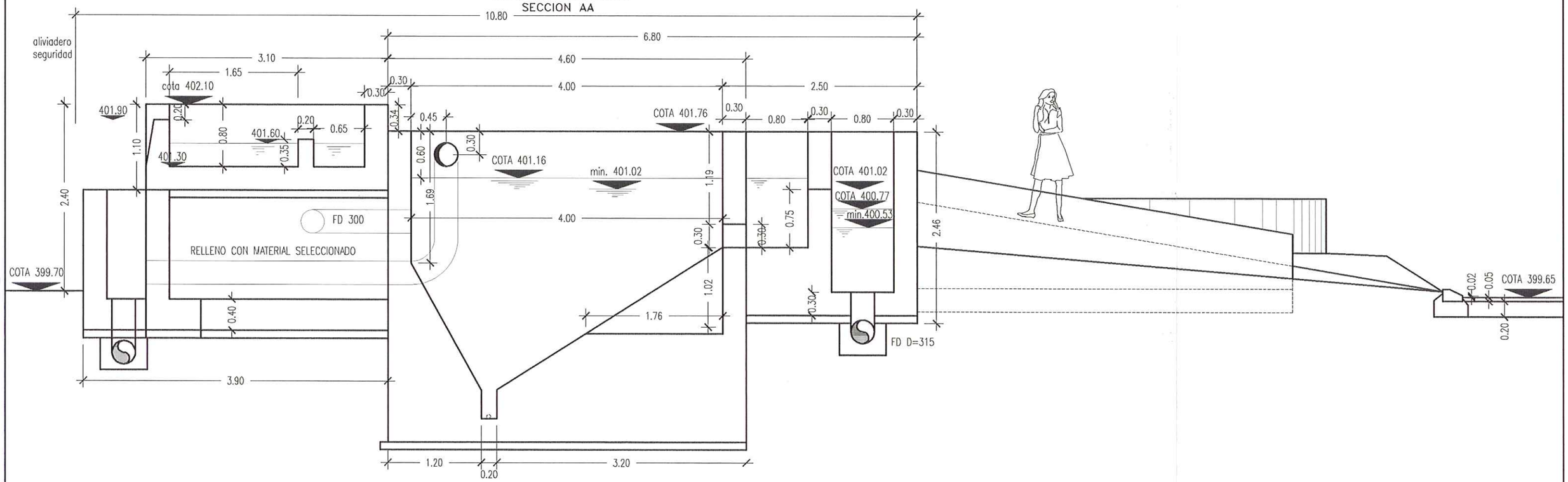

SECCION CC

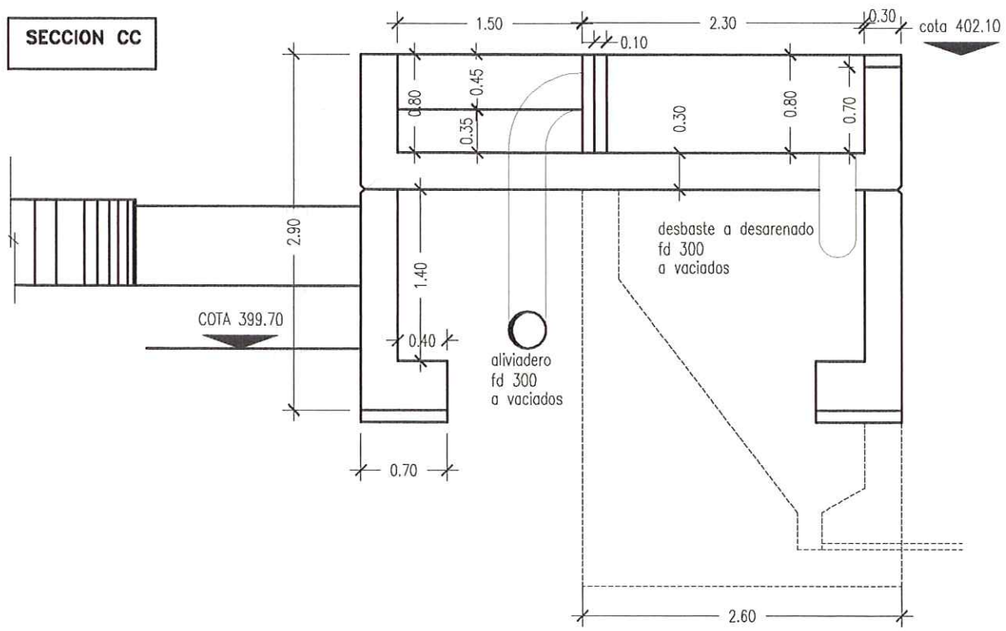

DIPUTACION GENERAL DE ARAGON	DEPARTAMENTO DE MEDIO AMBIENTE DIRECCION GENERAL DEL AGUA	PROYECTO MODIFICADO Nº 1 DE: ESTACION DEPURADORA DE AGUAS RESIDUALES DE MEQUINENZA (ZARAGOZA)	CLAVE: 13.Q.07	AB ingeniería civil Avda. del Pilar 14 22.400 Monzón (Huesca) 974 40 11 35	EL AUTOR DEL PROYECTO SANTIAGO LABORDA FARRAN Ingeniero T. de Obras Publicas	EMPRESA CONSTRUCTORA: VIACRON, S.A.	ESCALAS: 1/25 ORIGINALES A-1	SUSTITUYE A: 5.4 SUSTITUIDO POR:	Nº PLANO: 5.5.C	DESIGNACION: PRETRATAMIENTO DESARENADO – DESENGRASADO FORMAS – SECCIONES	FECHA: ENERO 2000 PAGINA:

CUADRO CARACTERÍSTICAS

CARACTERÍSTICAS MATERIALES	DEPOSITOS	ZAPATAS	EDIFICIOS	REGULARIZACION	ESTRUCTURAS METALICAS
HORMIGON	H-250	H- 250	H-250	H-125 normal o porcaro	
ACERO	AEH-400N	AEH-400 N	AEH- 400N		A-42B
Coeficiente de minoración del hormigón	1.50	1.50	1.50		
Coeficiente de minoración del acero	1.15	1.15	1.15		
Coeficiente de ponderación de las acciones	1.60	1.60	1.60		
NIVÉL DE CONTROL	HORMIGON	ACERO			
	NORMAL	NORMAL			

SEGUN EH-91

CUADRO DE ANCLAJES		
ACERO	HORMIGON	
D (mm)	POSICION I ARM. INFERIOR (CM)	POSICION II ARM. SUPERIOR (CM)
10	20	30
12	25	35
14	30	45
16	40	60
20	65	90
25	100	140
32	165	230

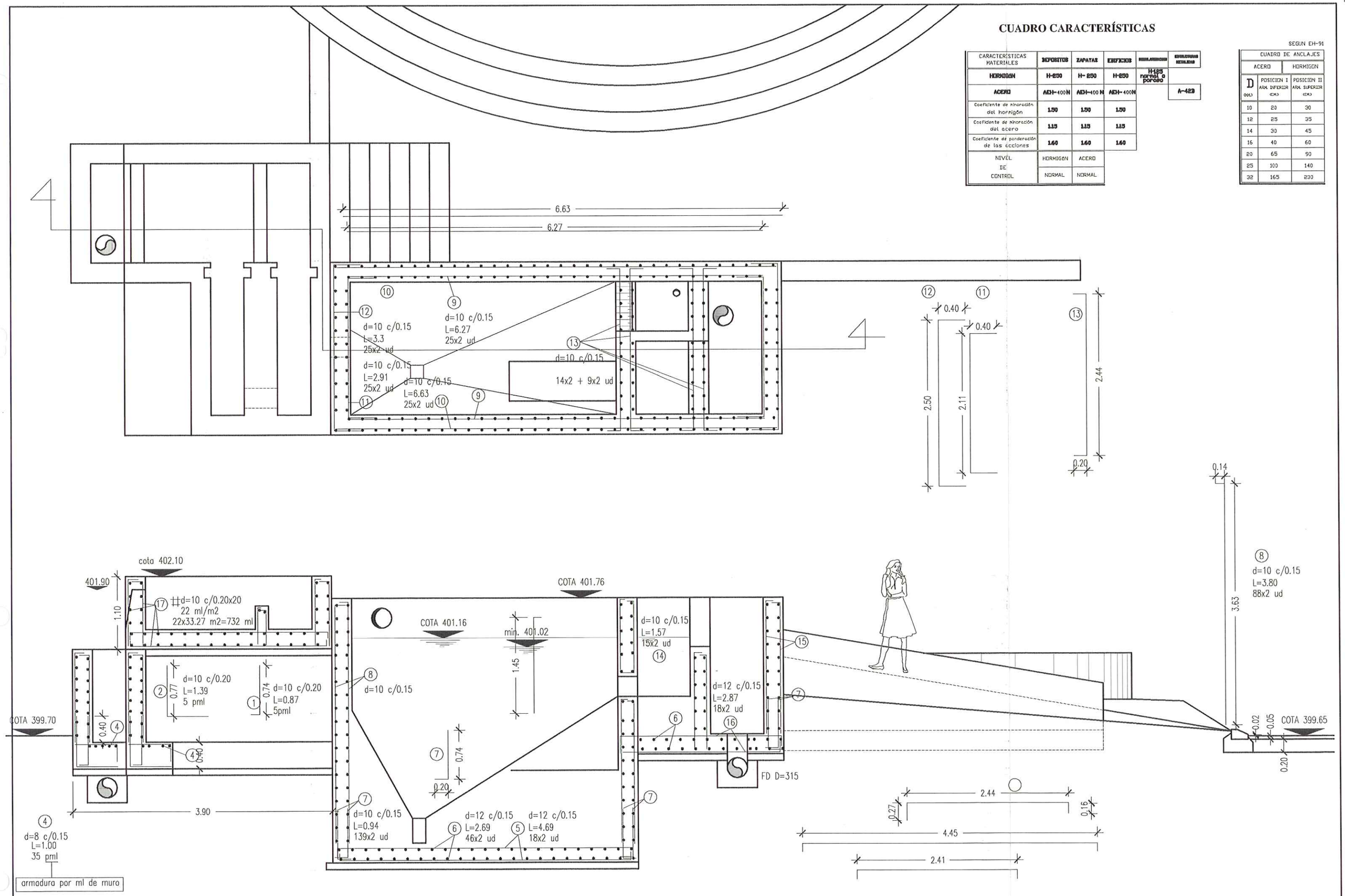

DIPUTACION GENERAL DE ARAGON	DEPARTAMENTO DE MEDIO AMBIENTE DIRECCION GENERAL DEL AGUA	PROYECTO MODIFICADO Nº 1 DE: ESTACION DEPURADORA DE AGUAS RESIDUALES DE MEQUINENZA (ZARAGOZA)	CLAVE: 13.Q.07	AB ingeniería civil	EL AUTOR DEL PROYECTO Avda. del Pilar 14 22.400 Monzón (Huesca) 974 40 11 35 SANTIAGO LABORDA FARRAN Ingeniero T. de Obras Públicas	EMPRESA CONSTRUCTORA: VIACRON, S.A.	ESCALAS: 1/25 ORIGINALES A-1	SUSTITUYE A: 5.4 SUSTITUIDO POR:	Nº PLANO: 5.6.B	DESIGNACION: PRETRATAMIENTO DESARENADO – DESENGRASADO FORMAS – ARMADOS	FECHA: ENERO 2000 PAGINA:

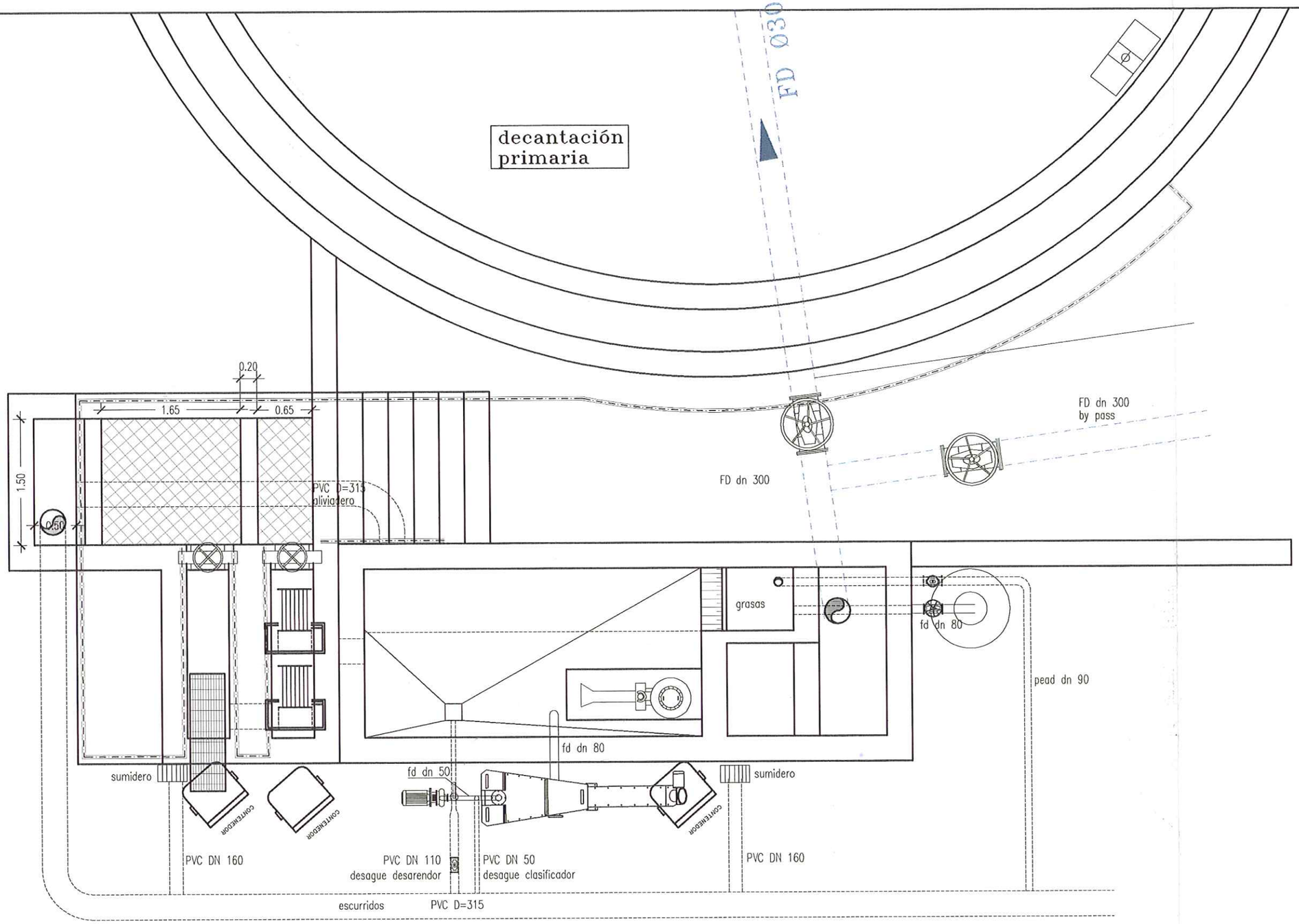

DIPUTACION GENERAL DE ARAGON	DEPARTAMENTO DE MEDIO AMBIENTE DIRECCION GENERAL DEL AGUA	PROYECTO MODIFICADO Nº 1 DE: ESTACION DEPURADORA DE AGUAS RESIDUALES DE MEQUINENZA (ZARAGOZA)	CLAVE: 13.Q.07	AB ingeniería civil Avda. del Pilar 14 22.400 Monzón (Huesca) 974 40 11 35	EL AUTOR DEL PROYECTO SANTIAGO LABORDA FARRAN Ingeniero T. de Obras Públicas	EMPRESA CONSTRUCTORA: VIACRON, S.A.	ESCALAS: 1/25 ORIGINALES A-1	SUSTITUYE A: 5.4 SUSTITUIDO POR:	Nº PLANO: 5.7.C
DESIGNACION: PRETRATAMIENTO DESARENADO – DESENGRASADO PLANTA – EQUIPOS	FECHA: ENERO 2000 PAGINA:								

SECCION LONGITUDINAL
SECCION AA

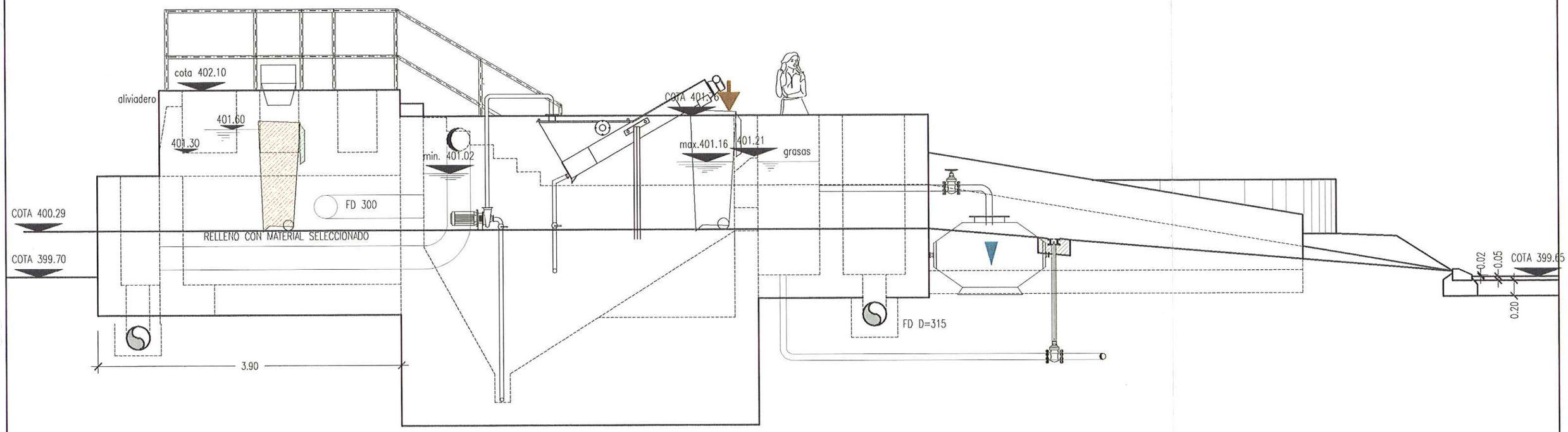

SECCION LONGITUDINAL
SECCION AA

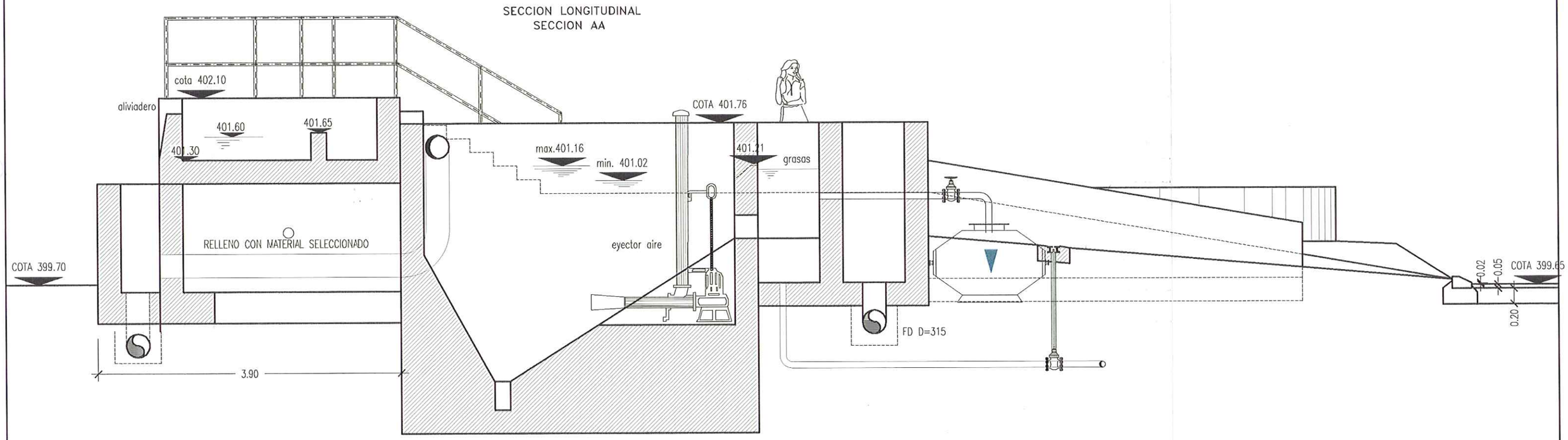

DIPUTACION GENERAL DE ARAGON	DEPARTAMENTO DE MEDIO AMBIENTE DIRECCION GENERAL DEL AGUA	PROYECTO MODIFICADO Nº 1 DE: ESTACION DEPURADORA DE AGUAS RESIDUALES DE MEQUINENZA (ZARAGOZA)	CLAVE: 13.Q.07	AB ingeniería civil Avda. del Pilar 14 22.400 Monzón (Huesca) 974 40 11 35	EL AUTOR DEL PROYECTO SANTIAGO LABORDA FARRAN Ingeniero T. de Obras Públicas	EMPRESA CONSTRUCTORA: VIACRON, S.A.	ESCALAS: 1/25 ORIGINALES A-1	SUSTITUYE A: 5.4 SUSTITUIDO POR:	Nº PLANO: 5.8.B	DESIGNACION: PRETRATAMIENTO DESARENADO – DESENGRASADO ALZADOS – EQUIPOS	FECHA: ENERO 2000 PAGINA:

SECCION TRANSVERSAL BB

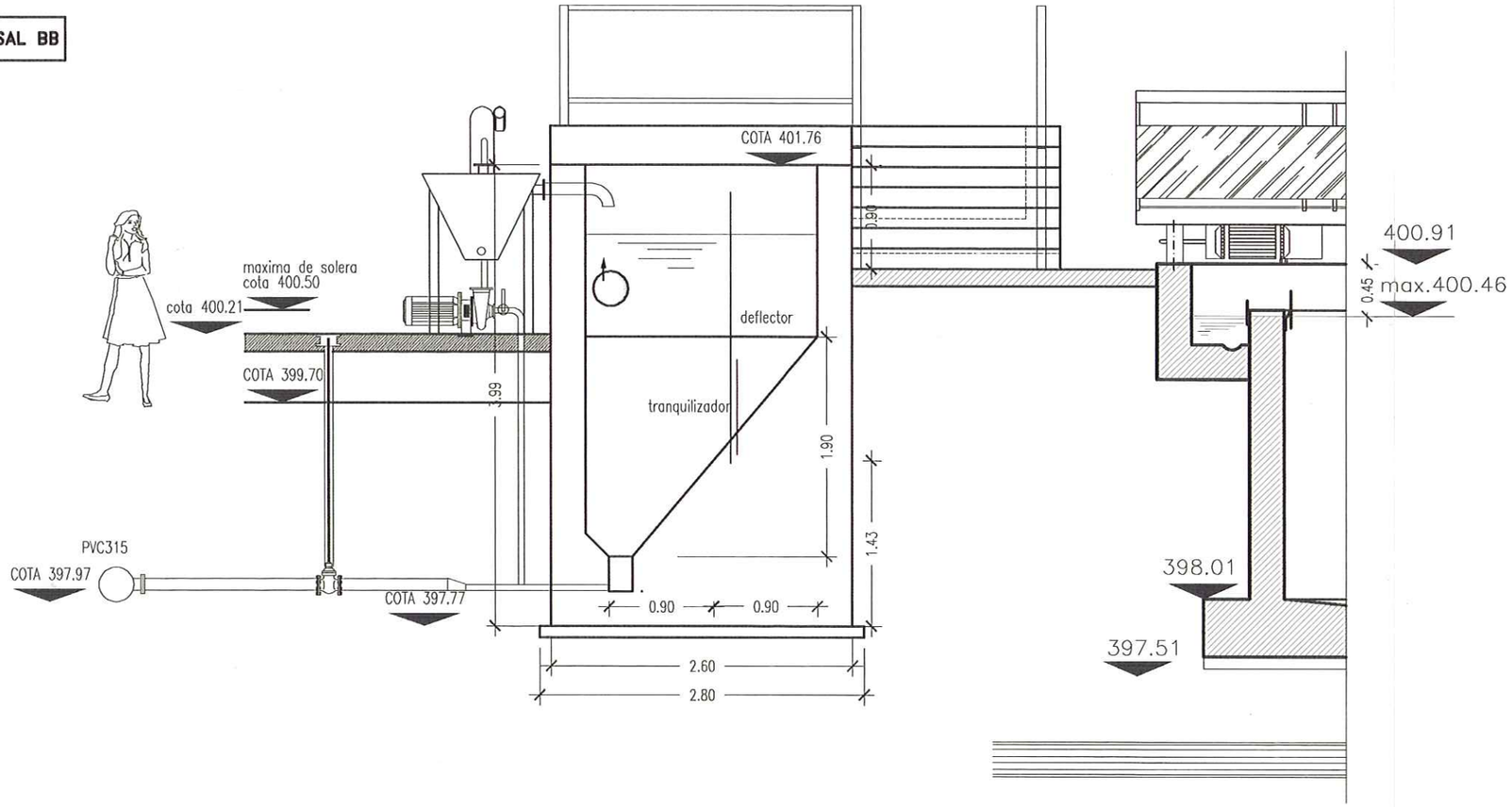

SECCION CC

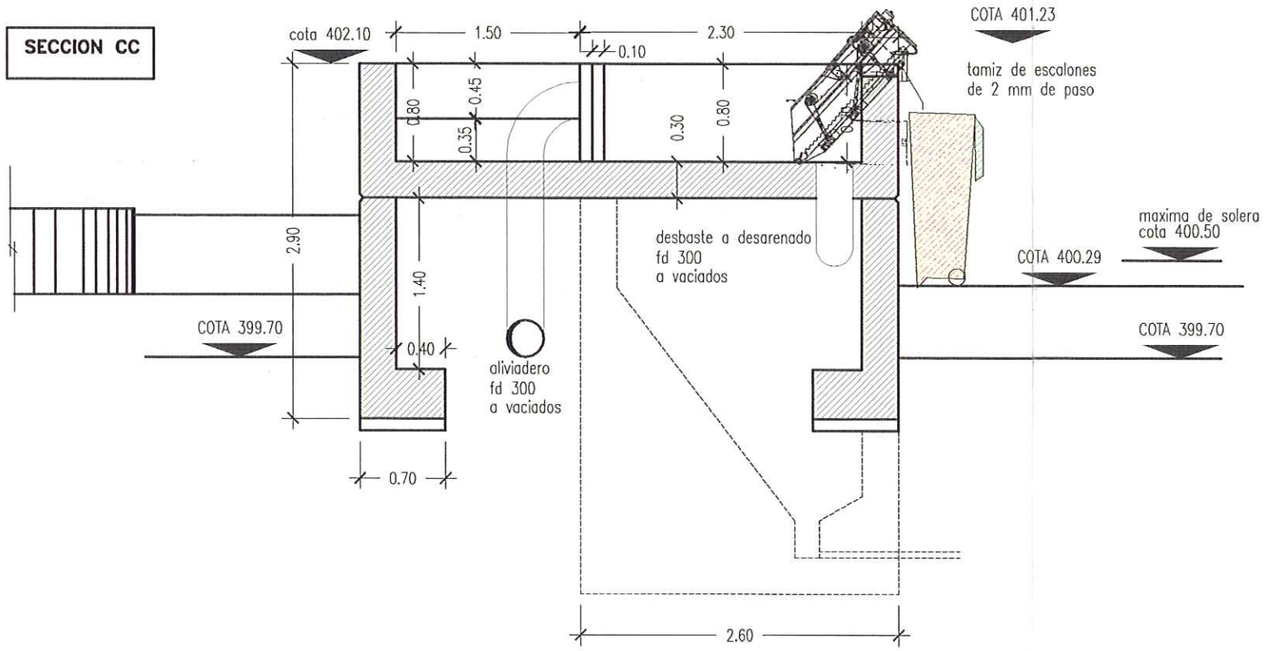

DIPUTACION GENERAL DE ARAGON	DEPARTAMENTO DE MEDIO AMBIENTE DIRECCION GENERAL DEL AGUA	PROYECTO MODIFICADO Nº 1 DE: ESTACION DEPURADORA DE AGUAS RESIDUALES DE MEQUINENZA (ZARAGOZA)	CLAVE: 13.Q.07	AB ingeniería civil Avda. del Pilar 14 22.400 Monzón (Huesca) 974 40 11 35	EL AUTOR DEL PROYECTO SANTIAGO LABORDA FARRAN Ingeniero T. de Obras Publicas	EMPRESA CONSTRUCTORA: VIACRON, S.A.	ESCALAS: 1/25 ORIGINALES A-1	SUSTITUYE A: 5.4 SUSTITUIDO POR:	Nº PLANO: 5.9.C
DESIGNACION: PRETRATAMIENTO DESARENADO – DESENGRASADO SECCIONES – EQUIPOS	FECHA: ENERO 2000 PAGINA:								

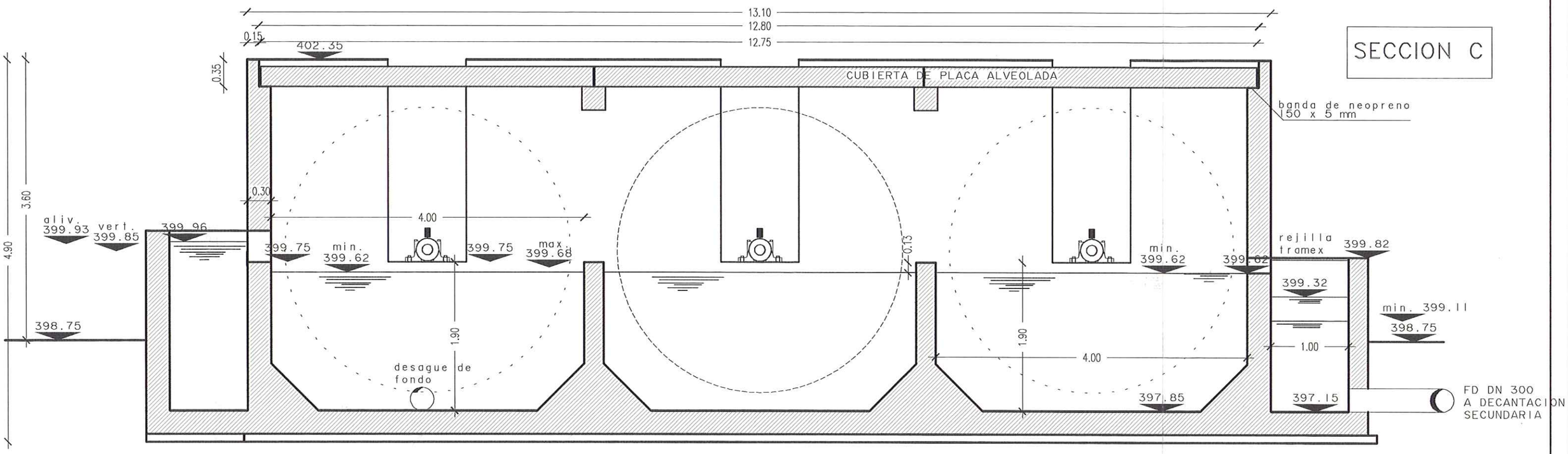

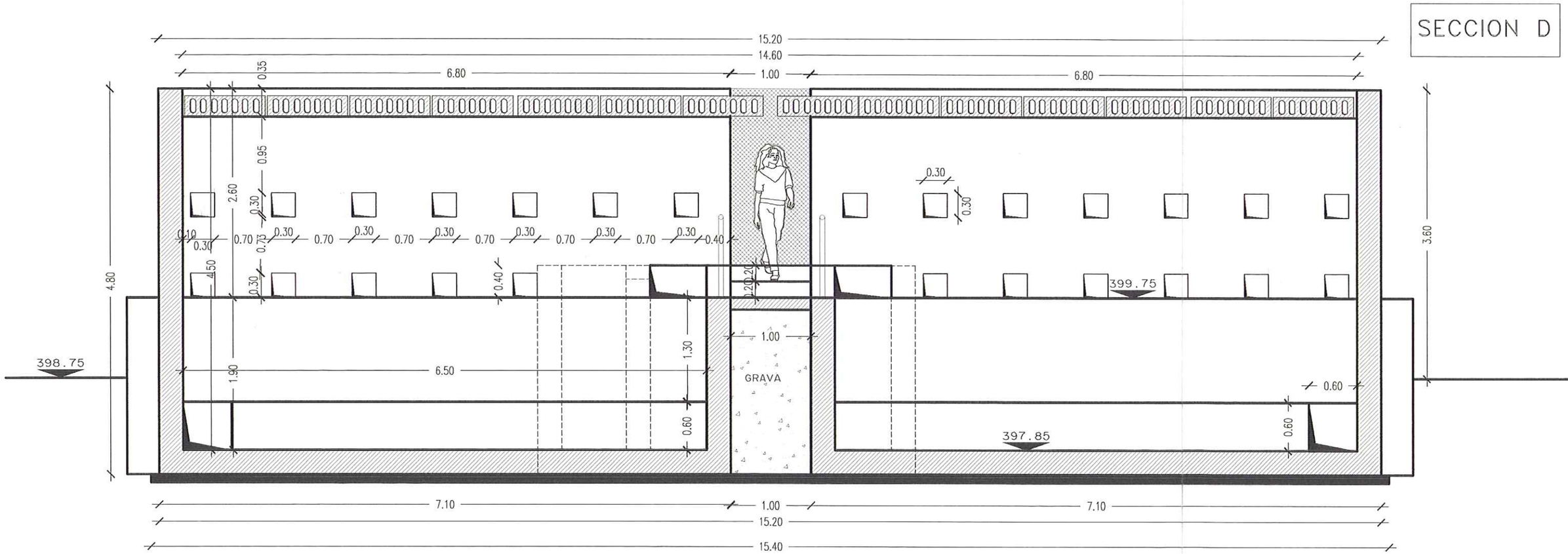

DIPUTACION GENERAL DE ARAGON	DEPARTAMENTO DE MEDIO AMBIENTE DIRECCION GENERAL DEL AGUA	PROYECTO MODIFICADO Nº 1 DE: ESTACION DEPURADORA DE AGUAS RESIDUALES DE MEQUINENZA (ZARAGOZA)	CLAVE: 13.Q.07	AB ingeniería civil	EL AUTOR DEL PROYECTO Avda. del Pilar 14 22.400 Monzón (Huesca) 974 40 11 35 SANTIAGO LABORDA FARRAN Ingeniero T. de Obras Publicas	EMPRESA CONSTRUCTORA: VIACRON, S.A.	ESCALAS: 1/25 ORIGINALES A-1	SUSTITUYE A: 6.1 SUSTITUIDO POR:	Nº PLANO: 6.1.B	DESIGNACION: REACTOR BIOLOGICO FORMAS	FECHA: ENERO 2000 PAGINA:

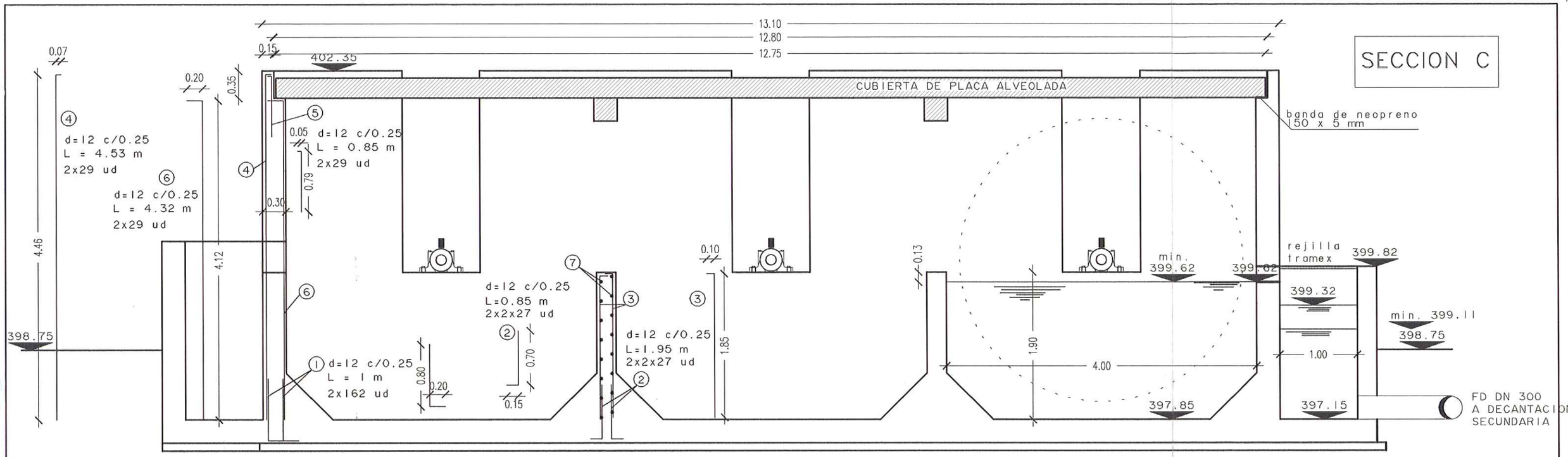

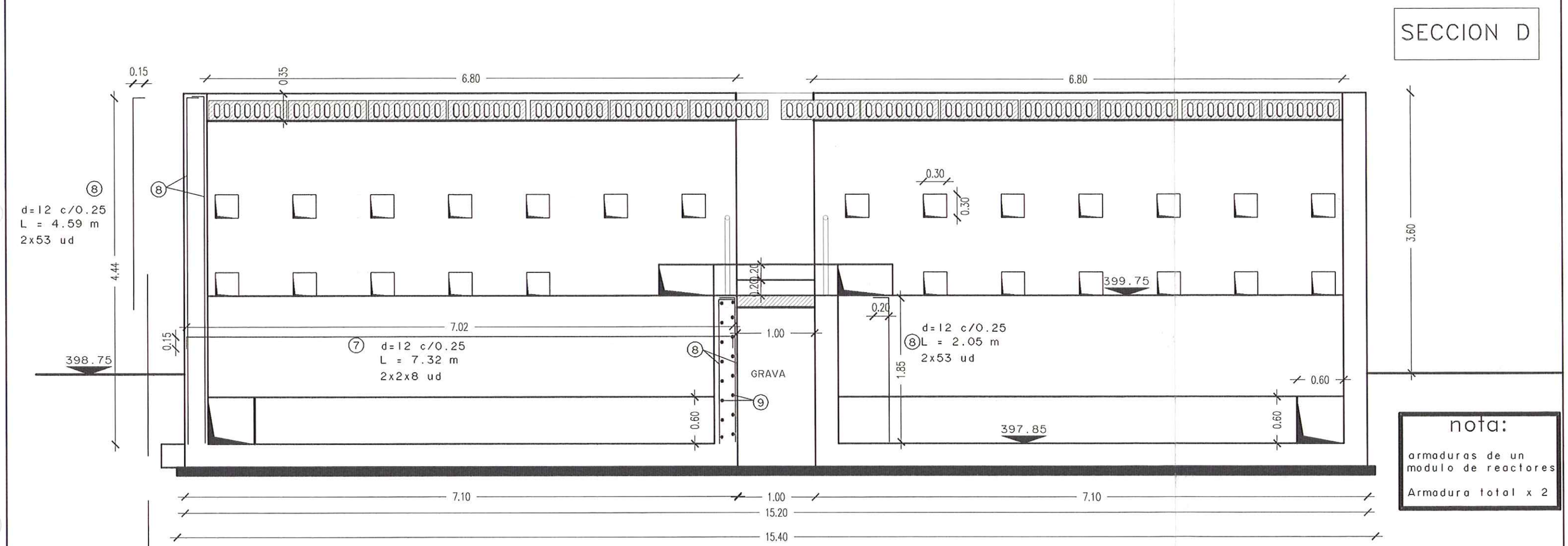

nota:

armaduras de un modulo de reactores

Armadura total x 2

DIPUTACION GENERAL DE ARAGON	DEPARTAMENTO DE MEDIO AMBIENTE DIRECCION GENERAL DEL AGUA	PROYECTO MODIFICADO Nº 1 DE: ESTACION DEPURADORA DE AGUAS RESIDUALES DE MEQUINENZA (ZARAGOZA)	CLAVE: 13.Q.07	AB ingeniería civil Avda. del Pilar 14 22.400 Monzón (Huesca) 974 40 11 35	EL AUTOR DEL PROYECTO SANTIAGO LABORDA FARRAN Ingeniero T. de Obras Públicas	EMPRESA CONSTRUCTORA: VIACRON, S.A.	ESCALAS: 1/25 ORIGINALES A-1	SUSTITUYE A: 6.1 SUSTITUIDO POR:	Nº PLANO: 6.2.B	DESIGNACION: REACTOR BIOLOGICO ARMADO VERTICAL	FECHA: ENERO 2000 PAGINA:

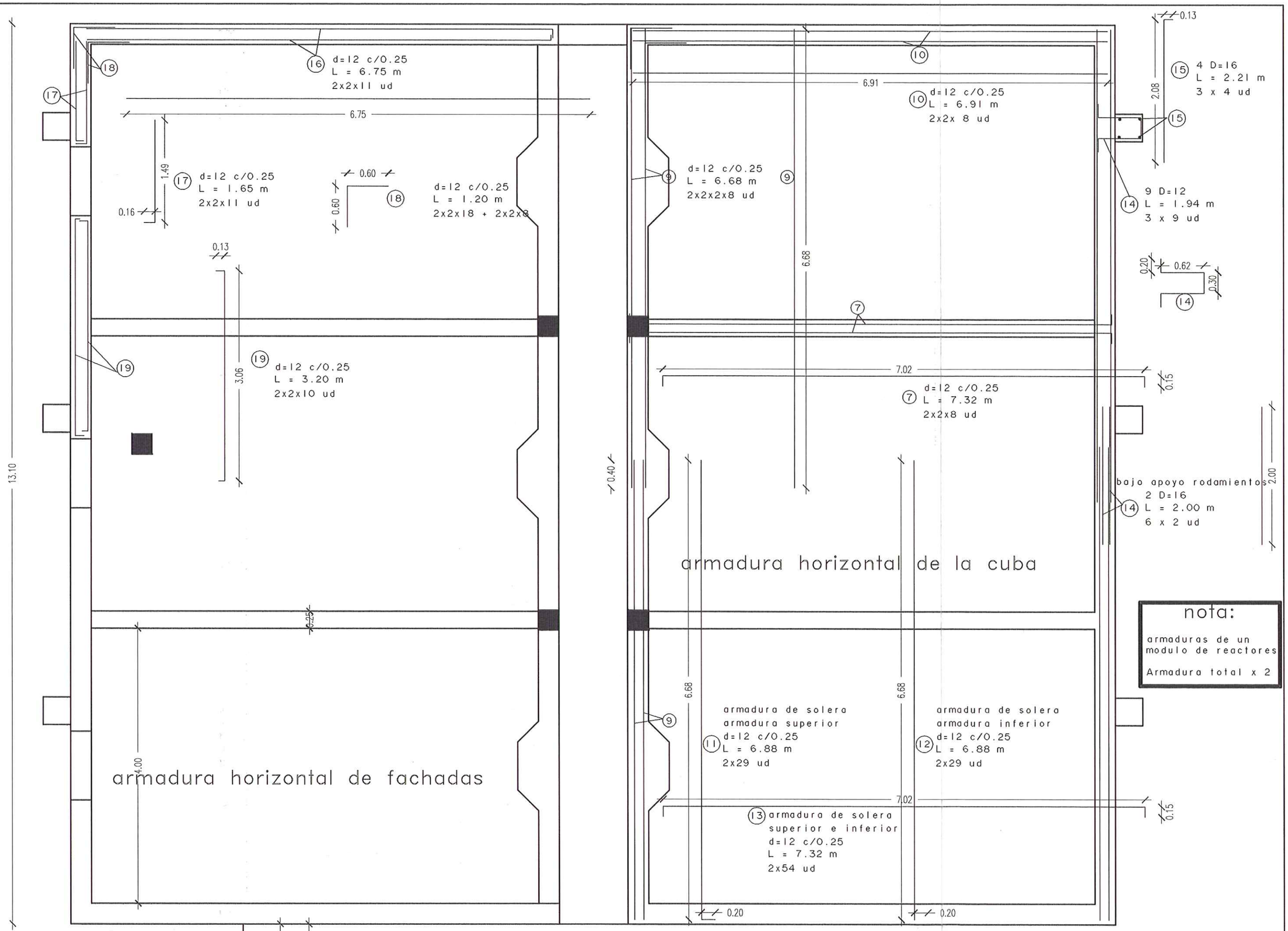

DIPUTACION GENERAL DE ARAGON	DEPARTAMENTO DE MEDIO AMBIENTE DIRECCION GENERAL DEL AGUA	PROYECTO MODIFICADO Nº 1 DE: ESTACION DEPURADORA DE AGUAS RESIDUALES DE MEQUINENZA (ZARAGOZA)	CLAVE: 13.Q.07	AB ingeniería civil	Avda. del Pilar 14 22.400 Monzón (Huesca) 974 40 11 35	EL AUTOR DEL PROYECTO SANTIAGO LABORDA FARRAN Ingeniero T. de Obras Publicas	EMPRESA CONSTRUCTORA: VIACRON, S.A.	ESCALAS: 1/25 ORIGINALES A-1	SUSTITUYE A: 6.1 SUSTITUIDO POR:	Nº PLANO: 6.3.B	DESIGNACION: REACTOR BIOLOGICO ARMADO HORIZONTAL	FECHA: ENERO 2000 PAGINA:

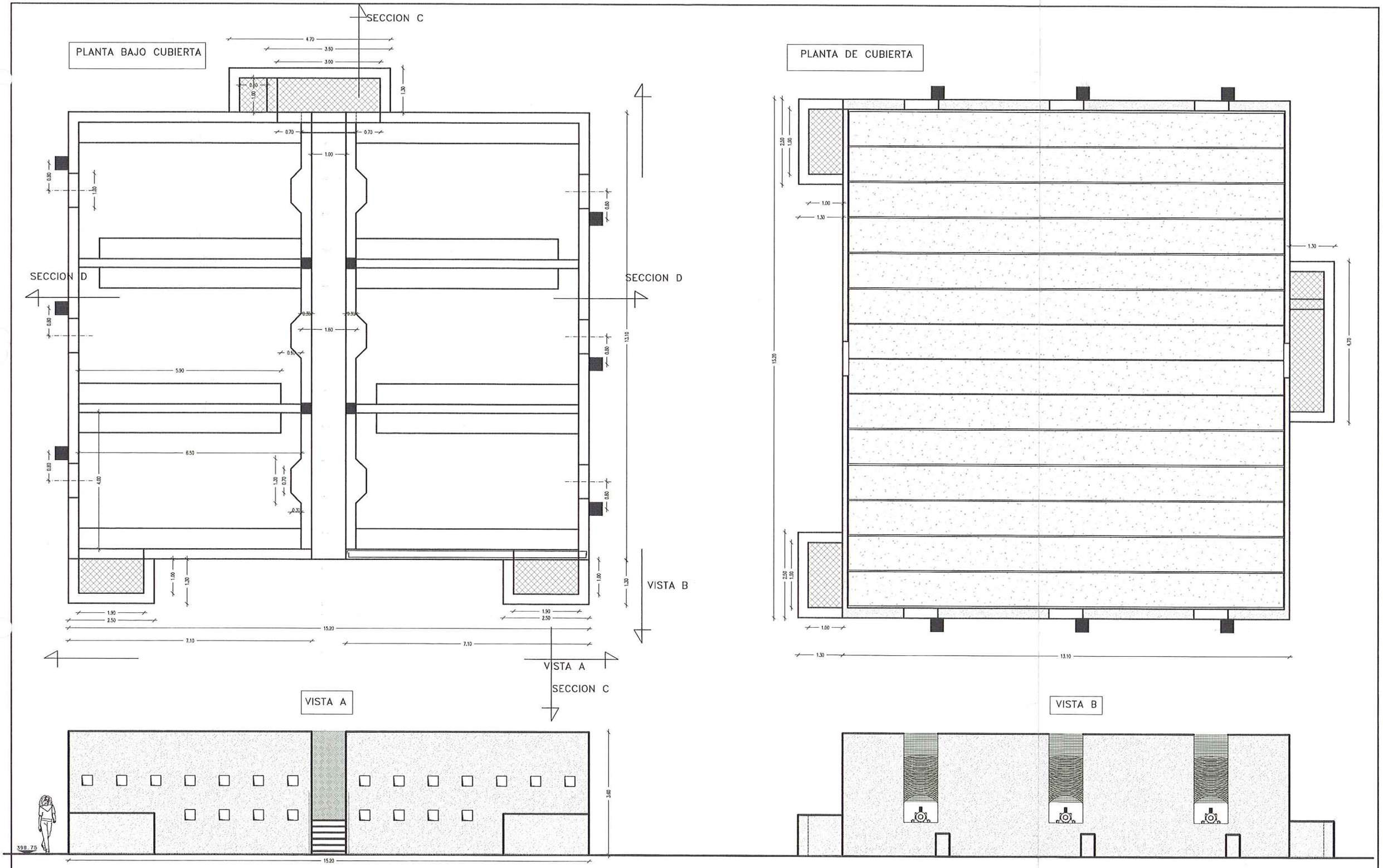

DIPUTACION GENERAL DE ARAGON	DEPARTAMENTO DE MEDIO AMBIENTE DIRECCION GENERAL DEL AGUA	PROYECTO MODIFICADO Nº 1 DE: ESTACION DEPURADORA DE AGUAS RESIDUALES DE MEQUINENZA (ZARAGOZA)	CLAVE: 13.Q.07	AB ingeniería civil	EL AUTOR DEL PROYECTO Avda. del Pilar 14 22.400 Monzón (Huesca) 974 40 11 35 SANTIAGO LABORDA FARRAN Ingeniero T. de Obras Públicas	EMPRESA CONSTRUCTORA: VIACRON, S.A.	ESCALAS: 1/50 ORIGINAL A-1	SUSTITUYE A: 6.2 SUSTITUIDO POR:	Nº PLANO: 6.4.B	DESIGNACION: REACTOR BIOLOGICO FACHADAS	FECHA: ENERO 2000 PAGINA:

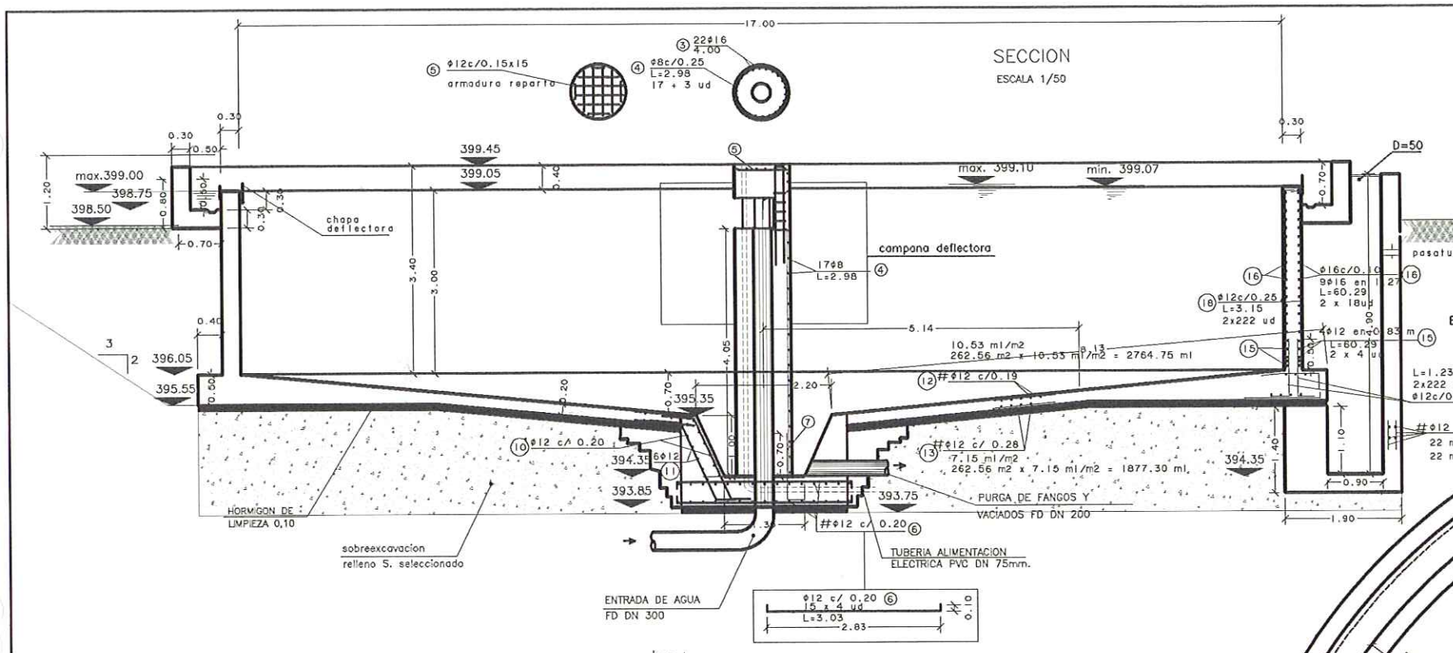

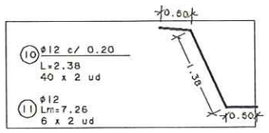

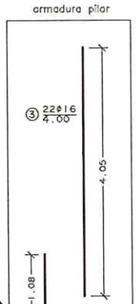

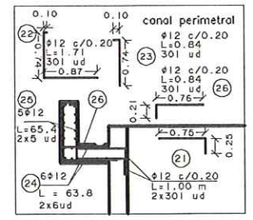

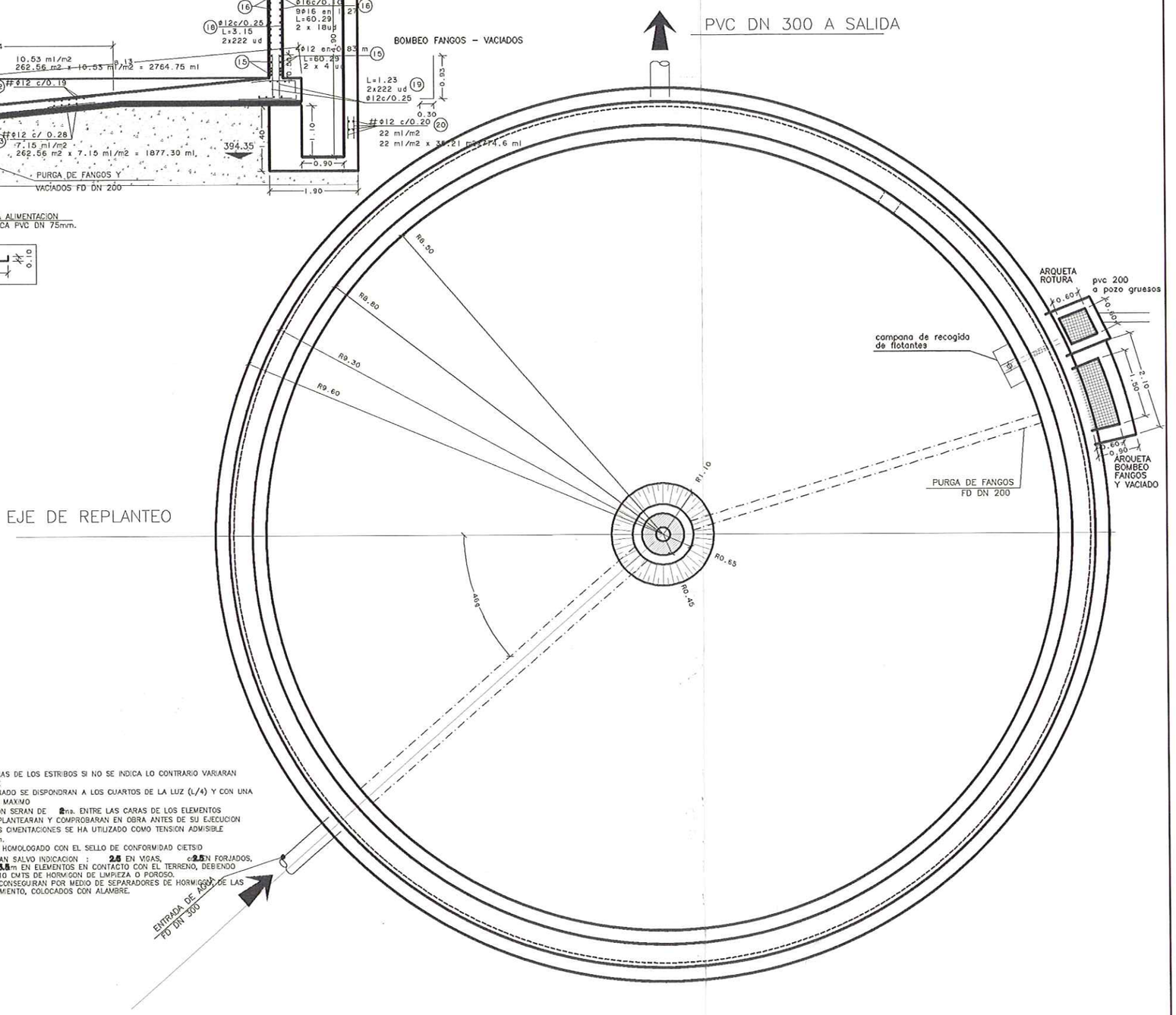

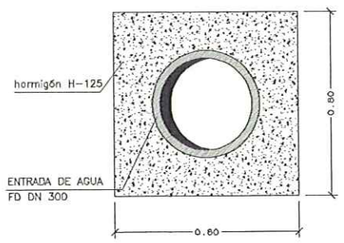

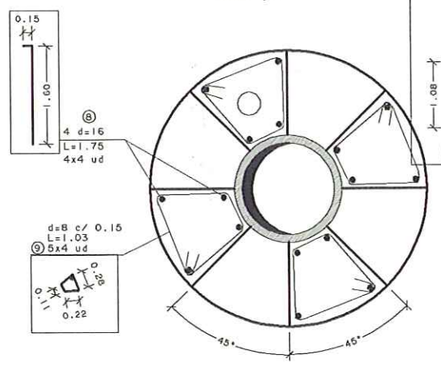

CUADRO CARACTERÍSTICAS

CARACTERISTICAS MATERIALES	DEPOSITOS	ZAPATAS	EDIFICIOS	ESTRUCTURAS	ESTRUCTURAS METALICAS
HORMIGÓN	H-250	H-250	H-200	H-125 normal o poroso	
ACERO	AEH-400N	AEH-400N	AEH-400N		A-42B
Coeficiente de minoración del hormigón	1.50	1.50	1.50		
Coeficiente de minoración del acero	1.15	1.15	1.15		
Coeficiente de ponderación de las acciones	1.60	1.60	1.60		
NIVEL DE CONTROL	HORMIGÓN	ACERO			
	NORMAL	NORMAL			

SEGUN EH-91

CUADRO DE ANCLAJES		
ACERO	HORMIGON	
D (MM.)	POSICION I ARM. INFERIOR (CM.)	POSICION II ARM. SUPERIOR (CM.)
10	20	30
12	25	35
14	30	45
16	40	60
20	65	90
25	100	140
32	165	230

NOTAS:

- LAS DIFERENTES SECUENCIAS DE LOS ESTRIBOS SI NO SE INDICA LO CONTRARIO VARIARAN A LOS TERCIOS DE LA LUZ
- LAS JUNTAS DE HORMIGONADO SE DISPONDRAN A LOS CUARTOS DE LA LUZ (L/4) Y CON UNA INCLINACION DE 45º COMO MAXIMO
- LAS JUNTAS DE DILATACION SERAN DE 2cm. ENTRE LAS CARAS DE LOS ELEMENTOS
- TODAS LAS COTAS SE REPLANTEARAN Y COMPROBARAN EN OBRA ANTES DE SU EJECUCION
- PARA EL CALCULO DE LAS CIMENTACIONES SE HA UTILIZADO COMO TENSION ADMISIBLE EN EL TERRENO 2.5kp/cm.
- EL ACERO DEBERA ESTAR HOMOLOGADO CON EL SELLO DE CONFORMIDAD CIETSID
- LOS RECUBRIMIENTOS SERAN SALVO INDICACION : 2.5 EN VIGAS, c/2.5 EN FORJADOS, 3.5cm EN MUROS Y 3.5cm EN ELEMENTOS EN CONTACTO CON EL TERRENO, DEBIENDO EN ESTE CASO IR SOBRE 10 CMTS DE HORMIGON DE LIMPIEZA O POROSO.
- LOS RECUBRIMIENTOS SE CONSEGUIRAN POR MEDIO DE SEPARADORES DE HORMIGON DE LAS DIMENSIONES DEL RECUBRIMIENTO, COLOCADOS CON ALAMBRE.

DIPUTACION GENERAL DE ARAGON	DEPARTAMENTO DE MEDIO AMBIENTE DIRECCION GENERAL DEL AGUA	PROYECTO MODIFICADO Nº 1 DE: ESTACION DEPURADORA DE AGUAS RESIDUALES DE MEQUINENZA (ZARAGOZA)	CLAVE: 13.Q.07	AB ingeniería civil Avda. del Pilar 14 22.400 Monzón (Huesca) 974 40 11 35	EL AUTOR DEL PROYECTO SANTIAGO LABORDA FARRAN Ingeniero T. de Obras Públicas	EMPRESA CONSTRUCTORA: VIACRON, S.A.	ESCALAS: 1/50 ORIGINALES A-1	SUSTITUYE A: 7.1 SUSTITUIDO POR:	Nº PLANO: 7.1.B

DESIGNACION: DECANTACIÓN SECUNDARIA
OBRA CIVIL: FORMAS Y ARMADO

FECHA: ENERO 2000
PAGINA:

SECCION

ESCALA 1/50

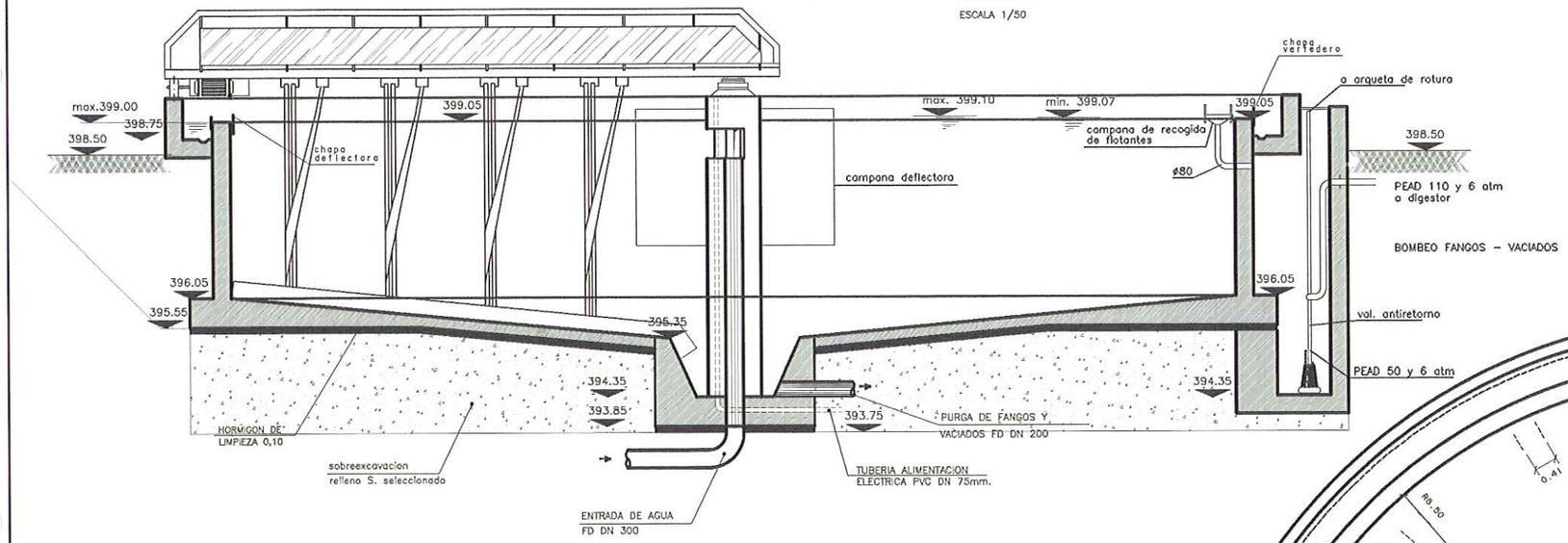

PLANTA

ESCALA 1/50

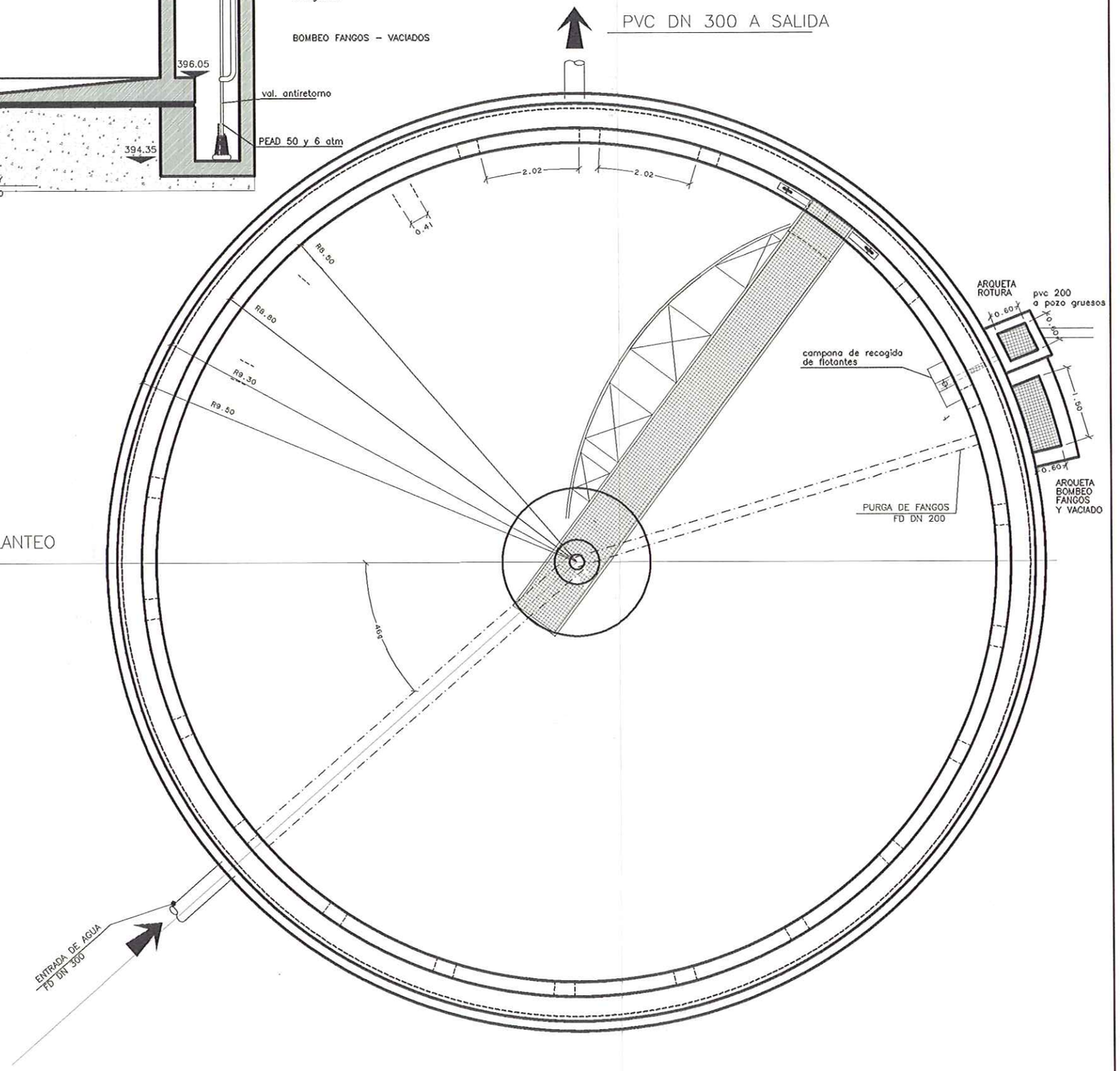

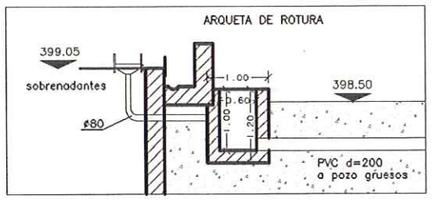

DIPUTACION GENERAL DE ARAGON	DEPARTAMENTO DE MEDIO AMBIENTE DIRECCION GENERAL DEL AGUA	PROYECTO MODIFICADO Nº 1 DE: ESTACION DEPURADORA DE AGUAS RESIDUALES DE MEQUINENZA (ZARAGOZA)	CLAVE: 13.Q.07	AB ingeniería civil Avda. del Pilar 14 22.400 Monzón (Huesca) 974 40 11 35	EL AUTOR DEL PROYECTO SANTIAGO LABORDA FARRAN Ingeniero T. de Obras Públicas	EMPRESA CONSTRUCTORA: VIACRON, S.A.	ESCALAS: 1/50 ORIGINALES A-1	SUSTITUYE A: 7.2 SUSTITUIDO POR:	Nº PLANO: 7.2.B	DESIGNACION: DECANTACIÓN SECUNDARIA EQUIPOS	FECHA: ENERO 2000 PAGINA:

CUADRO CARACTERÍSTICAS

CARACTERISTICAS MATERIALES	DEPOSITOS	CIMIENTOS	EDIFICIOS	REGULARIZACION	ESTRUCTURAS METALICAS
HORMIGON	H-250	H-250	H-250	H-125 normal o poroso	
ACERO	AEH-400N	AEH-400N	AEH-400N		A-42B
Coeficiente de minoración del hormigón	1.50	1.50	1.50		
Coeficiente de minoración del acero	1.15	1.15	1.15		
Coeficiente de ponderación de las acciones	1.60	1.60	1.60		
NIVEL DE CONTROL	HORMIGON	ACERO			
	NORMAL	NORMAL			

ARMADURA

D=10 C/0.20x0.20
22 ml/m2 d=10
muros
4x2.80=11.2 m2
2.2 x 5.13=11.28 m2
1.1 x 2.2=2.42 m2
11.18 x 1.68=11.05 m2
1.18 x 2.2 = 2.59 m2
1.40 x 1.10 = 1.54 m2
1.54 x 1.73 = 2.66 m2
2 x 2.00 x 3.10 = 12.40 m2
5.00x1.64 = 8.20 m2
solera
9.13x3.55 = 32.41 m2

total superficie 95.75 m2
95.75 x 22 = 2106.50 ml de redondo d=10

2106.5 ml x 0.62 kg/ml = 1306.03 kg

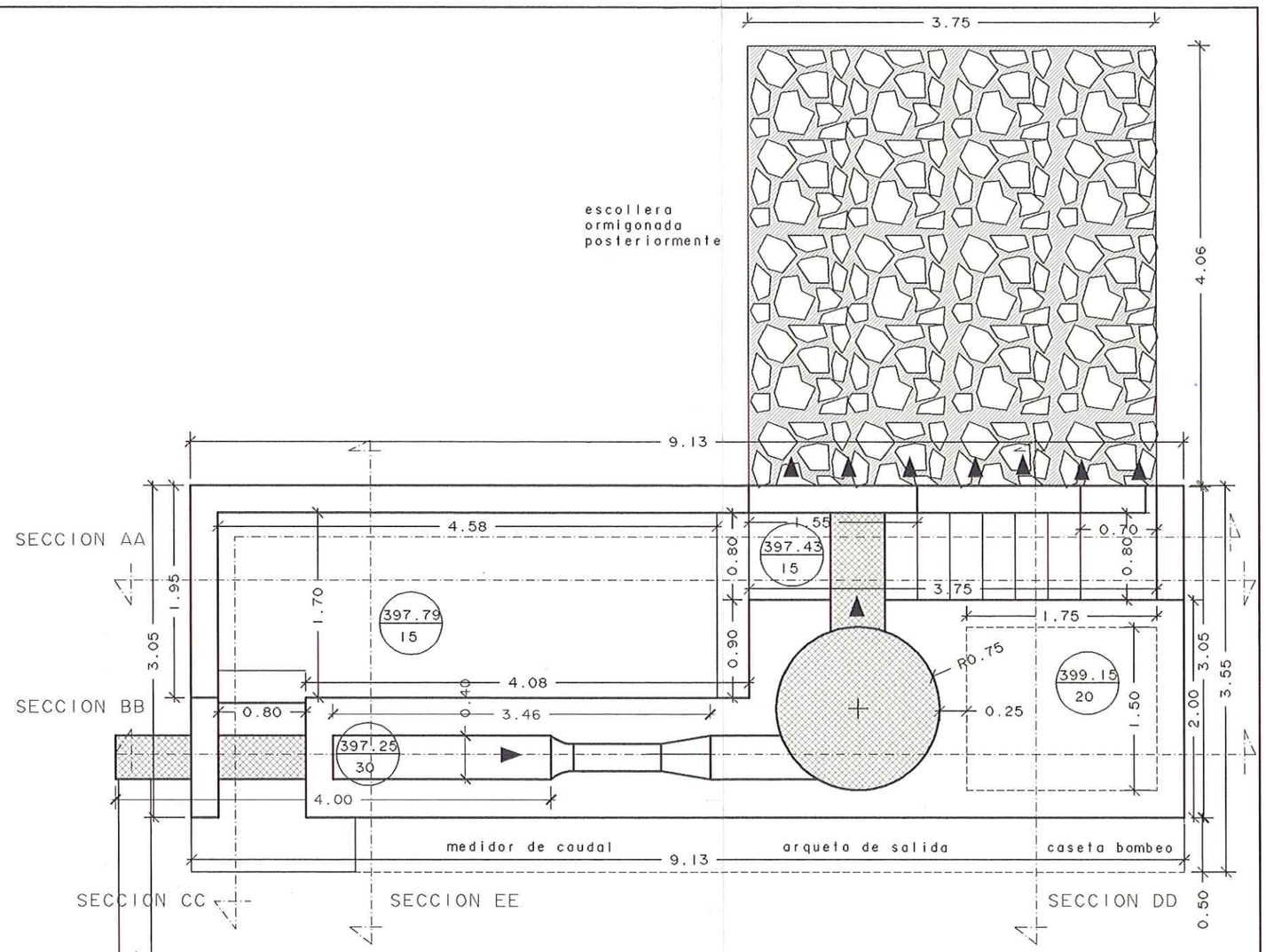

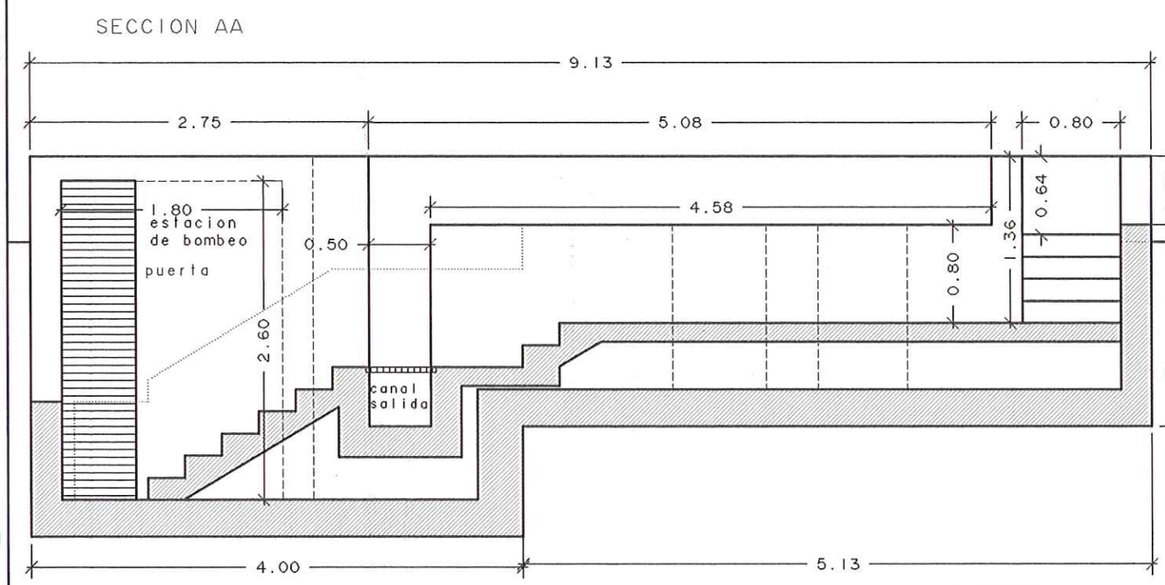

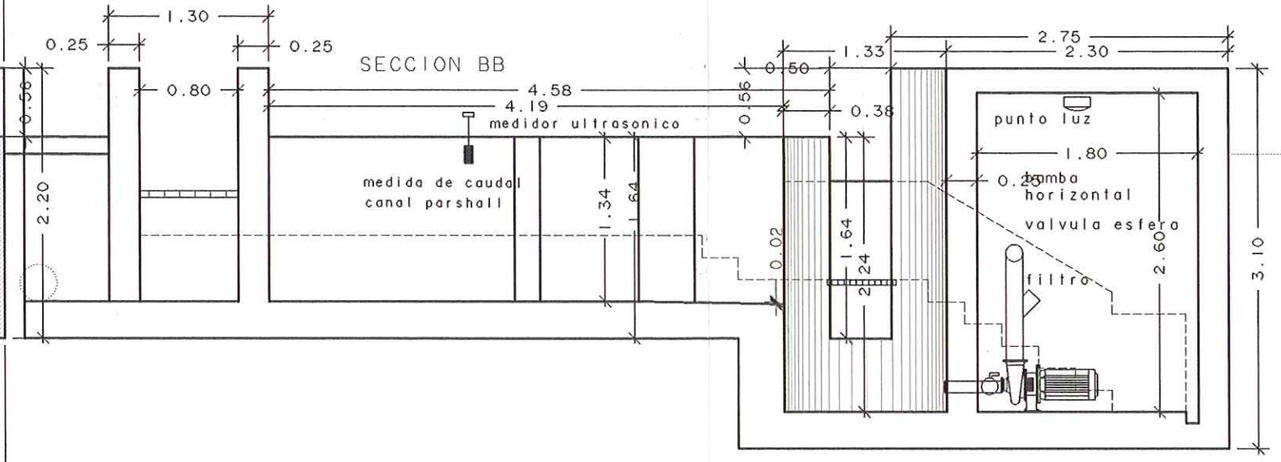

DIPUTACION GENERAL DE ARAGON	DEPARTAMENTO DE MEDIO AMBIENTE DIRECCION GENERAL DEL AGUA	PROYECTO MODIFICADO Nº 1 DE: ESTACION DEPURADORA DE AGUAS RESIDUALES DE MEQUINENZA (ZARAGOZA)	CLAVE: 13.Q.07	AB ingeniería civil Avda. del Pilar 14 22.400 Monzón (Huesca) 974 40 11 35	EL AUTOR DEL PROYECTO SANTIAGO LABORDA FARRAN Ingeniero T. de Obras Públicas	EMPRESA CONSTRUCTORA: VIACRON, S.A.	ESCALAS: 1/25 ORIGINALES A-1	SUSTITUYE A: 8 SUSTITUIDO POR:	Nº PLANO: 8.1.B	DESIGNACION: ARQUETA DE SALIDA MEDICION DE CAUDAL ESTACION DE RIEGO	FECHA: ENERO 2000 PAGINA:

CUADRO CARACTERÍSTICAS

CARACTERISTICAS MATERIALES	DEPOSITOS	CIMIENTOS	EDIFICIOS	REGULARIZACION	ESTRUCTURAS METALICAS
HORMIGON	H-250	H-250	H-250	H-125 normal o poroso	
ACERO	AEH-400N	AEH-400N	AEH-400N		A-42B
Coeficiente de minoración del hormigón	1.50	1.50	1.50		
Coeficiente de minoración del acero	1.15	1.15	1.15		
Coeficiente de ponderación de las acciones	1.60	1.60	1.60		
NIVEL DE CONTROL	HORMIGON	ACERO			
	NORMAL	NORMAL			

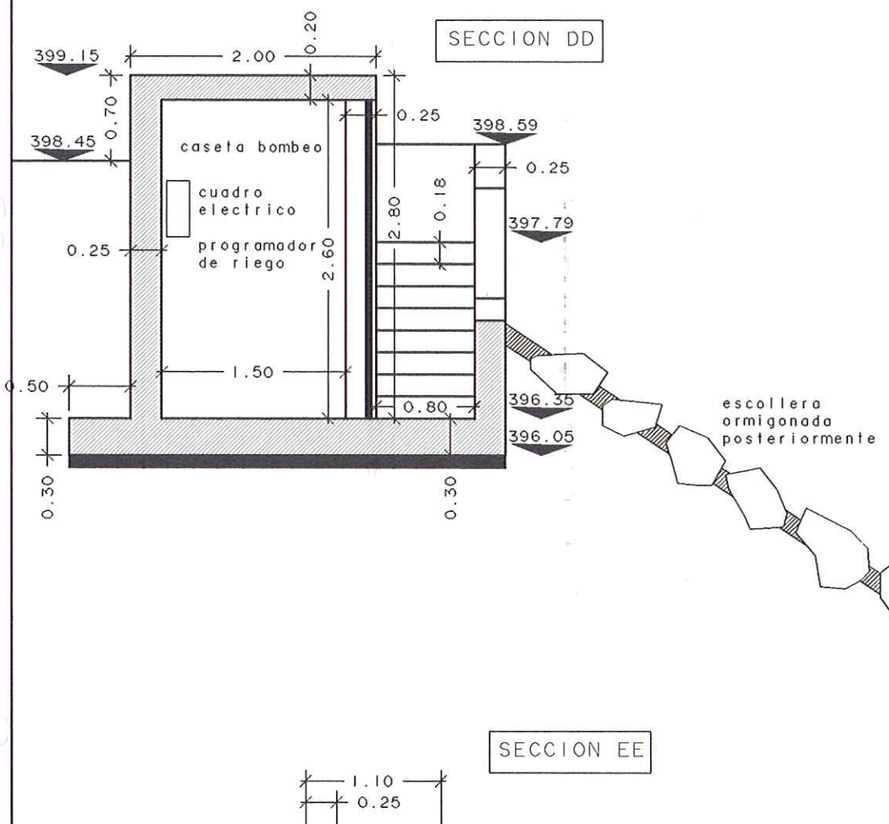

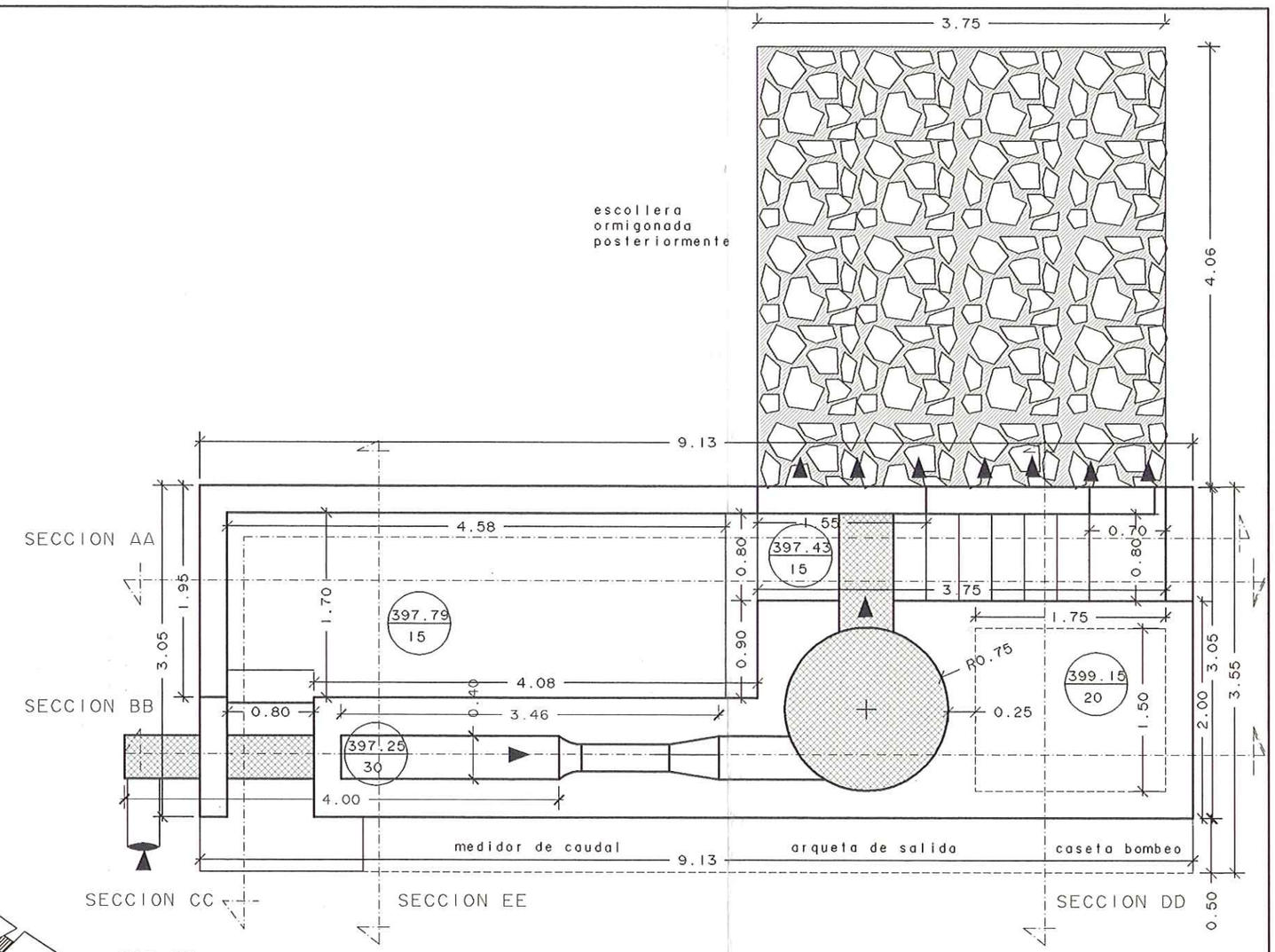

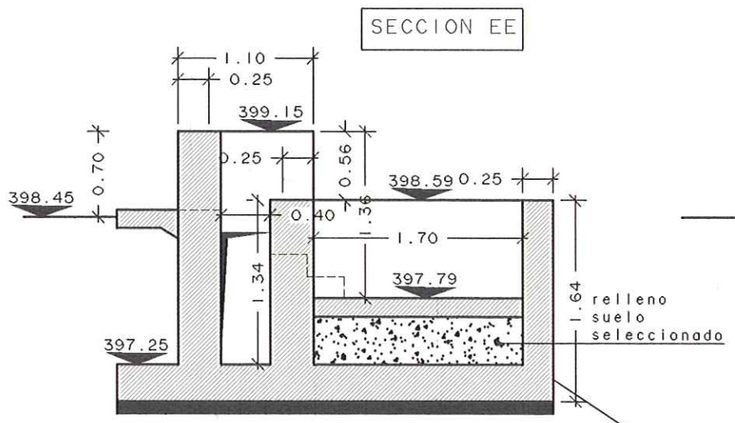

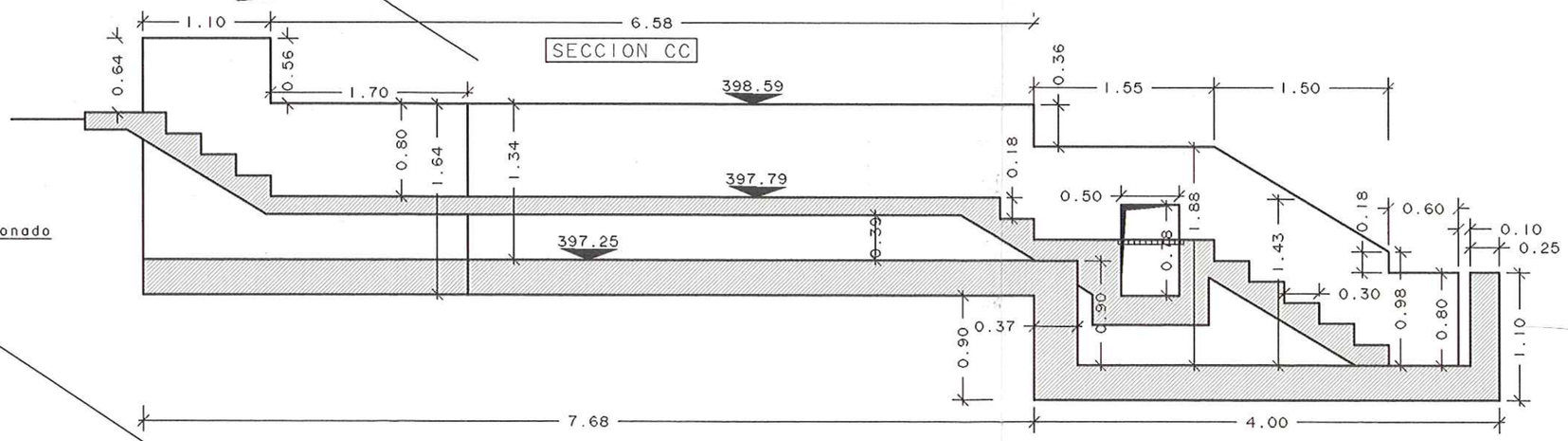

DIPUTACION GENERAL DE ARAGON	DEPARTAMENTO DE MEDIO AMBIENTE DIRECCION GENERAL DEL AGUA	PROYECTO MODIFICADO Nº 1 DE: ESTACION DEPURADORA DE AGUAS RESIDUALES DE MEQUINENZA (ZARAGOZA)	CLAVE: 13.Q.07	AB ingeniería civil	EL AUTOR DEL PROYECTO Avda. del Pilar 14 22.400 Monzón (Huesca) 974 40 11 35 SANTIAGO LABORDA FARRAN Ingeniero T. de Obras Públicas	EMPRESA CONSTRUCTORA: VIACRON, S.A.	ESCALAS: 1/25 ORIGINALES A-1	SUSTITUYE A: 8 SUSTITUIDO POR:	Nº PLANO: 8.2.B	DESIGNACION: ARQUETA DE SALIDA MEDICION DE CAUDAL ESTACION DE RIEGO	FECHA: ENERO 2000 PAGINA:

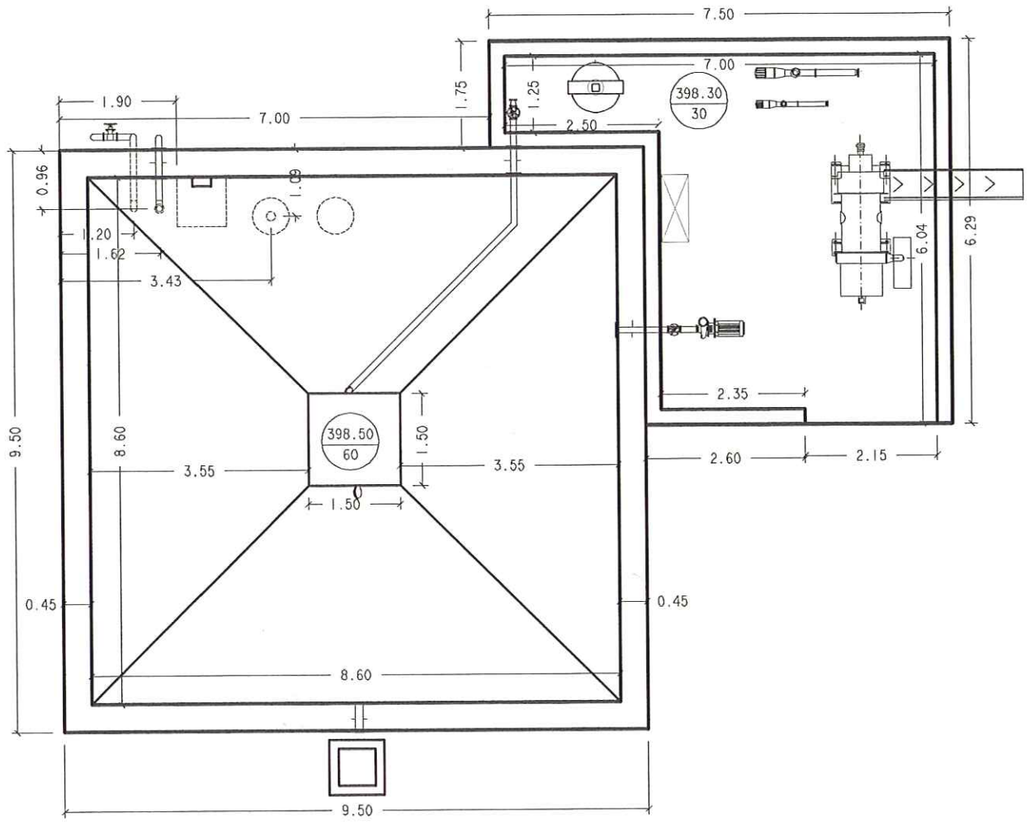

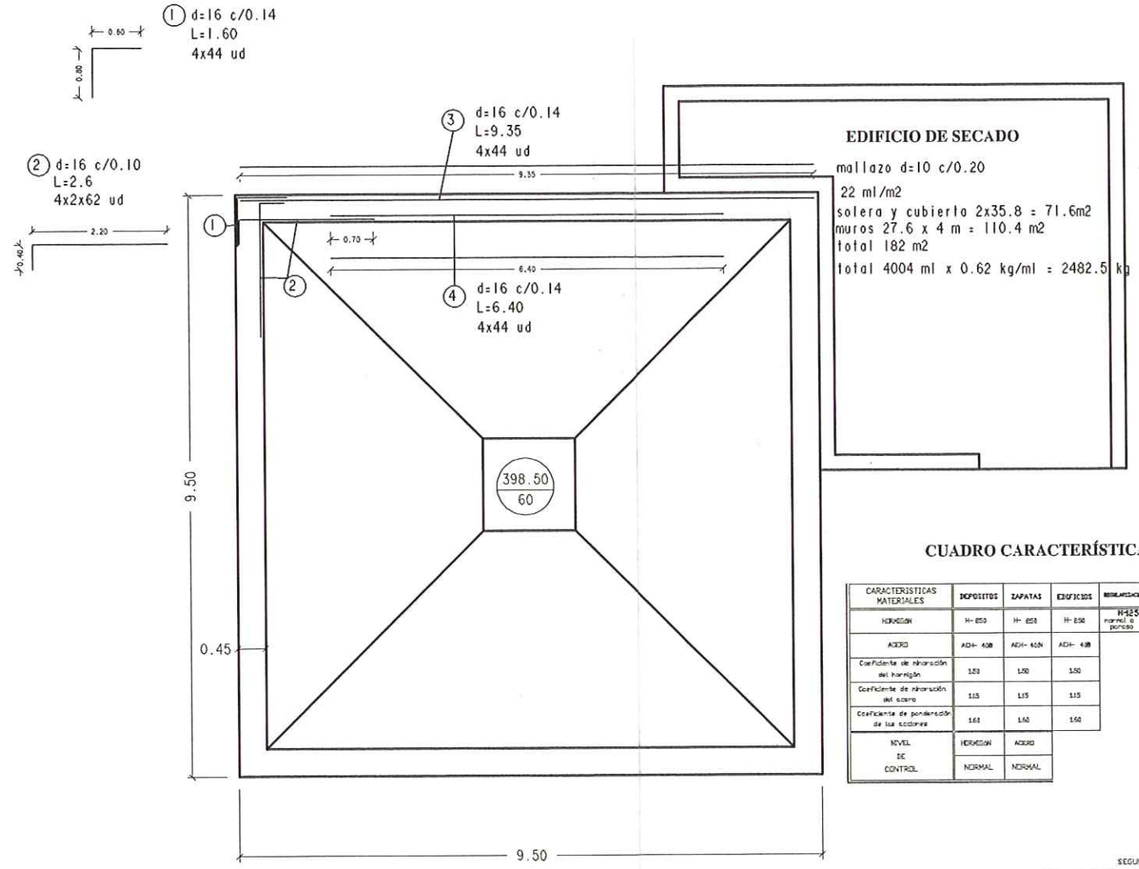

EDIFICIO DE SECADO

mallazo d=10 c/0.20

22 ml/m2

solera y cubierta 2x35.8 = 71.6m2

muros 27.6 x 4 m = 110.4 m2

total 182 m2

total 4004 ml x 0.62 kg/ml = 2482.5 kg

CUADRO CARACTERÍSTICAS

CARACTERISTICAS MATERIALES	DEPOSITOS	ZAPATAS	EDIFICIOS	RIGIDIZACION	ESTRUCTURAS METALICAS
HORMIGON	H- 250	H- 250	H- 250	H-125 normal o poroso	
ACERO	AEH- 400	AEH- 400N	AEH- 400		A-42B
Coeficiente de minoración del hormigón	1.50	1.50	1.50		
Coeficiente de minoración del acero	1.15	1.15	1.15		
Coeficiente de ponderación de las acciones	1.60	1.60	1.60		
NIVEL DE CONTROL	HORMIGON	ACERO			
	NORMAL	NORMAL			

SEGUN EH-91

CUADRO DE ANCLAJES		
ACERO	HORMIGON	
D (mm)	POSICION I ANC. INFERIOR (cm)	POSICION II ANC. SUPERIOR (cm)
10	20	30
12	25	35
14	30	45
16	40	60
20	65	90
25	100	140
32	165	230

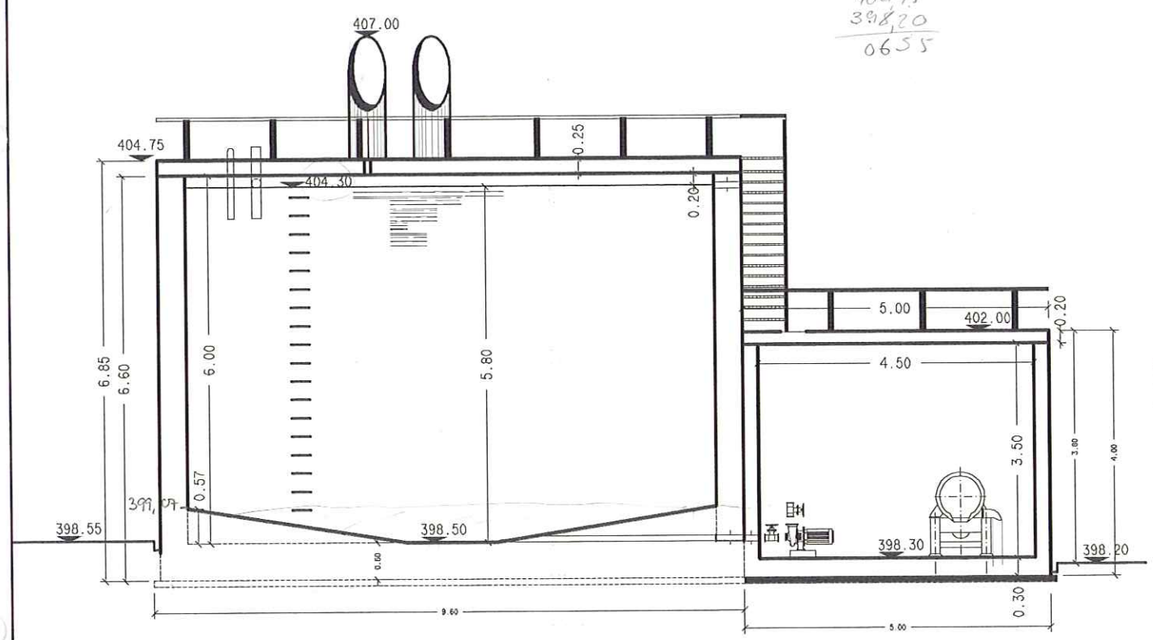

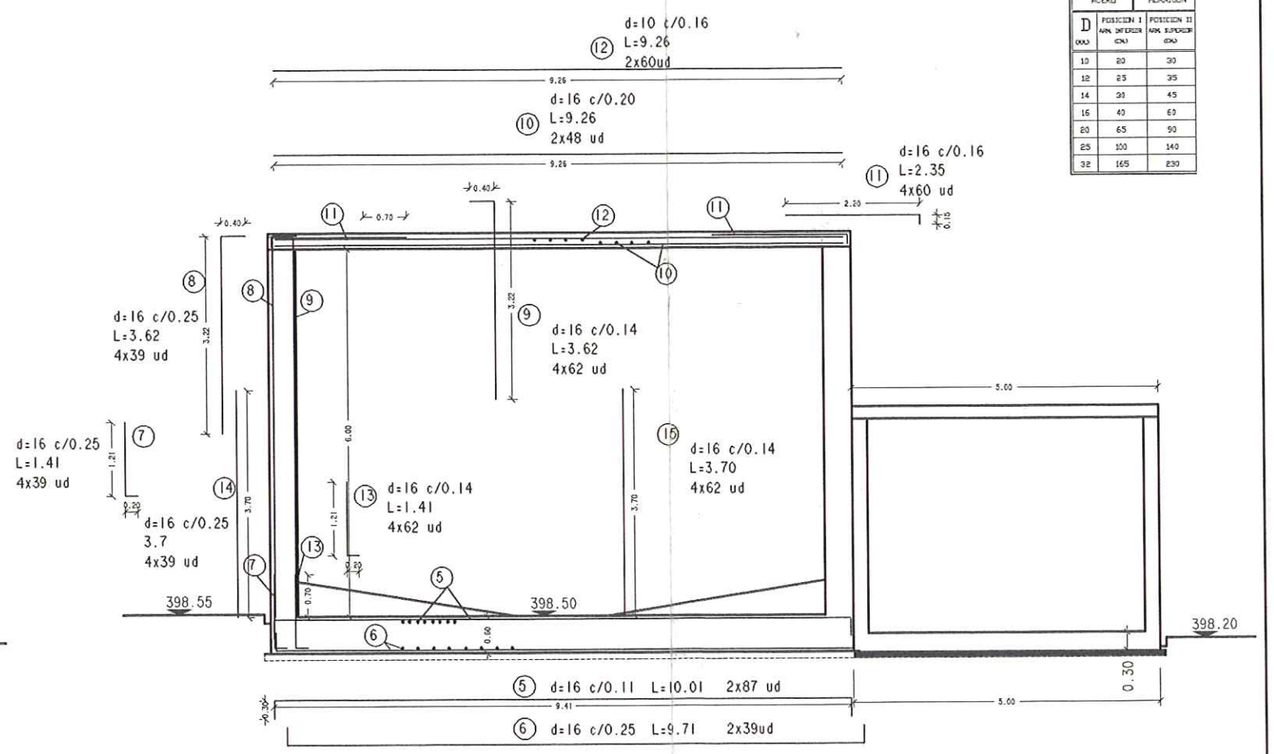

DIPUTACION GENERAL DE ARAGON	DEPARTAMENTO DE MEDIO AMBIENTE DIRECCION GENERAL DEL AGUA	PROYECTO MODIFICADO Nº 1 DE: ESTACION DEPURADORA DE AGUAS RESIDUALES DE MEQUINENZA (ZARAGOZA)	CLAVE: 13.Q.07	AB ingeniería civil Avda. del Pilar 14 22.400 Monzón (Huesca) 974 40 11 35	EL AUTOR DEL PROYECTO SANTIAGO LABORDA FARRAN Ingeniero T. de Obras Públicas	EMPRESA CONSTRUCTORA: VIACRON, S.A.	ESCALAS: 1/50 originales A-1	SUSTITUYE A: 9.1 SUSTITUIDO POR:	Nº PLANO: 9.1.B	DESIGNACION: DIGESTOR Y EDIFICIO DE SECADO FORMAS Y ARMADO	FECHA: ENERO 2000 PAGINA:

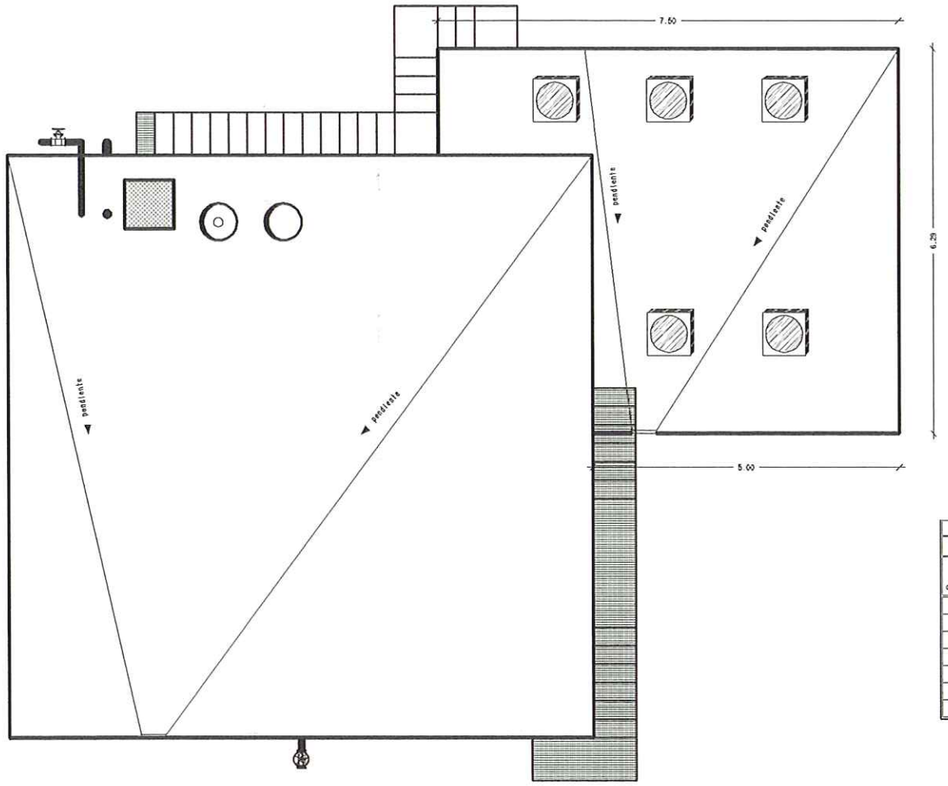

SEGUN EH-91

CUADRO DE ANCLAJES		
ACERO	HORMIGON	
D (mm)	POSICION I MIN. INFERIOR (cm)	POSICION II MIN. SUPERIOR (cm)
10	20	30
12	25	35
14	30	45
16	40	60
20	65	90
25	100	140
32	165	230

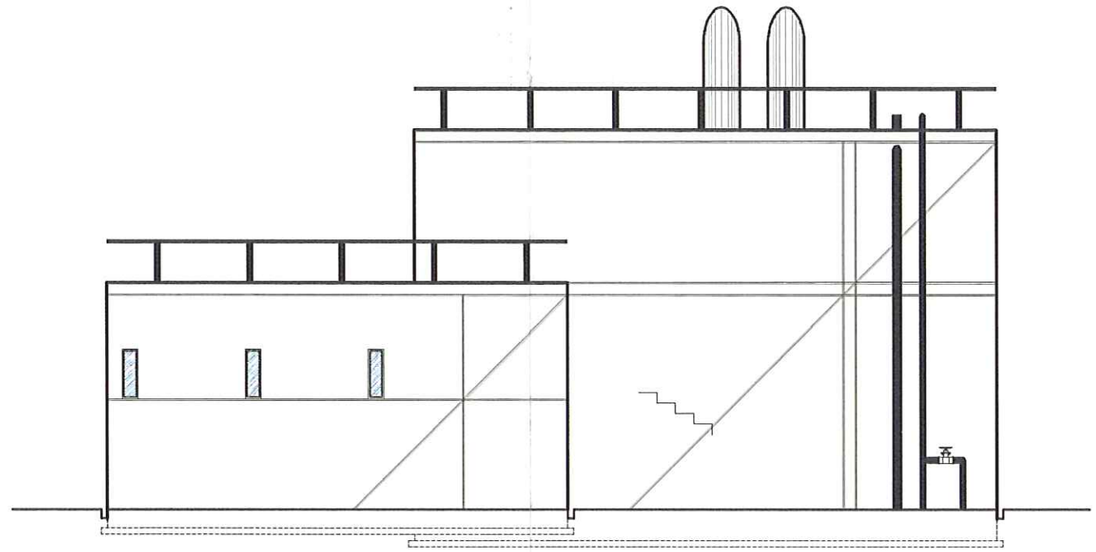

CUADRO CARACTERÍSTICAS

CARACTERISTICAS MATERIALES	DEPOSITOS	ZAPATAS	EDIFICIOS	REGULARIZACION	ESTRUCTURAS METALICAS
HORMIGON	H-250	H-250	H-250	H-125 normal o poroso	
ACERO	AEH-400 N	AEH-400 N	AEH-400 N		A-42B
Coeficiente de minoración del hormigón	1.50	1.50	1.50		
Coeficiente de minoración del acero	1.15	1.15	1.15		
Coeficiente de ponderación de las acciones	1.60	1.60	1.60		
NIVEL DE CONTROL	HORMIGON	ACERO			
	NORMAL	NORMAL			

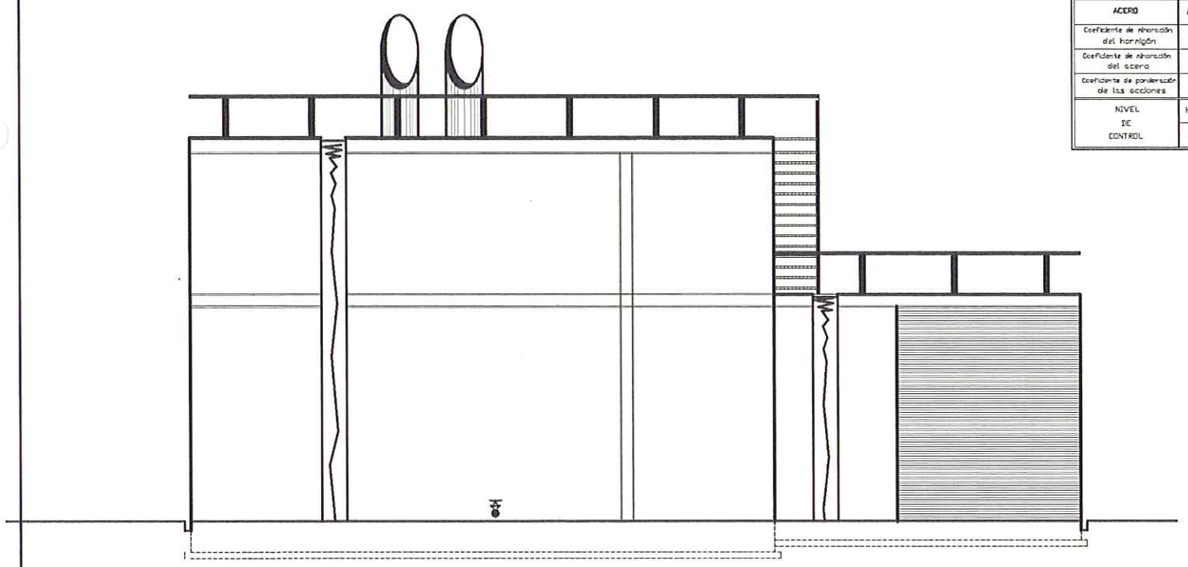

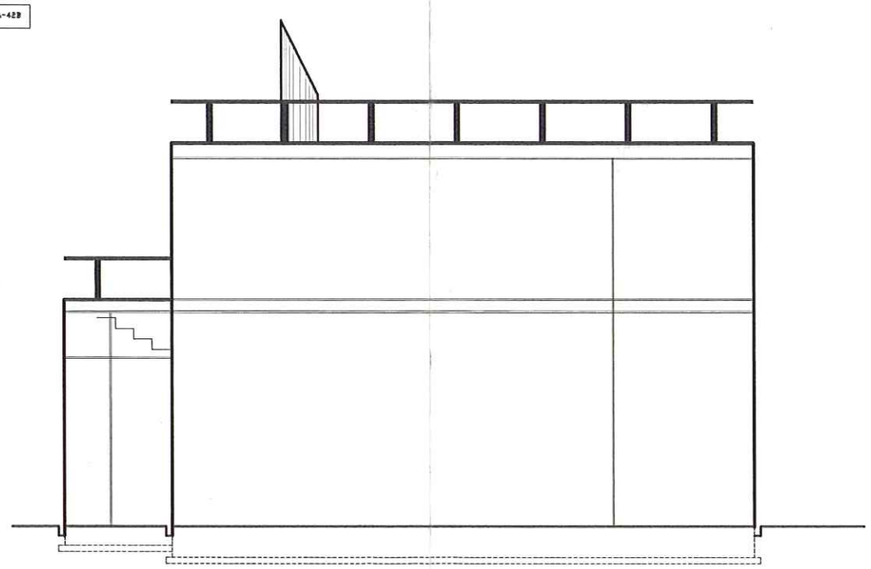

DIPUTACION GENERAL DE ARAGON	DEPARTAMENTO DE MEDIO AMBIENTE DIRECCION GENERAL DEL AGUA	PROYECTO MODIFICADO Nº 1 DE: ESTACION DEPURADORA DE AGUAS RESIDUALES DE MEQUINENZA (ZARAGOZA)	CLAVE: 13.Q.07	AB ingeniería civil	EL AUTOR DEL PROYECTO Avda. del Pilar 14 22.400 Monzón (Huesca) 974 40 11 35 SANTIAGO LABORDA FARRAN Ingeniero T. de Obras Públicas	EMPRESA CONSTRUCTORA: VIACRON, S.A.	ESCALAS: 1/50 ORIGINALES A-1	SUSTITUYE A: 9.2 SUSTITUIDO POR:	Nº PLANO: 9.2.B	DESIGNACION: DIGESTOR Y EDIFICIO DE SECADO FACHADAS	FECHA: ENERO 2000 PAGINA:

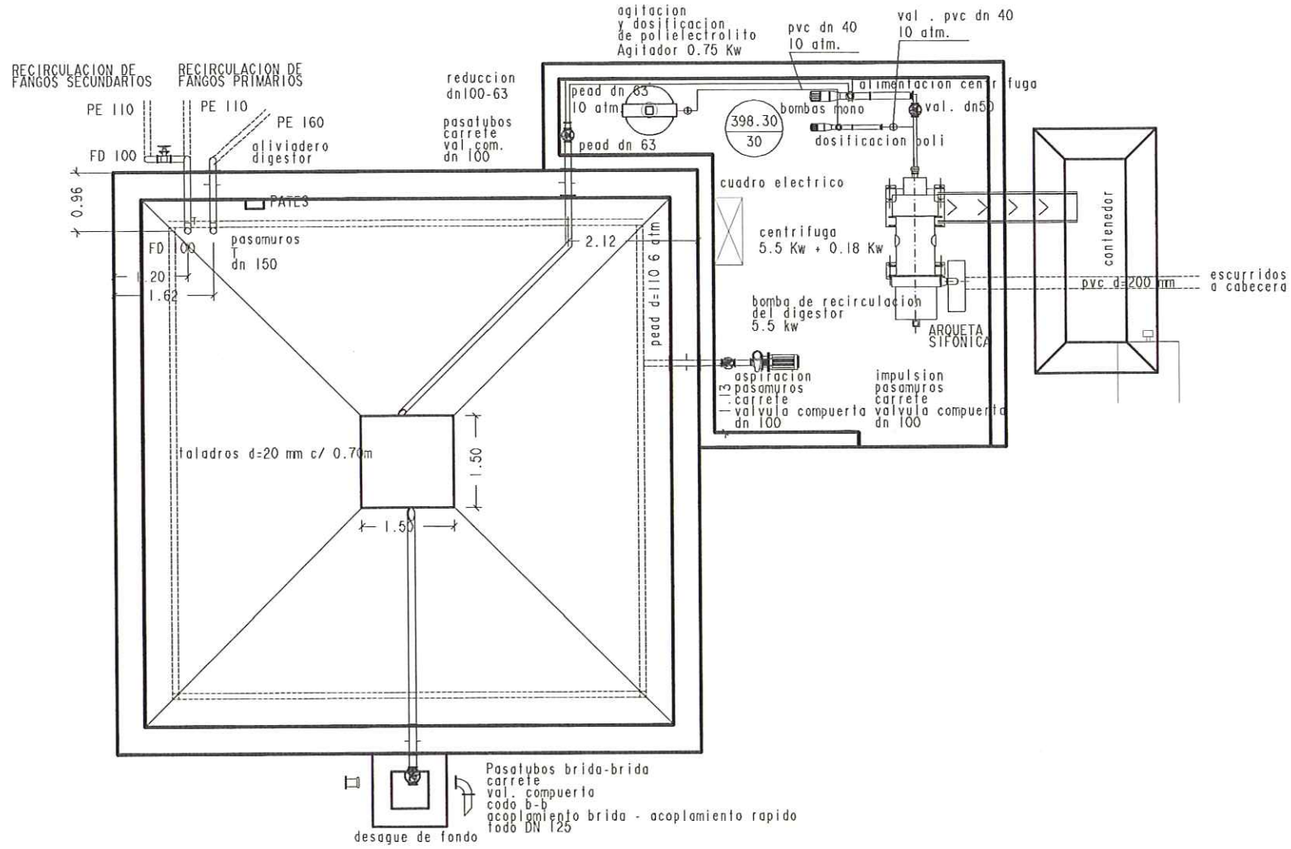

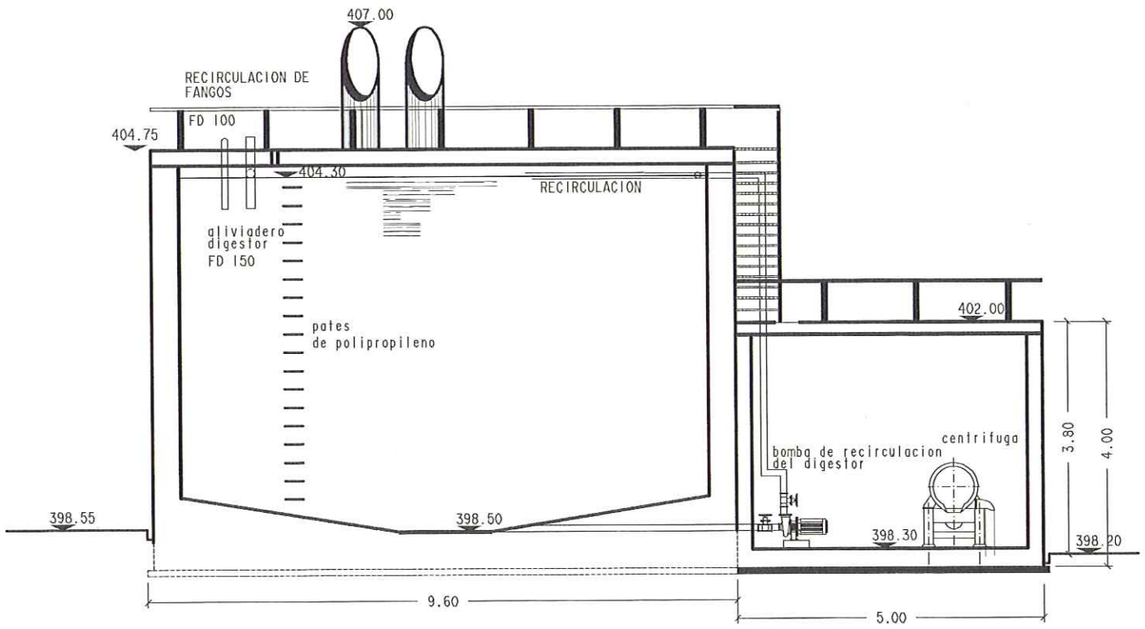

DIPUTACION GENERAL DE ARAGON	DEPARTAMENTO DE MEDIO AMBIENTE DIRECCION GENERAL DEL AGUA	PROYECTO MODIFICADO Nº 1 DE: ESTACION DEPURADORA DE AGUAS RESIDUALES DE MEQUINENZA (ZARAGOZA)	CLAVE: 13.Q.07	AB Ingeniería civil Avda. del Pilar 14 22.400 Monzón (Huesca) 974 40 11 35	EL AUTOR DEL PROYECTO SANTIAGO LABORDA FARRAN Ingeniero T. de Obras Publicas	EMPRESA CONSTRUCTORA: VIACRON, S.A.	ESCALAS: 1/50 ORIGINALES A-1	SUSTITUYE A: 9.3 SUSTITUIDO POR:	Nº PLANO: 9.3.B	DESIGNACION: DIGESTOR Y EDIFICIO DE SECADO EQUIPOS	FECHA: ENERO 2000 PAGINA:

planta de cubierta

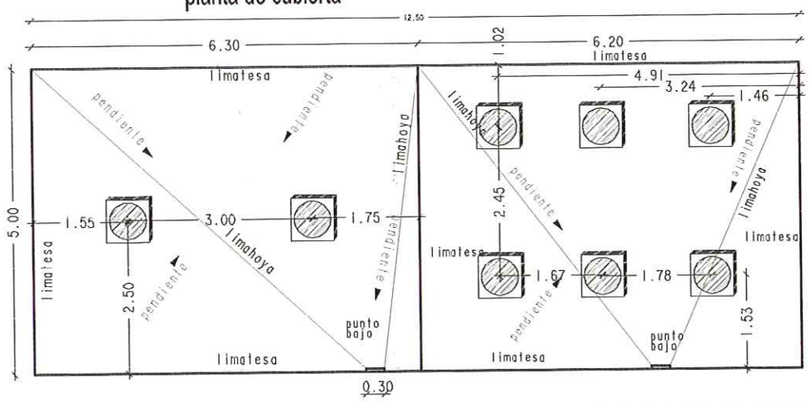

planta de distribución

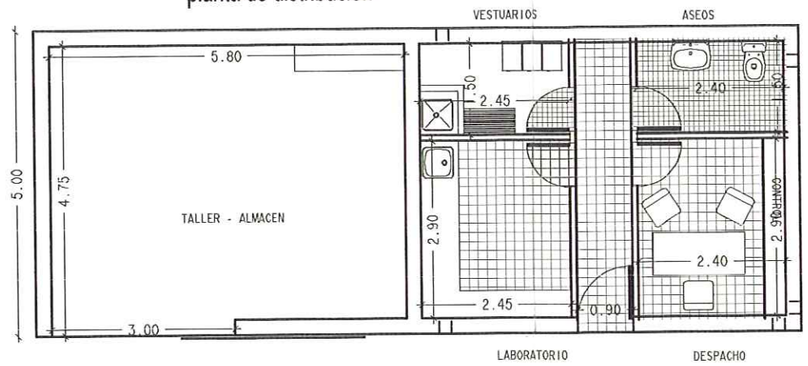

ARMADURA DE LOS EDIFICIOS

D=10 C/0.20x0.20
22 ml/m2 d=10
solera y cubierta 2x62.50= 125 m2
muros taller
2 x 5 x 4.50 = 45 m2
2 x 6.30 x 4.50 = 56.70 m2
muros control
5 x 3.10 = 15.50 m2
2 x 6.20 x 3.10= 38.44 m2
total superficie 280.64 m2
280.64 x 22 = 6174.08 ml de redondo d=10
6174.08 ml x 0.62 kg/ml = 3827.93 kg

sección

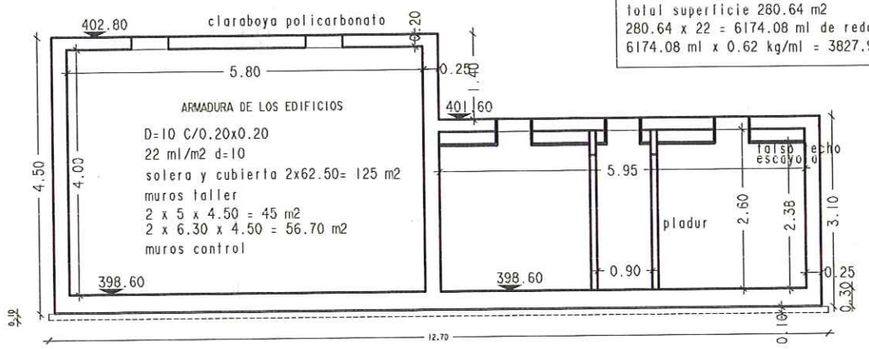

CUADRO CARACTERÍSTICAS

CARACTERISTICAS MATERIALES	DEPOSITOS	ZAPATAS	EDIFICIOS	REGULARIZACION	ESTRUCTURAS METALICAS
HORMIGON	H-250	H-250	H-250	H-125 normal o poroso	
ACERO	AEH-400N	AEH-400 N	AEH-400N		A-42B
Coeficiente de minoración del hormigón	1.50	1.50	1.50		
Coeficiente de minoración del acero	1.15	1.15	1.15		
Coeficiente de ponderación de las acciones	1.60	1.60	1.60		
NIVEL DE CONTROL	HORMIGON	ACERO			
	NORMAL	NORMAL			

SEGUN EH-91

CUADRO DE ANCLAJES		
ACERO	HORMIGON	
D (MM)	POSICION I ARM. INFERIOR (CM)	POSICION II ARM. SUPERIOR (CM)
10	20	30
12	25	35
14	30	45
16	40	60
20	65	90
25	100	140
32	165	230

NOTAS:

- LAS DIFERENTES SECUENCIAS DE LOS ESTRIBOS SI NO SE INDICA LO CONTRARIO VARIARAN A LOS TERCIOS DE LA LUZ
- LAS JUNTAS DE HORMIGONADO SE DISPONDRAN A LOS CUARTOS DE LA LUZ (L/4) Y CON UNA INCLINACION DE 45º COMO MAXIMO
- LAS JUNTAS DE DILATACION SERAN DE 2 cms. ENTRE LAS CARAS DE LOS ELEMENTOS
- TODAS LAS COTAS SE REPLANTEARAN Y COMPROBARAN EN OBRA ANTES DE SU EJECUCION
- PARA EL CALCULO DE LAS CIMENTACIONES SE HA UTILIZADO COMO TENSION ADMISIBLE EN EL TERRENO 2.5 Kp/cm.
- EL ACERO DEBERA ESTAR HOMOLOGADO CON EL SELLO DE CONFORMIDAD CIETSID
- LOS RECUBRIMIENTOS SERAN SALVO INDICACION 1 2.5 cm EN VIGAS, 2.5 cm EN FORJADOS, 3.5 cm EN MUROS Y 3.5 cm EN ELEMENTOS EN CONTACTO CON EL TERRENO, DEBIENDO EN ESTE CASO IR SOBRE 10 CMTS DE HORMIGON DE LIMPIEZA O POROSO.
- LOS RECUBRIMIENTOS SE CONSEGUIRAN POR MEDIO DE SEPARADORES DE HORMIGON, DE LAS DIMENSIONES DEL RECUBRIMIENTO, COLOCADOS CON ALAMBRE.

fachada principal

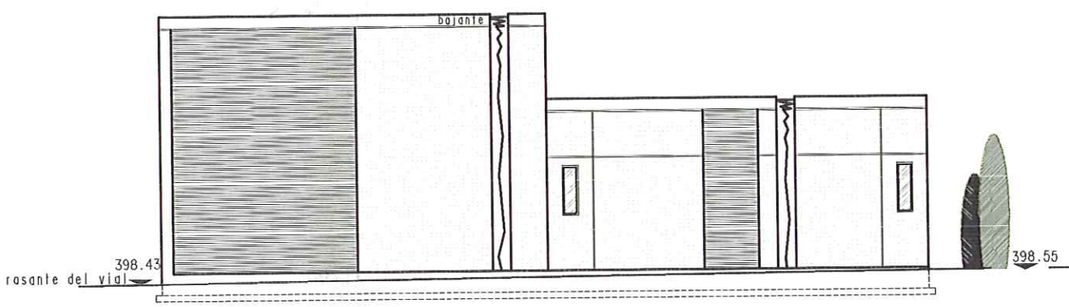

fachada posterior

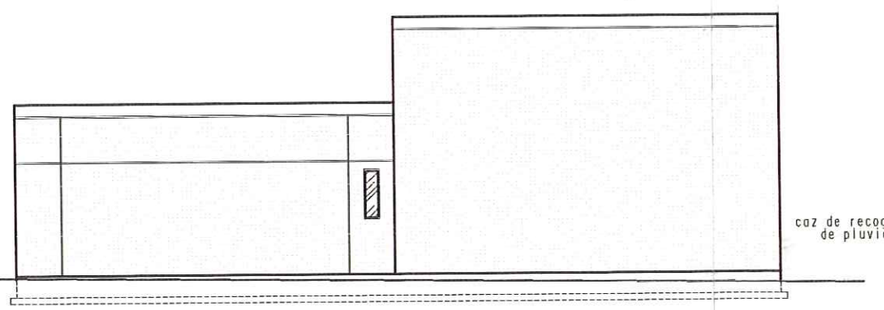

fachada lateral

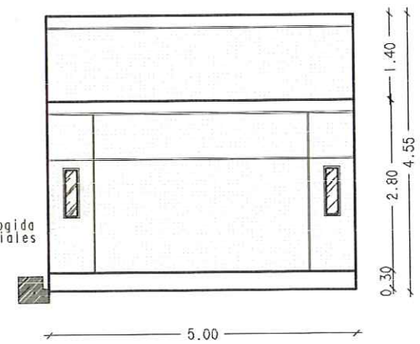

DIPUTACION GENERAL DE ARAGON	DEPARTAMENTO DE MEDIO AMBIENTE DIRECCION GENERAL DEL AGUA	PROYECTO MODIFICADO Nº 1 DE: ESTACION DEPURADORA DE AGUAS RESIDUALES DE MEQUINENZA (ZARAGOZA)	CLAVE: 13.Q.07	AB ingeniería civil	Avda. del Pilar 14 22.400 Monzón (Huesca) 974 40 11 35	EL AUTOR DEL PROYECTO SANTIAGO LABORDA FARRAN Ingeniero T. de Obras Publicas	EMPRESA CONSTRUCTORA: VIACRON, S.A.	ESCALAS: 1/50 ORIGINALES A-1	SUSTITUYE A: 10 SUSTITUIDO POR:	Nº PLANO: 10.B	DESIGNACION: EDIFICIO DE CONTROL	FECHA: ENERO 2000 PAGINA:

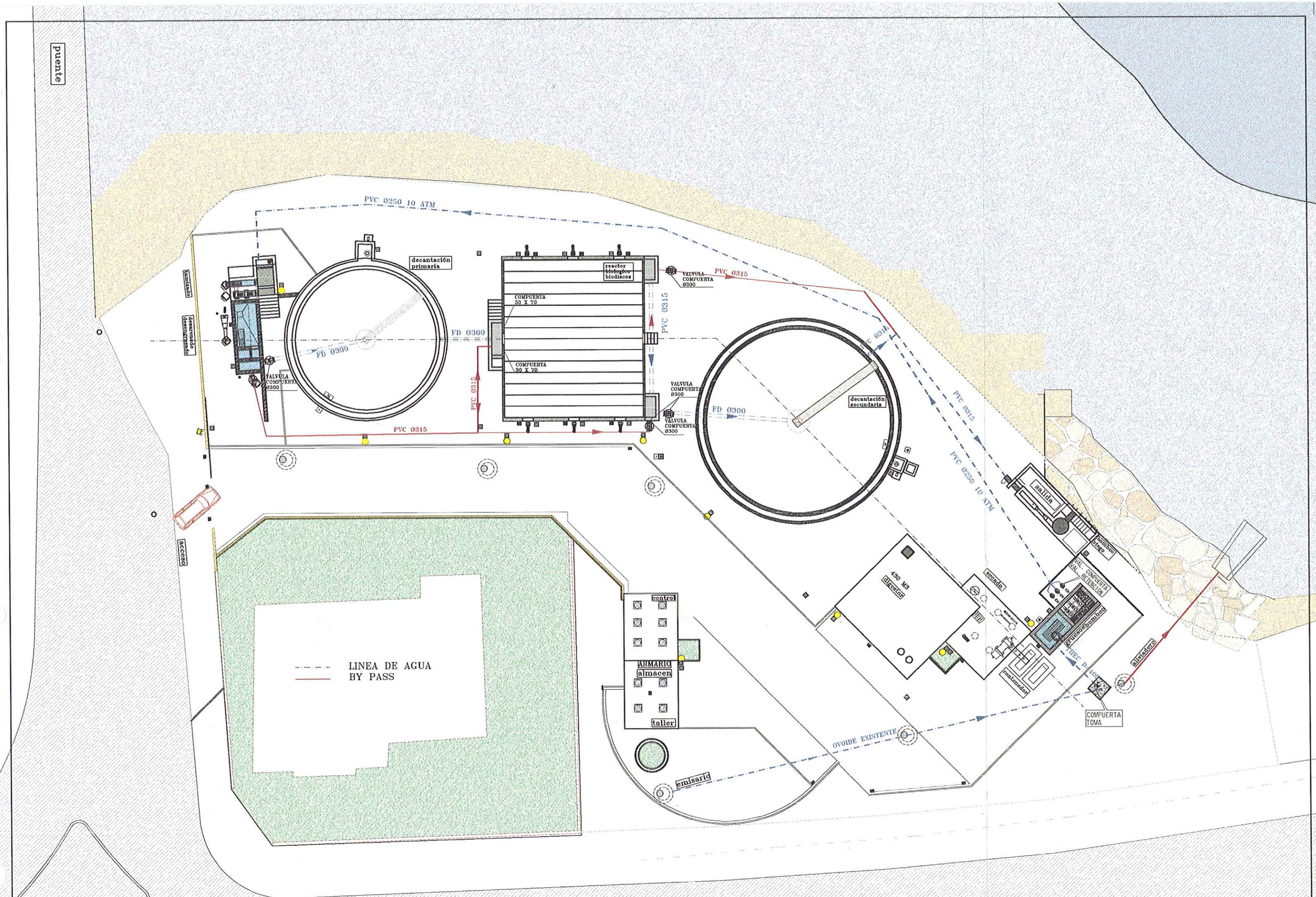

DIPUTACION GENERAL DE ARAGON	DEPARTAMENTO DE MEDIO AMBIENTE DIRECCION GENERAL DEL AGUA	PROYECTO MODIFICADO Nº 1 DE: ESTACION DEPURADORA DE AGUAS RESIDUALES DE MEQUINENZA (ZARAGOZA)	CLAVE: 13.Q.07	AB ingeniería civil Avda. del Pilar 14 22.400 Monzón (Huesca) 974 40 11 33	EL AUTOR DEL PROYECTO carretera nacional SANTIAGO LABORDA FARRAN Ingeniero T. de Obras Publicas	EMPRESA CONSTRUCTORA: VIACRON, S.A.	ESCALAS: 1/150 original A-1	SUSTITUYE A: 11 SUSTITUIDO POR:	Nº PLANO: 11.B	DESIGNACION: LINEA DE AGUA Y BY PASS	FECHA: ENERO 2000 PAGINA:

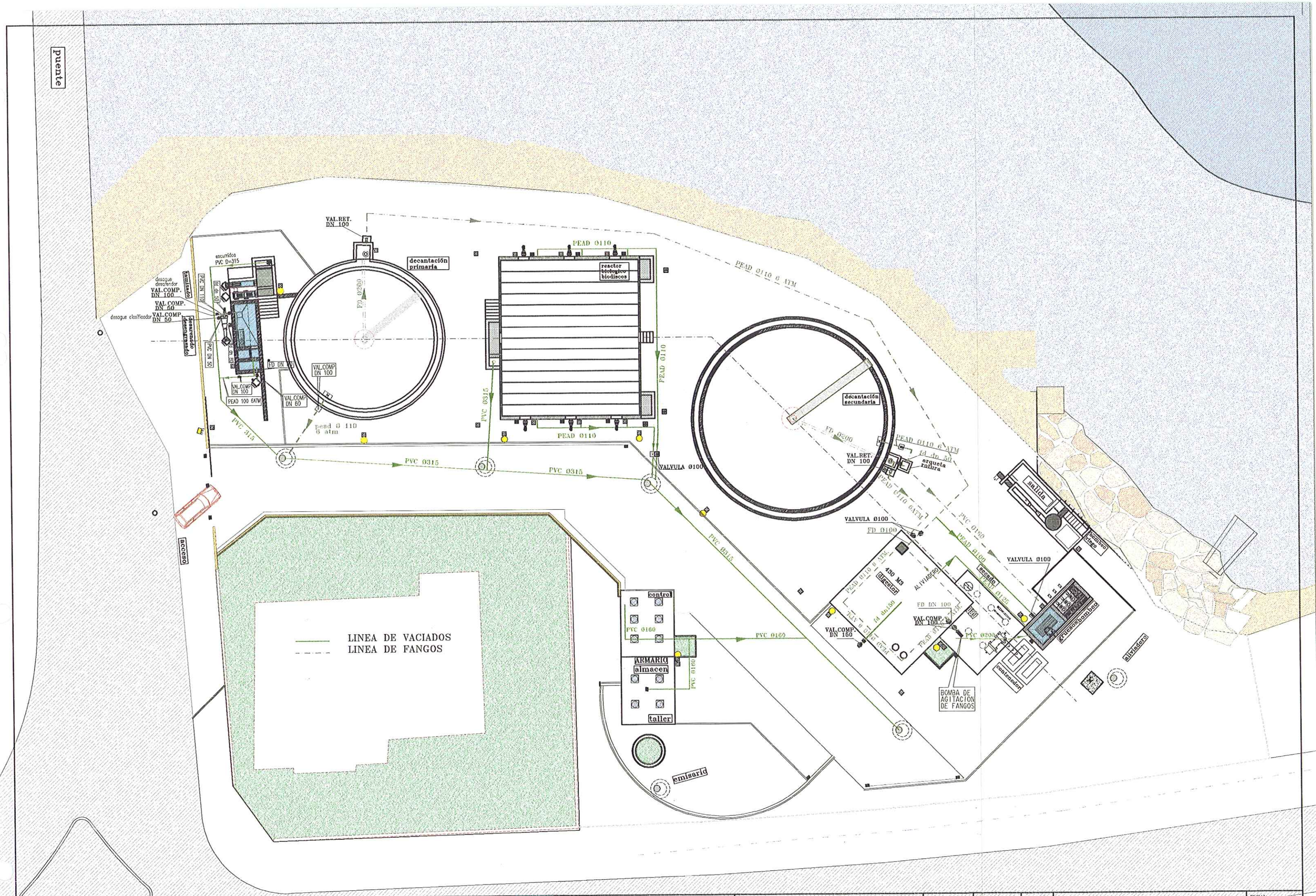

DIPUTACION GENERAL DE ARAGON	DEPARTAMENTO DE MEDIO AMBIENTE DIRECCION GENERAL DEL AGUA	PROYECTO MODIFICADO Nº 1 DE: ESTACION DEPURADORA DE AGUAS RESIDUALES DE MEQUINENZA (ZARAGOZA)	CLAVE: 13.Q.07	AB Ingeniería civil Avda. del Pilar 14 22.400 Monzón (Huesca) 974 40 11 35	EL AUTOR DEL PROYECTO carretera nacional SANTIAGO LABORDA PARRAN Ingeniero T. de Obras Públicas	EMPRESA CONSTRUCTORA: VIACRON, S.A.	ESCALAS: 1/150 original A-1	SUSTITUYE A: 12 SUSTITUIDO POR:	Nº PLANO: 12.B	DESIGNACION: LINEA DE FANGOS Y VACIADOS	FECHA: ENERO 2000 PAGINA:

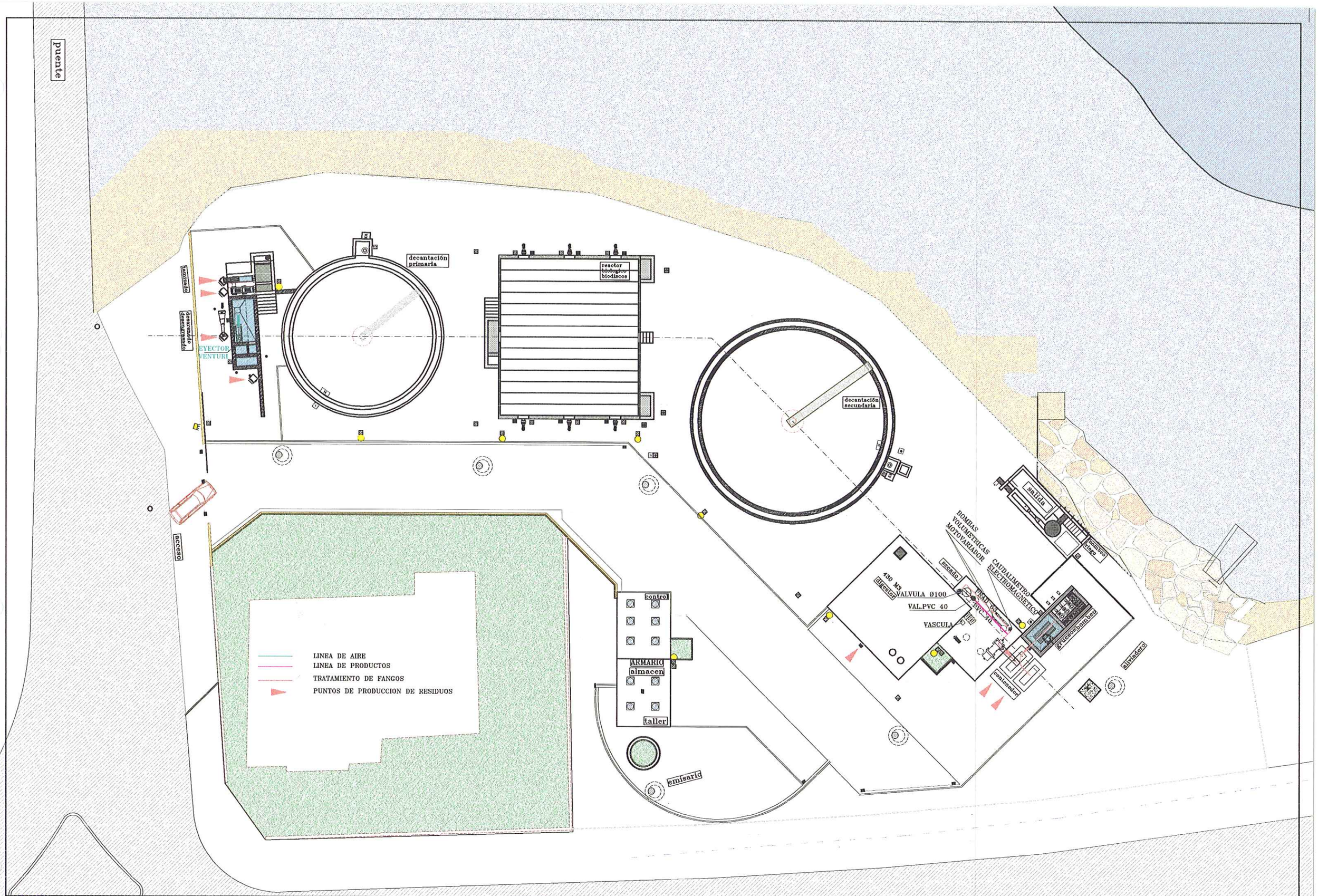

DIPUTACION GENERAL DE ARAGON	DEPARTAMENTO DE MEDIO AMBIENTE DIRECCION GENERAL DEL AGUA	PROYECTO MODIFICADO Nº 1 DE: ESTACION DEPURADORA DE AGUAS RESIDUALES DE MEQUINENZA (ZARAGOZA)	CLAVE: 13.Q.07	AB ingeniería civil Avda. del Pilar 14 22.400 Monzón (Huesca) 974 40 11 35	EL AUTOR DEL PROYECTO carretera nacional SANTIAGO LABORDA FARRAN Ingeniero T. de Obras Públicas	EMPRESA CONSTRUCTORA: VIACRON, S.A.	ESCALAS: 1/150 original A-1	SUSTITUYE A: 13 SUSTITUIDO POR:	Nº PLANO: 13.B	DESIGNACION: LINEA TRATAMIENTO DE FANGOS AIRE, POLIELECTROLITO, Y PRODUCCION DE RESIDUOS	FECHA: ENERO 2000 PAGINA:

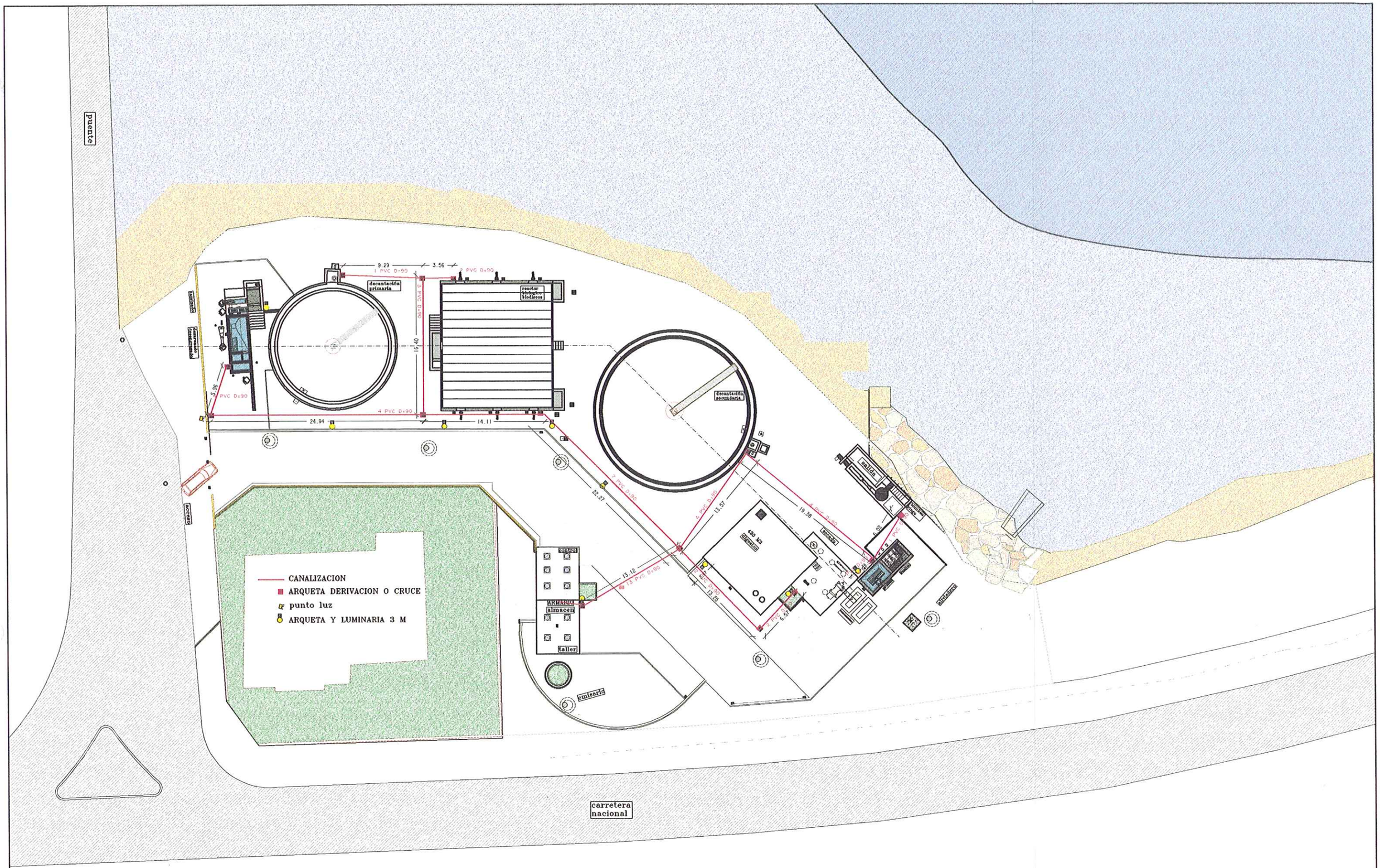

DIPUTACION GENERAL DE ARAGON	DEPARTAMENTO DE MEDIO AMBIENTE DIRECCION GENERAL DEL AGUA	PROYECTO MODIFICADO Nº 1 DE: ESTACION DEPURADORA DE AGUAS RESIDUALES DE MEQUINENZA (ZARAGOZA)	CLAVE: 13.Q.07	AB ingeniería civil Avda. del Pilar 14 22.400 Monzón (Huesca) 974 40 11 35	EL AUTOR DEL PROYECTO SANTIAGO LABORDA FARRAN Ingeniero T. de Obras Públicas	EMPRESA CONSTRUCTORA: VIACRON, S.A.	ESCALAS: 1/200 original A-1	SUSTITUYE A: 14 SUSTITUIDO POR:	Nº PLANO: 14.B	DESIGNACION: CANALIZACIONES ELECTRICAS	FECHA: ENERO 2000 PAGINA:

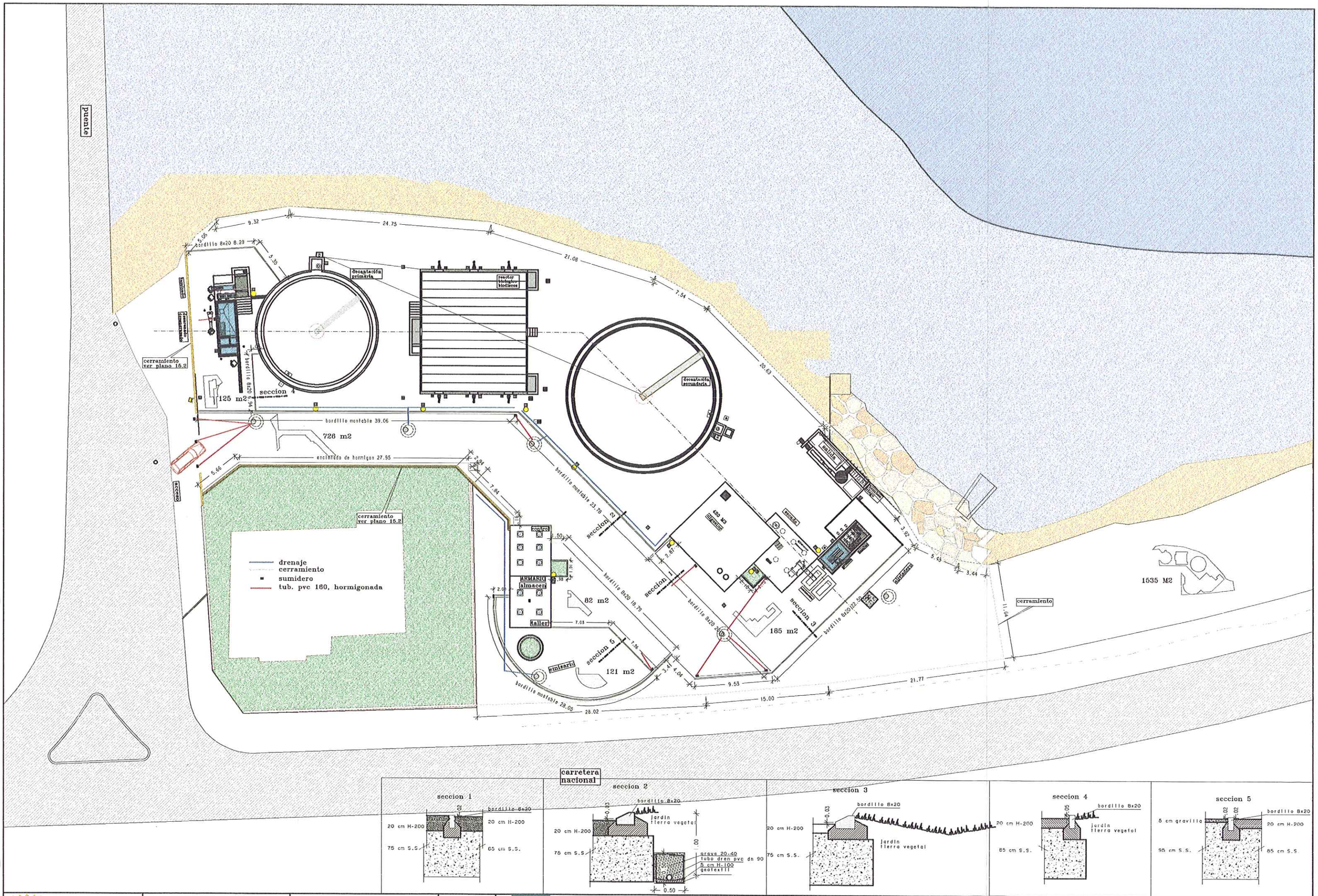

DIPUTACION GENERAL DE ARAGON	DEPARTAMENTO DE MEDIO AMBIENTE DIRECCION GENERAL DEL AGUA	PROYECTO MODIFICADO Nº 1 DE: ESTACION DEPURADORA DE AGUAS RESIDUALES DE MEQUINENZA (ZARAGOZA)	CLAVE: 13.Q.07	AB ingeniería civil Avda. del Pilar 14 22.400 Monzón (Huesca) 974 40 11 35	EL AUTOR DEL PROYECTO SANTIAGO LABORDA FARRAN Ingeniero T. de Obras Publicas	EMPRESA CONSTRUCTORA: VIACRON, S.A.	ESCALAS: 1/200 original A-1	SUSTITUYE A: 15 SUSTITUIDO POR:	Nº PLANO: 15.1.B	DESIGNACION: URBANIZACION SECCIONES TIPO Y DRENAJES	FECHA: ENERO 2000 PAGINA:

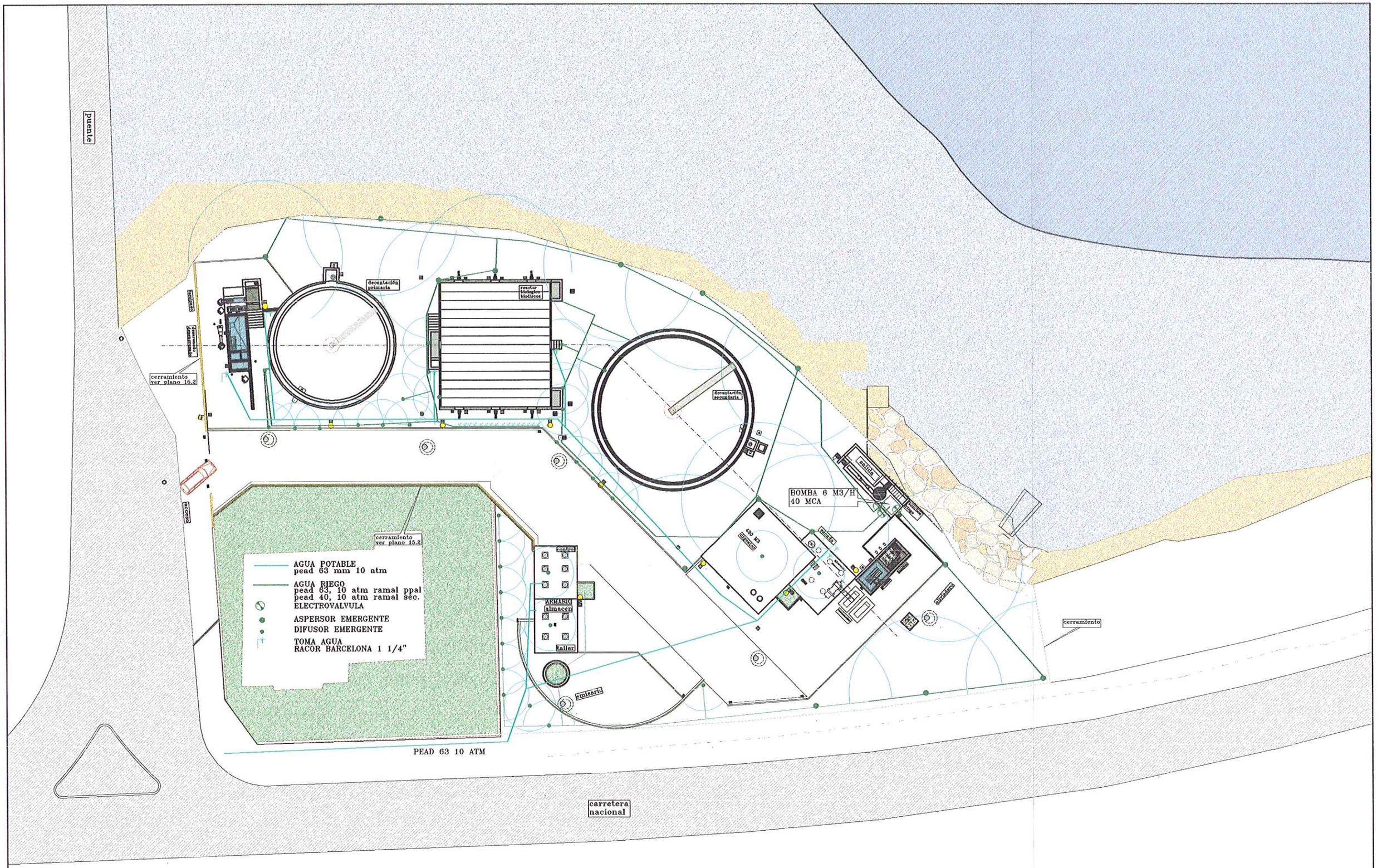

DIPUTACION GENERAL DE ARAGON	DEPARTAMENTO DE MEDIO AMBIENTE DIRECCION GENERAL DEL AGUA	PROYECTO MODIFICADO Nº 1 DE: ESTACION DEPURADORA DE AGUAS RESIDUALES DE MEQUINENZA (ZARAGOZA)	CLAVE: 13.Q.07	AB ingeniería civil	EL AUTOR DEL PROYECTO Avda. del Pilar 14 22.400 Monzón (Huesca) 974 40 11 35 SANTIAGO LABORDA FARRAN Ingeniero T. de Obras Publicas	EMPRESA CONSTRUCTORA: VIACRON, S.A.	ESCALAS: 1/200 original A-1	SUSTITUYE A: 15 SUSTITUIDO POR:	Nº PLANO: 15.2.B	DESIGNACION: URBANIZACION RIEGO Y AGUA POTABLE	FECHA: ENERO 2000 PAGINA:

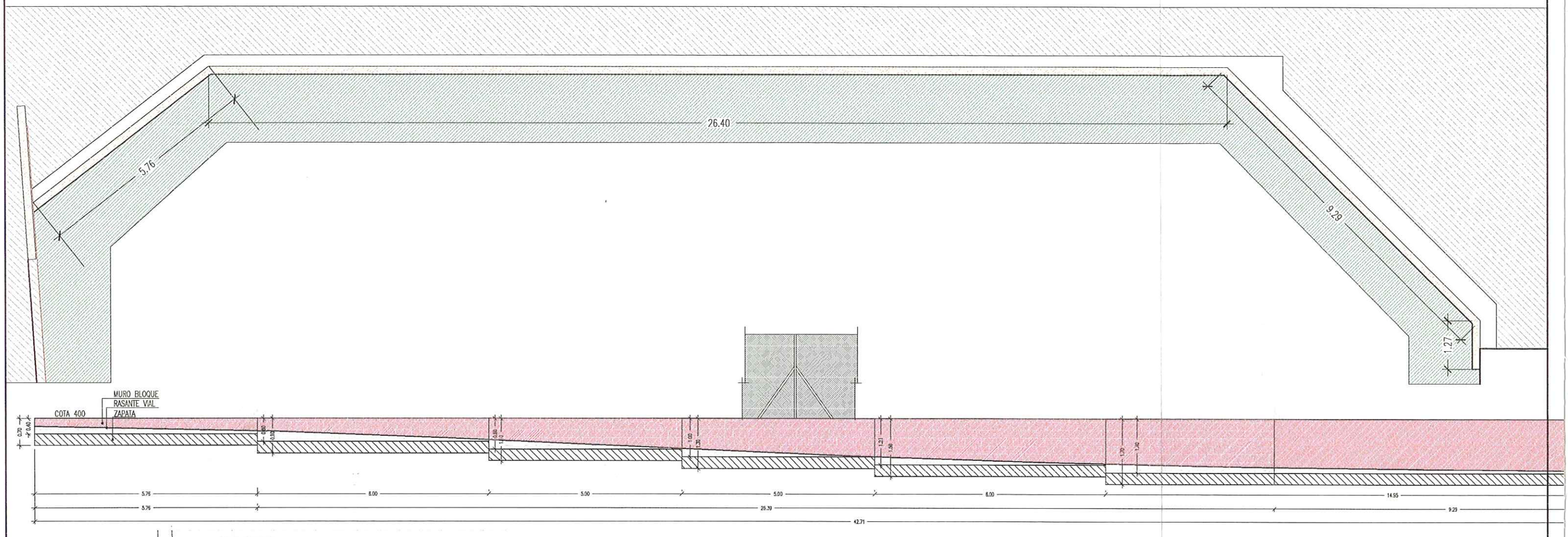

SECCION
CERRAMIENTO – MATADERO

E-1:25

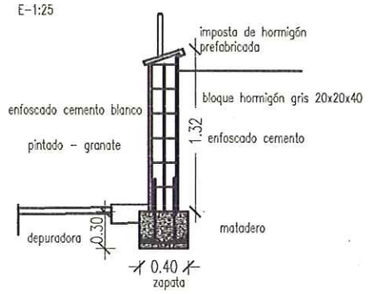

SECCION
CERRAMIENTO – PUERTA PRINCIPAL

E-1:25

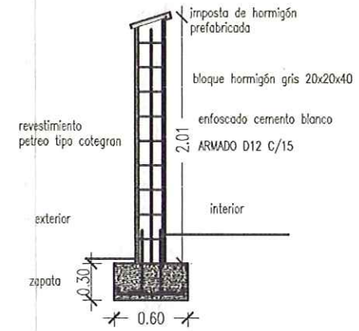

CERRAMIENTO – PUERTA PRINCIPAL

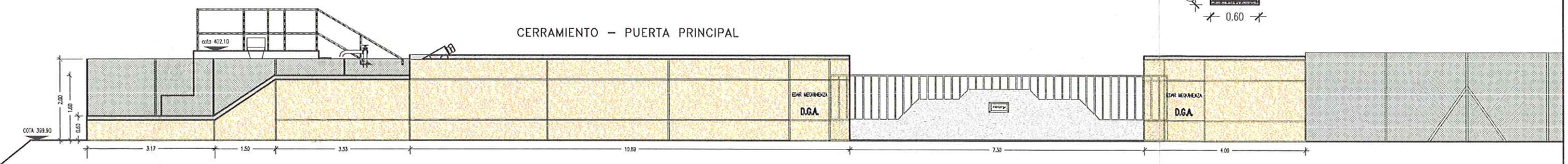

DIPUTACION GENERAL DE ARAGON	DEPARTAMENTO DE MEDIO AMBIENTE DIRECCION GENERAL DEL AGUA	PROYECTO MODIFICADO Nº 1 DE: ESTACION DEPURADORA DE AGUAS RESIDUALES DE MEQUINENZA (ZARAGOZA)	CLAVE: 13.Q.07	AB Ingeniería civil	EL AUTOR DEL PROYECTO Avda. del Pilar 14 22.400 Monzón (Huesca) 974 40 11 35 SANTIAGO LABORDA FARRAN Ingeniero T. de Obras Públicas	EMPRESA CONSTRUCTORA: VIACRON, S.A.	ESCALAS: 1/50 ORIGINALES A-1	SUSTITUYE A: 15 SUSTITUIDO POR:	Nº PLANO: 15.3.B	DESIGNACION: URBANIZACION CERRAMIENTO	FECHA: ENERO 2000 PAGINA:

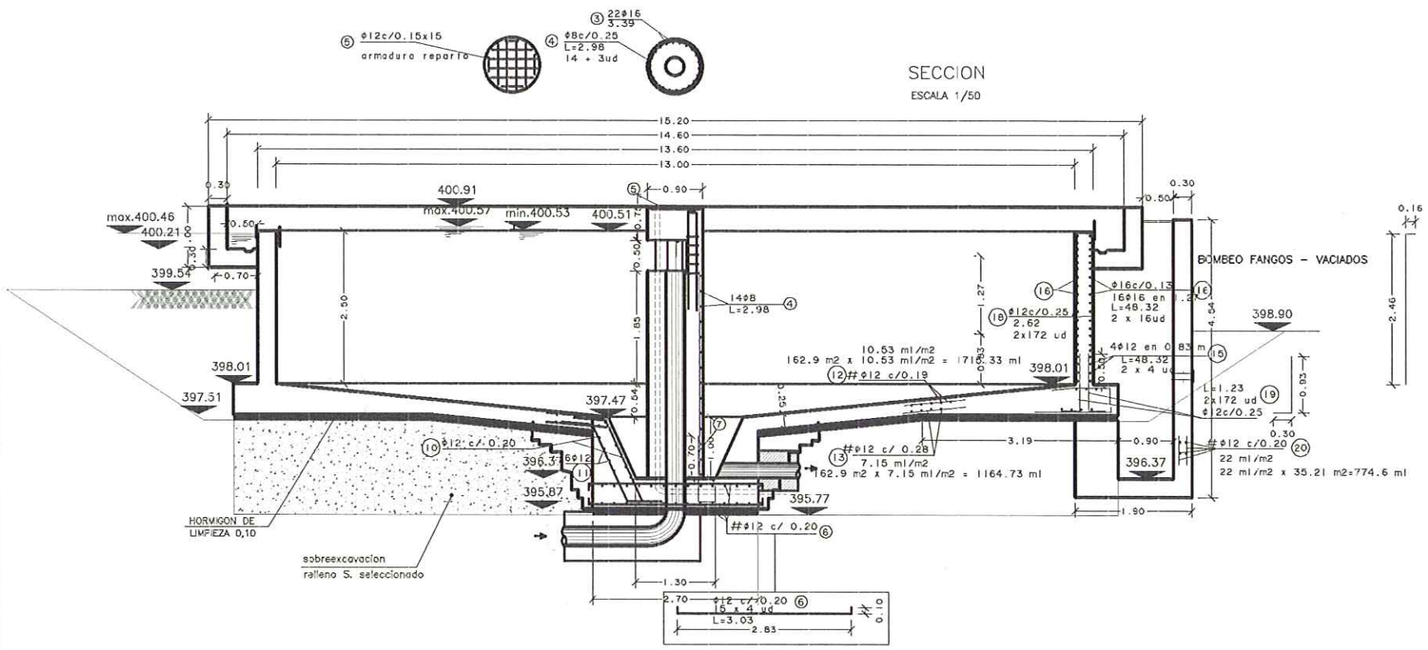

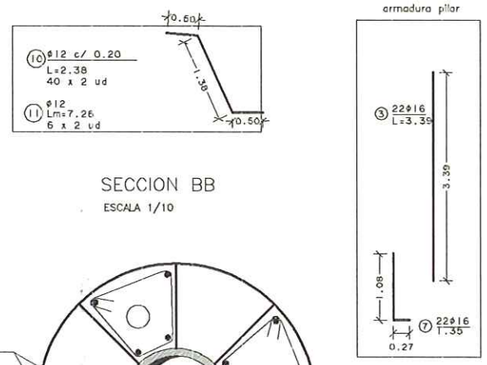

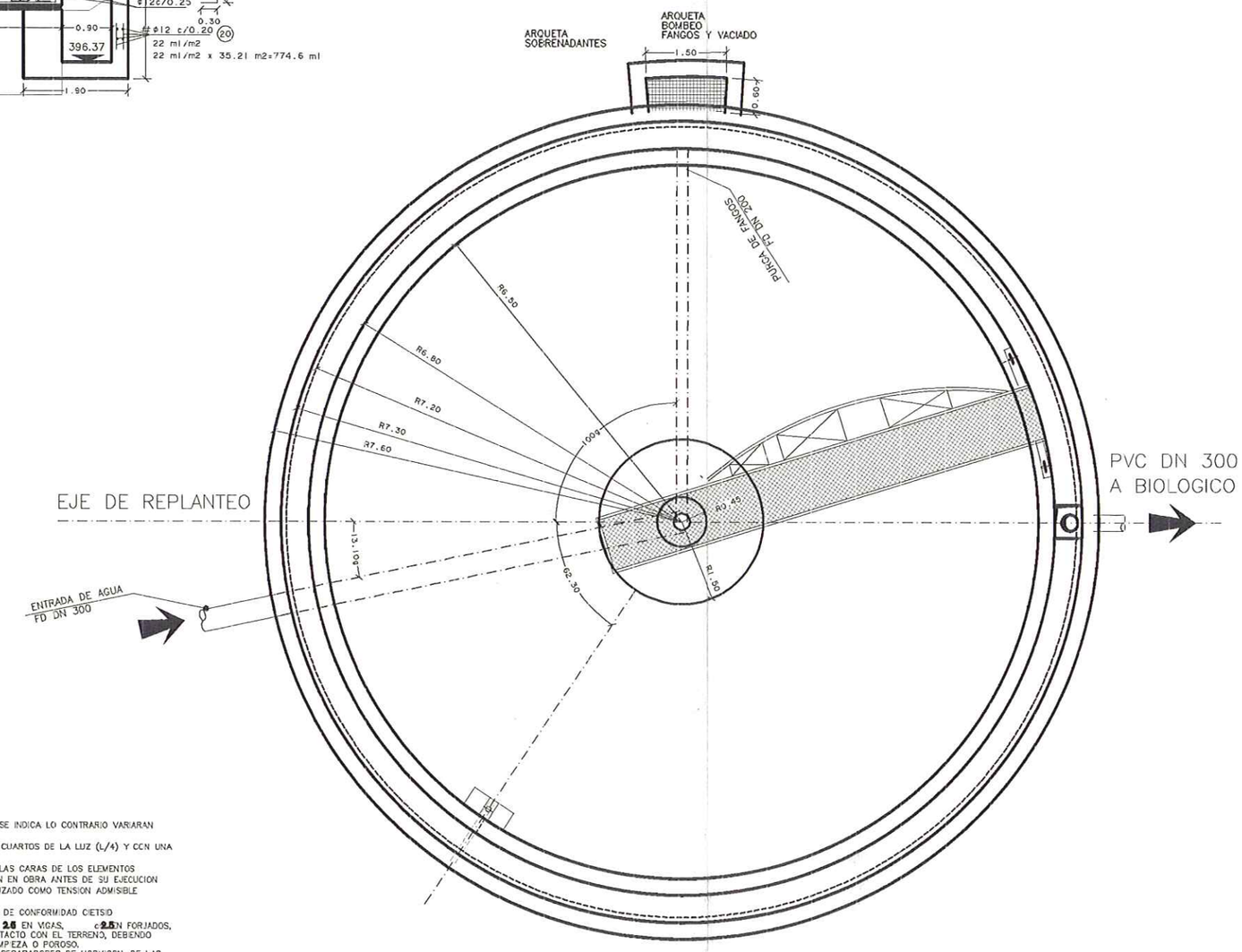

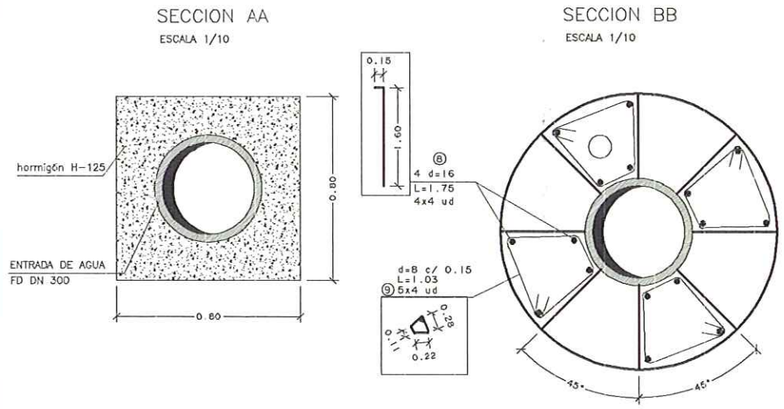

CUADRO CARACTERÍSTICAS

CARACTERISTICAS MATERIALES	DEPOSITOS	ZAPATAS	EDIFICIOS	[illegible]	[illegible]
HORMIGÓN	H-250	H-250	H-200	H-125 normal o poroso	
ACERO	AEH-400N	AEH-400N	AEH-400N		A-42B
Coeficiente de minoración del hormigón	1.50	1.50	1.50		
Coeficiente de minoración del acero	1.15	1.15	1.15		
Coeficiente de ponderación de las acciones	1.60	1.60	1.60		
NIVEL DE CONTROL	HORMIGÓN	ACERO			
	NORMAL	NORMAL			

SEGUN EH-91

CUADRO DE ANCLAJES		
ACERO	HORMIGON	
D (MM.)	POSICION I ARM. INFERIOR (CM.)	POSICION II ARM. SUPERIOR (CM.)
10	20	30
12	25	35
14	30	45
16	40	60
20	65	90
25	100	140
32	165	230

NOTAS:

- LAS DIFERENTES SECUENCIAS DE LOS ESTRIBOS SI NO SE INDICA LO CONTRARIO VARIARAN A LOS TERCIOS DE LA LUZ
- LAS JUNTAS DE HORMIGONADO SE DISPONDRAN A LOS CUARTOS DE LA LUZ (L/4) Y CON UNA INCLINACION DE 45º COMO MAXIMO
- LAS JUNTAS DE DILATACION SERAN DE 2cms. ENTRE LAS CARAS DE LOS ELEMENTOS
- TODAS LAS COTAS SE REPLANTEARAN Y COMPROBARAN EN OBRA ANTES DE SU EJECUCION
- PARA EL CALCULO DE LAS CIMENTACIONES SE HA UTILIZADO COMO TENSION ADMISIBLE EN EL TERRENO 2.5kp/cm.
- EL ACERO DEBERA ESTAR HOMOLOGADO CON EL SELLO DE CONFORMIDAD CIETSID
- LOS RECUBRIMIENTOS SERAN SALVO NDICACION : 2.5 EN VIGAS, c2.5N FORJADOS, 3.5cm EN MUROS Y 3.5cm EN ELEMENTOS EN CONTACTO CON EL TERRENO, DEBIENDO EN ESTE CASO IR SOBRE 10 CMTS DE HORMIGON DE LIMPIEZA O POROSO.
- LOS RECUBRIMIENTOS SE CONSEGUIRAN POR MEDIO DE SEPARADORES DE HORMIGON, DE LAS DIMENSIONES DEL RECUBRIMIENTO, COLOCADOS CON ALAMBRE.

DIPUTACION GENERAL DE ARAGON	DEPARTAMENTO DE MEDIO AMBIENTE DIRECCION GENERAL DEL AGUA	PROYECTO MODIFICADO Nº 1 DE: ESTACION DEPURADORA DE AGUAS RESIDUALES DE MEQUINENZA (ZARAGOZA)	CLAVE: 13.Q.07	AB ingeniería civil Avda. del Pilar 14 22.400 Monzón (Huesca) 974 40 11 35	EL AUTOR DEL PROYECTO SANTIAGO LABORDA FARRAN Ingeniero T. de Obras Publicas	EMPRESA CONSTRUCTORA: VIACRON, S.A.	ESCALAS: 1/50 ORIGINALES A-1	SUSTITUYE A: SUSTITUIDO POR:	Nº PLANO: 16.1.A	DESIGNACION: DECANTACIÓN PRIMARIA OBRA CIVIL	FECHA: ENERO 2000 PAGINA:

SECCION

ESCALA 1/50

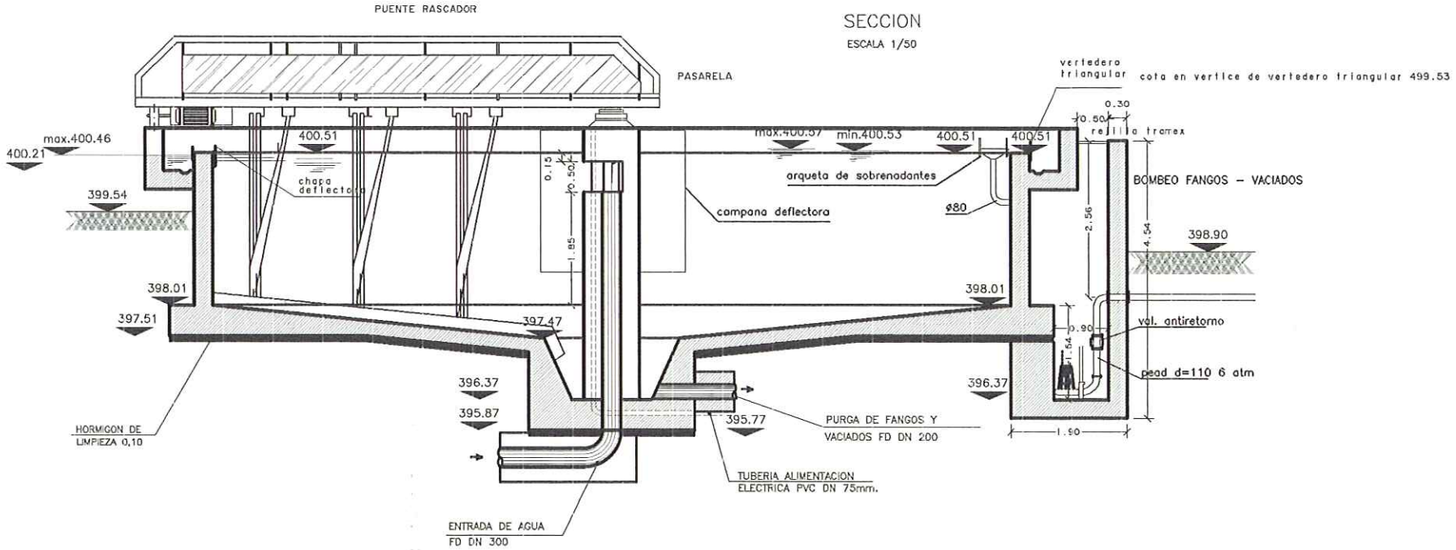

PLANTA

ESCALA 1/50

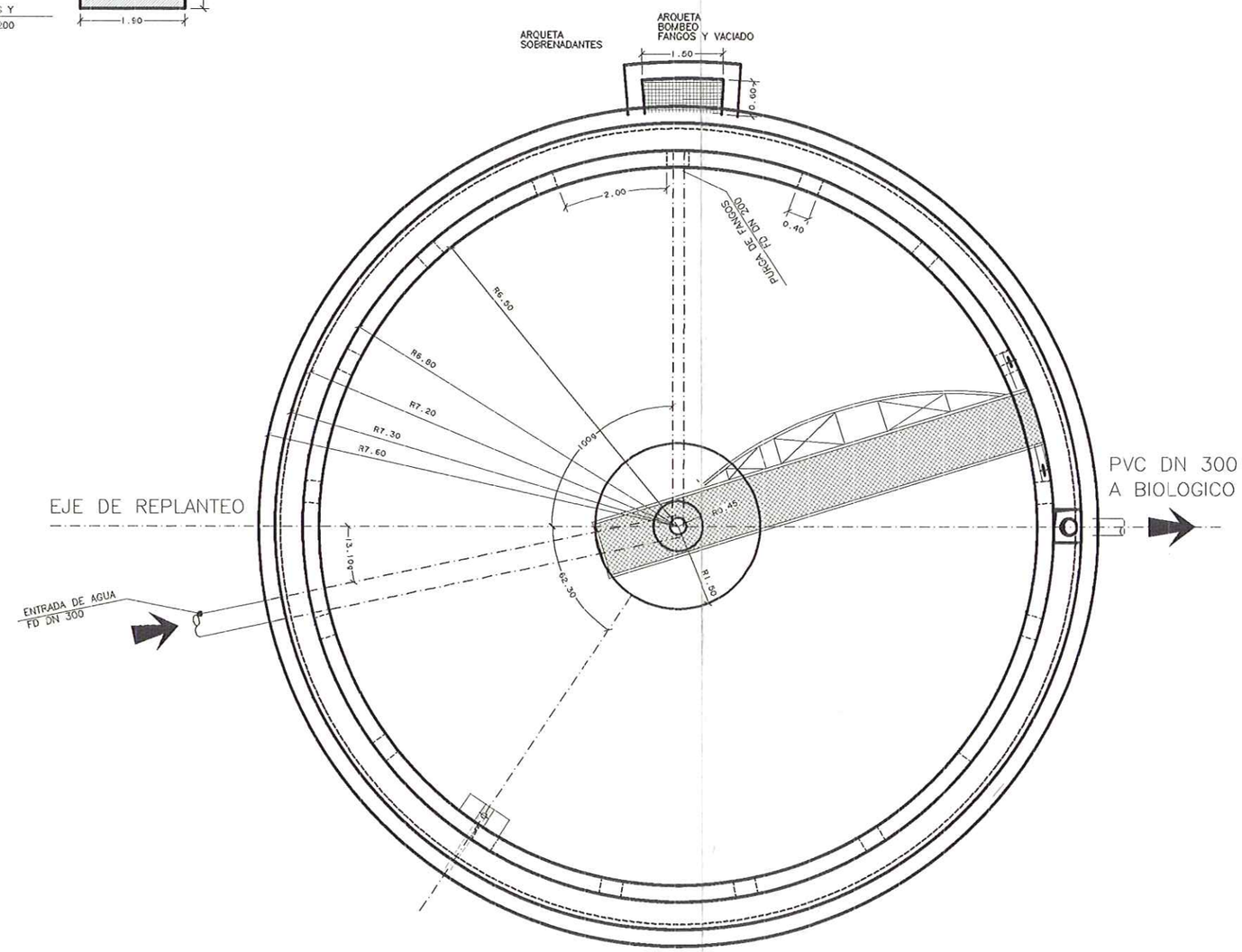

DIPUTACION GENERAL DE ARAGON	DEPARTAMENTO DE MEDIO AMBIENTE DIRECCION GENERAL DEL AGUA	PROYECTO MODIFICADO Nº 1 DE: ESTACION DEPURADORA DE AGUAS RESIDUALES DE MEQUINENZA (ZARAGOZA)	CLAVE: 13.Q.07	AB ingeniería civil Avda. del Pilar 14 22.400 Monzón (Huesca) 974 40 11 35	EL AUTOR DEL PROYECTO SANTIAGO LABORDA FARRAN Ingeniero T. de Obras Publicas	EMPRESA CONSTRUCTORA: VIACRON, S.A.	ESCALAS: 1/50 ORIGINALES A-1	SUSTITUYE A: SUSTITUIDO POR:	Nº PLANO: 16.2.A	DESIGNACION: DECANTACIÓN PRIMARIA EQUIPOS	FECHA: ENERO 2000 PAGINA: